sipma®

ПРОИЗВОДИТЕЛЬ СЕЛЬСКОХОЗЯЙСТВЕННОЙ ТЕХНИКИ
СИПМА а.
ул. Строительная 26, 20-469 Люблин
тел. (+48-81) 744-50-71, 744-12-81
факс (+48-81) 744-09-64
www.sipma.com.pl, e-mail: info@sipma.pl

Пресс-подборщик

3-276, 3-276/1

Z-279, Z-279/1

КАТАЛОГ ЗАПЧАСТЕЙ

Выпуск X - 2003

Atxtop.ru Россия +7 918 19 35 859 Беларусь +375 29 7 243 529

Atxtop.ru Россия +7 918 19 35 859 Беларусь +375 29 7 243 529

ПРОИЗВОДИТЕЛЬ СЕЛЬСКОХОЗЯЙСТВЕННОЙ ТЕХНИКИ
ул. Строительная 26, 20-469 Люблин
тел. (+48-81) 744-50-71, 744-12-81
факс (+48-81) 744-09-64
www.sipma.com.pl, e-mail: info@sipma.pl

РУЛОННЫЕ ПРЕССЫ
З-276 и з-276/1
и с-279 и с-279/1

Каталог запчастей

Пресс Z-276 KTM 0824-990-527-605
Пресса-Z276 / 1 KTM 0824-990-527-618
Пресс Z-279 KTM 0824-990-527-900
Пресс Z-279/1 KTM 0824-990-527-913

Центр сельхозтехники 8(800)250-53-62 info@agrocpt.
Atxtop.ru Россия +7 918 19 35 859 Беларусь +375 29 7 243 529

Как пользоваться каталогом

Каталог содержит чертежные и текстовые доски узлов намоточных прессов з-276 и з-276/1 и з-279 и з-279/1 с детализацией монтажных деталей. Каталог следует использовать следующим образом способ:

1. определите, в какой команде находится необходимая часть;
2. найдите правильный рисунок сборки и на нем соответствующую часть;
3. руководствуясь номером детали на чертеже, следует искать в таблице
   - в зависимости от типа пресса (с-276, с - 276/1 или с-279, с-279/1)
   - соответствующий номер чертежа или стандарты, имя части и количество частей

Способ заказа запасных частей

При заказе запасных частей необходимо каждый раз указывать:

1. точный адрес заказчика;
2. тип машины (з-276, з - 279/1 или З-279, з-279/1), заводской номер машины и Год выпуска;
3. точный чертежный номер запасной части вместе с названием и количеством необходимых частей.

Разработка:
Строительный отдел SIPMA s. a. Люблин
Выпуск X - 2003 год

Atxtop.ru Россия +7 918 19 35 859 Беларусь +375 29 7 243 529

Оглавление

Номер доски	Номер и название группы	страница
Массив 1	Сборка 010-основная рама kpl.	4
Массив 2	Сборка 020-сварной задний каркас.	5
	Узел 050-опора	7
	узел 210-направляющие листы (только с узлом. 100)	7 9
Доска 2		
Доска 3	Сборка 030-фидер с роликами kpl.	10 11
Доска 4	Команда 070-команда сворачивания kpl.	16
	Сборка 080-главный привод комплект.	17 20
Доска 5	Сборка 0546 / L-угловая коробка передач комплект.	24
	Узел 060 - 500-шарнирно-телескопический Вал с муфтой комплект.	25
	(экспорт - на заказ)	29
Доска 6	Сборка 040-ходовое колесо	32
	сборка 070 - оси пресса	33
	сборка 090-скольжение тюков	34 38
Доска 7	Сборка 100 – 510 – рама пикапа (ш. 1.4 м)	39
	сборка 100-520-подборщик комплект. (ш. 1.4 м)	40
	сборка 110-решетка КПЛ.	42 45
Доска 8	Сборка 120-гидравлическая система компл.	46 47
Доска 9	Сборка 130-500-Завязыватель шнуром комплект.	52 53 59
	Сборка 130 - 520-контейнер шпагата комплект.	60
	Сборка 160 - 610-контейнер сетки комплект. (из группы. 160)	62

Atxtop.ru Россия +7 918 19 35 859 Беларусь +375 29 7 243 529

Atxtop.ru Россия +7 918 19 35 859 Беларусь +375 29 7 243 529

Номер доски	Номер и название группы	страница
Доска 10	Группа 140 - электропроводка КПЛ.	63
Доска 11		64
Доска 11		
Доска 12	Сборка 150-щит комплект.	67 688 72
Доска 13	Команда 160-обвязка сеткой kpl. (заказной)	73
Доска 14	Сборка 200 - 510-рама пикапа kpl. (ширина 2.0 м)	80 81 84
Доска 15	Команда 200-520-подборщик КПЛ. (ширина 2.0 м)	85 89
	Сборка 220-гидравлическая система II компл. (в ансамбль. 200)	90
Доска 17		
Доска 16	Узел 230-смазка цепей компл. (заказной)	92 93
Доска 17	Группа 240-сигнальная установка КПЛ. (заказной)	95 96

Atxtop.ru Россия +7 918 19 35 859 Беларусь +375 29 7 243 529

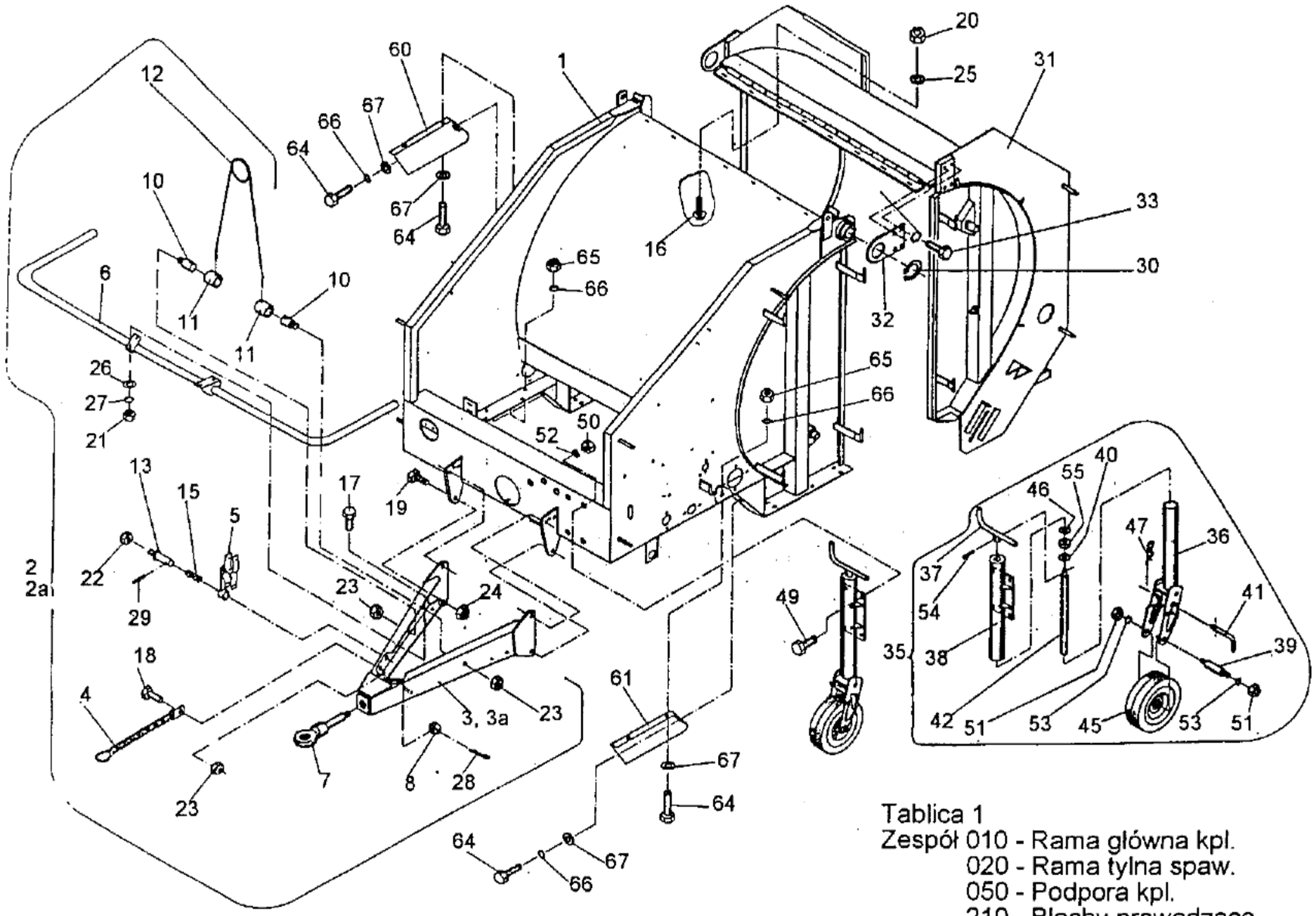

Tablica 1
Zespół 010 - Rama główna kpl.
020 - Rama tylna spaw.
050 - Podpora kpl.
210 - Blachy prowadzące

Atxtop.ru Россия +7 918 19 35 859 Беларусь +375 29 7 243 529

Сборка 010-основная рама kpl.

Массив 1

Номер на рис.	Номер чертежа или стандарта	Имя части	3-279/1	искусства 3-276 и з-276/1
	A-5276-010-500.02	Основная рама КПЛ. (из пункта 2)		1
	S-5276-010-600.00	Основная рама КПЛ. (из пункта 2 а)		
	A-5279-010-500.01	Основная рама КПЛ. (из пункта 2)		
	S-5279-010-600.00	Основная рама КПЛ. (из пункта 2 а)		
	A-5276-010-510.10	основная рама сварная.		
	A-5279-010-510.00	Основная рама сварка.		
2	B-5276-010-520.01	Дышло КПЛ. из поз. 3/		
2а	S-5276-010-620.01	Дышло КПЛ. из 3 а/		
3	B-5270-010-570.01	Дышло сварное.		
3а	C-5270-010-670.01	Дышло сварное. / продлен / / на заказ/		
4	D-5276-010-580.00	Цепь КПЛ.		
5	E-5276-010-590.00	Опора вала КПЛ.		
6 6	D-5276-010-630.00	Сварной барьер.		
7	D-5270-010-150.00	Проушина		
	E-5270-010-157.00	Орех спец.		1
10	E-5276-010-188.00	Штырь		
11	E-5276-010-189.01	Втулка		

Atxtop.ru Россия +7 918 19 35 859 Беларусь +375 29 7 243 529

Сборка 010-основная рама kpl.

Доска 1 CD.

Номер на_рис.	Нет чертежа или стандарта	Имя части	кол-во штук З-276 и з-276/1	искусства С-279 и с-279/1
12 13	E-5276-010-190.00	Пружина	1	1
15	E-5276-010-193.00 E-089000975-5.511	Пружинный Штифт	1 1	1 1
16	PN-87/M-82406	Винт M8x20-5.8-Fe / Zn8		
17	PN-85/M-82105	Винт M12x35-8.8-B-Fe / Zn8	4	4
18	PN-85/M-82105	Винт M16x40-8.8-B-Fe/Zn8	1	1
19	PN-85/M-82105	Винт M20x50-8.8-B-Fe / Zn8	4	4
20	ПН-86 / M-82144	Гайка M8-8-B-Fe / Zn8	8	
21	ПН-86 / M-82144	Гайка M12-8-B-Fe / Zn8	4	4
22	PN-85/M-82175	Накр. самый. M12-8-B-Fe/Zn8	1	1
23	PN-85/M-82175	Накр. самый. M16-8-B-Fe/Zn8	3	3
24	PN-85/M-82175	Накр. самый. M20-8-B-Fe/Zn8	4	4
25	ПН-78 / M-82005	Шайба 8.4 Fe / Zn8	8	8
26	ПН-78 / M-82005	Подкласс13 Fe / Zn8	4	4
27	ПН-77 / M-82008	Подкл. СПР. C 12,2 Fe / Zn8	4	4
28	ПН-76 / M-82001	Шплинт S-Zn-5x71	1	1
29	ПН-89 / M-85023	Штифт spr. 8x40	1	1
стр. 6 30	PN-81/M-85111	Кольцо ОС. СПР. Из 90		

Atxtop.ru Россия +7 918 19 35 859 Беларусь +375 29 7 243 529

Сборка 020-задняя сварная рама

Доска 1 CD.

Номер на_рис.	искусства Нет чертежа или стандарта
31	A-5276-020-510.00
	A-5279-020-510.01
32	E-5270-070-170.00
33	PN-85/M-82105 8
34	ПН-77 / M-82008

Сборка 050-полная опора

Доска 1 CD.

Номер на_рис.	искусства Нет чертежа или стандарта	Имя части	кол. штук З-276 и з-276/1	кол. штук С-279 и с-279/1	Код Товара-Mater.
35	A-5276-050-500.00	Опора КПЛ.	1	1	8245-276-055-001
36	S-5270-050-510.00	Корпус сварной опоры.	1	1	8245-270-055-105
37	E-5270-050-520.00	Ручка КПЛ.	1	1	8245-270-055-207
38	D-5276-050-530.01	Наружная труба КПЛ.		1	8245-276-055-307
39	E-5270-050-125.00	Ось –			8245-270-051-257

Atxtop.ru Россия +7 918 19 35 859 Беларусь +375 29 7 243 529

Сборка 050-полная опора

Доска 1 CD.

Номер на рис.	искусства Нет чертежа или стандарта
40	E-5270-050-130.00
41	E-5270-050-132.00
42	D-5270-050-134.00
45	C-1322-160-730.10
46	E-089-000712-0.142
47	E-089-000992-0.091
49	PN-85/M-82105
50	ПН-86 / M-82144
51	ПН-86 / M-82153
52	PN-77/M-82008
53	PN-77/M-82008
54	PN-89/M-85023
55	PN-86/M-862060

Atxtop.ru Россия +7 918 19 35 859 Беларусь +375 29 7 243 529

Сборка 210-направляющие листы

Доска 1 CD.

Номер на _rys.	Нет чертежа или стандарта	искусства	Имя части	кол. штук
				З-276
60	D-5276-210-500.00 D-5276-210-510.00		Направляющий лист листовой правый комплект.	1 1
61	D-5276-210-100.01		Левый лист	
64	PN-85/M-82105		Винт M10x30-8.8-B-Fe / Zn8	6 6
65	ПН-86 / M-82144		Гайка M10-8-B-Fe / Zn8	4
666	ПН-77 / M-82008		К. СПР. Z10, 2-Fe/Zn8	6
		6		
67	ПН-59 / M-82030		К. ОКР. 10,5-Fe/Zn8	6

Atxtop.ru Россия +7 918 19 35 859 Беларусь +375 29 7 243 529

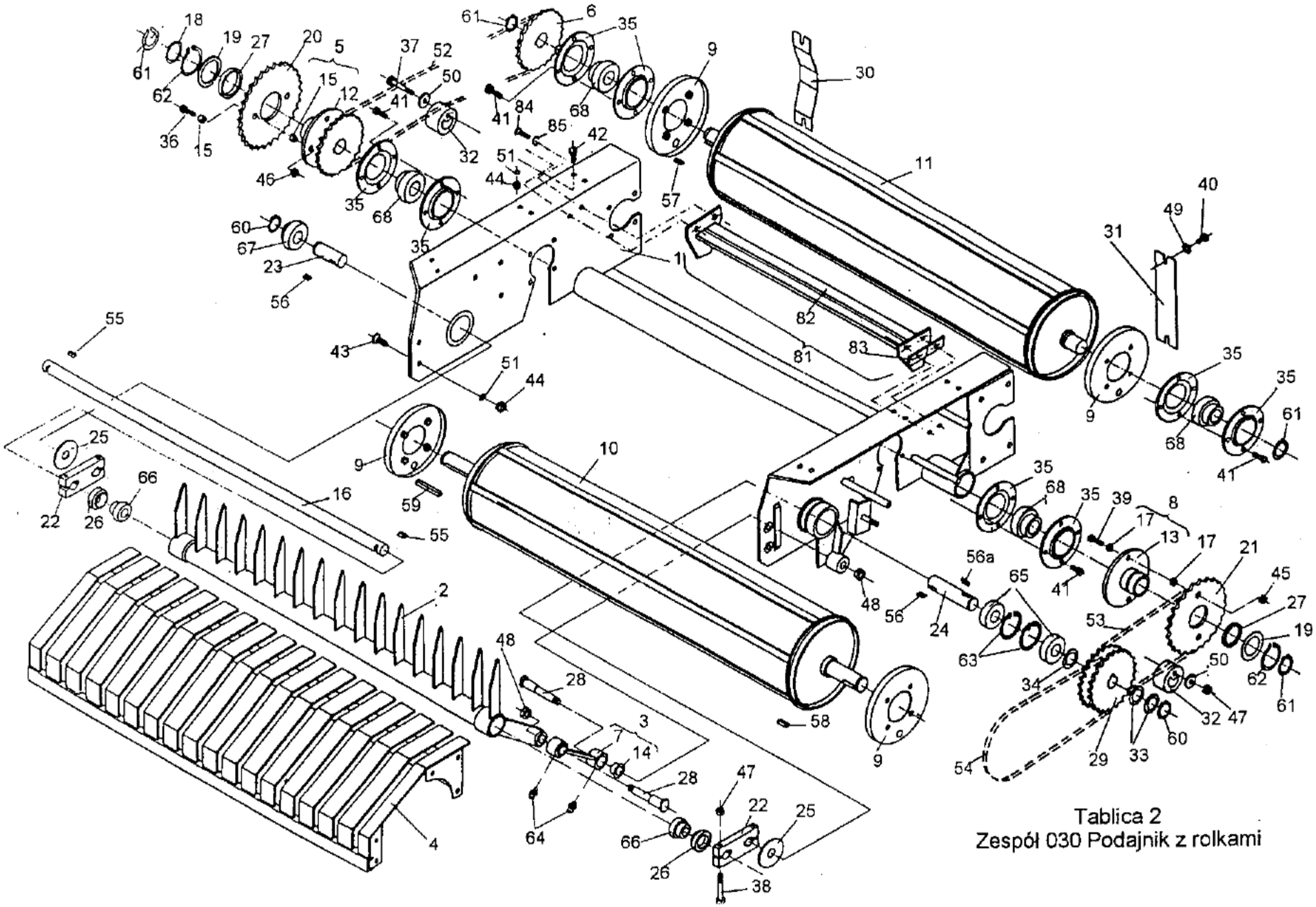

Tablica 2
Zespół 030 Podajnik z rolkami

Atxtop.ru Россия +7 918 19 35 859 Беларусь +375 29 7 243 529

Сборка 030-фидер с роликами

Доска 2

Номер на_рис.	Нет чертежа или стандарта	Имя части	кол. штук З-276 и З-276/1	кол. штук С-279 и С-279/1	искусства З-279/1	Код Товара-Mater.
1	A-5276-030-500.00 A-5270-030-510.01	Фидер с роликами kpl. Рама	1	1		8245-276-035-005
		фидер	1	1		8245-270-035-109
2	B-5270-030-520.00	Вилы				8245-270-035-200
3	D-5270-030-530.00	Иго КПЛ.				8245-270-035-302
4	B-5270-030-550.00	Питательный стол				8245-270-035-506
5	D-5270-030-560.01	Ступица и КПЛ.				8245-270-035-608
7	D-5270-030-570.00 D-5270-030-580.00	Ступица II хомут				8245-270-035-700
8.-	E-5270-030-600.00	Ступица III КПЛ.				8245-270-036-008
9	E-5270-030-610.00	Щит КПЛ.		4		8245-270-036-100
10	D-5270-030-620.01	Рулон И				8245-270-036-201
1 1	D-5270-030-630.01	Рулон II				8245-270-036-303
12	D-5270-030-650.01	Ступица 1				8245-270-036-507
13	E-5270-030-660.00	Ступица III		1		8245-270-036-609
14	E-5270-030-140.00	Втулка	4	4		8245-270-031-400
15	E-5270-030-178.01	Втулка И	4	4		8245-270-031-788

Atxtop.ru Россия +7 918 19 35 859 Беларусь +375 29 7 243 529

Сборка 030-фидер с роликами

Доска 2 CD.

Номер
- искусства

на_рис
.

17
18

19

20

21

22

23

24
.

25

26

27

28

29

(
)
30

31

32

...

Atxtop.ru Россия +7 918 19 35 859 Беларусь +375 29 7 243 529

Сборка 030-фидер с роликами

Доска 2 CD.

Номер		искусства	Имя части	кол. штук
на_rys.	Нет чертежа или стандарта			з-276 и з-276/1
33	34 39-00071: D-089-000712-0.293		Шайба 35x45x0,3 1/1 /	1
35	D-089-001442-0.040		Жестяной переплет Колн. P-2088	2 -
36	PN-85/M-82101		Винт M8x45-8.8-B-Fe / Zn8	2
37	PN-85/M-82101		Винт M12x55-8.8-B-Fe / Zn8	1
38	PN-85/M-82101		Винт M12x80-8.8-B-Fe/Zn8	4
39	PN-85/M-82101		Śruba M6x35-8.8-B-Fe/Zn8	2
40	PN-85/M-82105		Śruba M8x16-8.8-B-Fe/Zn8	4
41	PN-85/M-82105		Śruba M12x30-8.8-B-Fe/Zn8	16
42	PN-85/M-82105		Винт M12x35-8.8-B-Fe / Zn8	12
43	ПН-85 / M-82207		Винт M12x30-5.8-B-Fe/Zn8	10
44	ПН-86 / M-82144		Гайка M12-8-B-Fe / Zn8	22
45	PN-85/M-82175		Накр. самый. M6-8-B-Fe/Zn8	
46	PN-85/M-82175		Накр. самый. M8-8-B-Fe/Zn8	
47	PN-85/M-82175		Накр. самый. M12-8-B-Fe/Zn8	
48	PN-85/M-82175		Накр. самый. M16-8-B-Fe/Zn8	

Atxtop.ru Россия +7 918 19 35 859 Беларусь +375 29 7 243 529

Сборка 030-фидер с роликами

Доска 2 CD.

Номер на_рис.	Нет чертежа или стандарта	Имя части	кол. штук З-276 и з-276/1	искусства	С-279 и с-279/1	Код Товара-Mater.
49	ПН-78 / М-82005	Шайба 8.4 Fe / Zn8	4		4	
50	ПН-78 / М-82005	Шайба 13 Fe / Zn8	1		1	
51	ПН-77 / М-82008	К. СПР.С 12,2 FeZn8	22		22	
52	PN-77/M-84168	Цепь 12 В-54ps	1		1	
53	PN-77/M-84168	Цепь 12 В-60ps	1		1	
54	PN-77/M-84168	Цепь 12 В-72ps	1		1	
55	ПН-70 / М-85005	ПАЗ призма. А 8х7х25	2		2	
56	ПН-70 / М-85005	ПАЗ призма. А10х8х25			2	
56а	ПН-70 / М-85005	ПАЗ призма. А 10х8х36 1/			1	
57	ПН-70 / М-85005	ПАЗ призма. А 12х8х36	1		1	
58	ПН-70 / М-85005	ПАЗ призма. А 12х8х40	1		1	
59	ПН-70 / М-85005	ПАЗ призма. А 12х8х90	1		1	
60	PN-81/M-85111	Кольцо осадка. СПР. Из 35 2/1			1	
61	PN-81/M-85111	Кольцо осадка. СПР. Из 40	4		4	
62	PN-81/M-85111	Кольцо осадка. СПР. Из 58				
	PN-81/M-85111	Кольцо осадка. СПР. В 72				

Atxtop.ru Россия +7 918 19 35 859 Беларусь +375 29 7 243 529

Сборка 030-фидер с роликами

Доска 2 CD.

Номер	на_рис.		искусства	Нет чертежа или стандарта
64	65	ПН-85 / М-86100		ПН-76 / М-86002
66				ПН-73 / М-86120
67				ПН-73 / М-86120
68				ПН-73 / М-86120
8.1				D-5276-030-680.00
82				E-5276-030-690.00
83				E-5276-030-233.00
84				PN-87/M-82302
85				ПН-77 / М-82008

не устанавливайте на прессы Z-276/1 и Z-279/1

монтаж для прессов с-276/1 и с-279/1 шт.1

Рулонные прессы з-276 и 276/1 и 279 и 279/1

Atxtop.ru Россия +7 918 19 35 859 Беларусь +375 29 7 243 529

Tablica 3
Zesp. 070-Zespół zwijający
Zesp. 080-Napęd główny

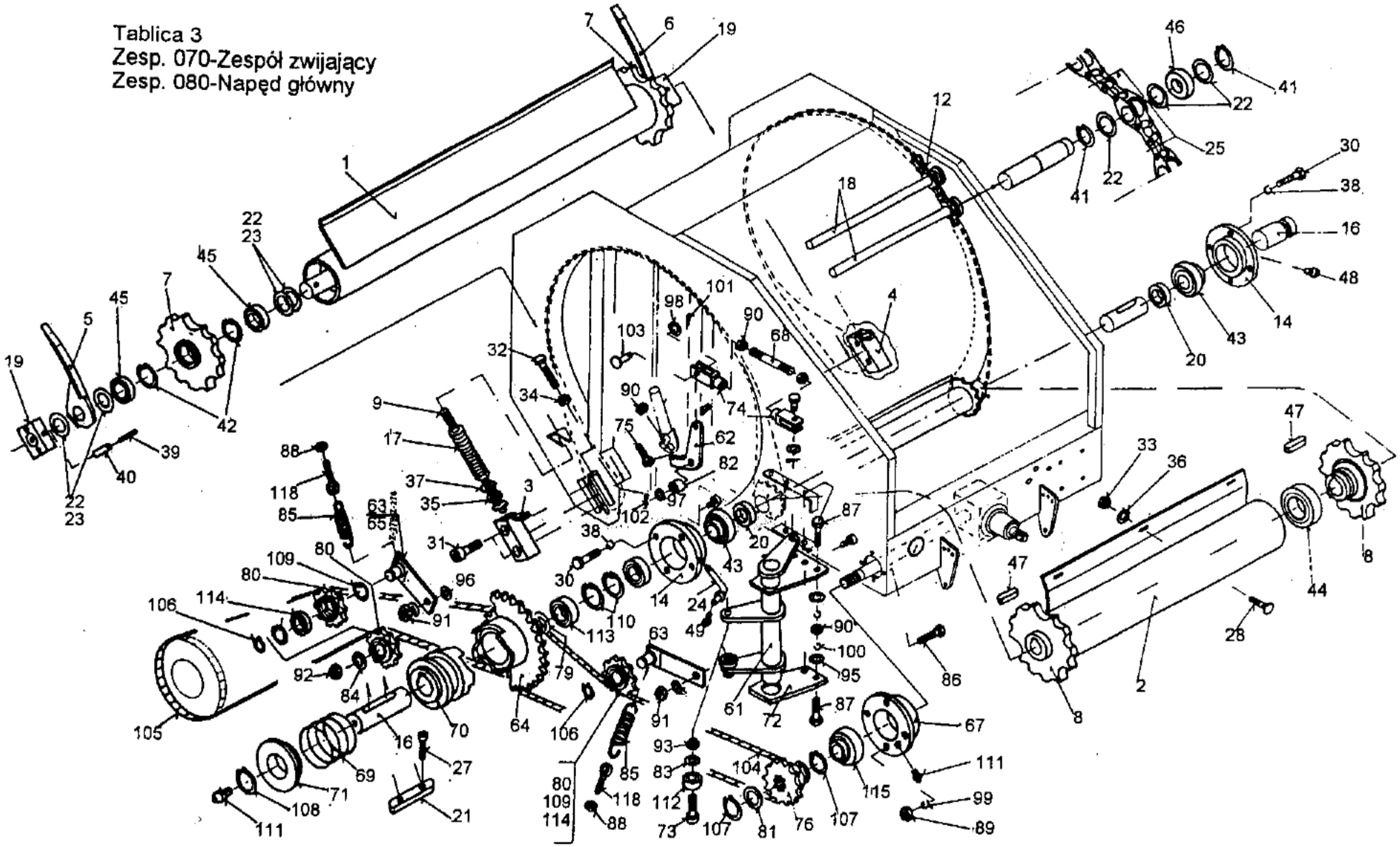

Atxtop.ru Россия +7 918 19 35 859 Беларусь +375 29 7 243 529

Доска 3

Номер на рис.			искусства
			Нет чертежа или стандарта
			A-5276-070-500.01 A-5279-070-500.01 1
1	2		C-5270-070-550.00
3 4			C-5270-070-560.00 D-5270-070-570.01 D-5270-070-580.01
5	6	D-5270-070-600.01	D-5270-070-590.01
7 8			C-5270-070-620:00 C-5270-070-630.00
9			D-5270-070-670.10
12			E-5276-070-750.00 E-5269-070-750.00

Atxtop.ru Россия +7 918 19 35 859 Беларусь +375 29 7 243 529

Доска 3 CD.

Номер на_рис.	искусства	Имя части	кол. штук
	Нет чертежа или стандарта		3-276 и з-276/1
	3-279/1		
14 15	D-5270-070-001.01	Светильник ME 09	2
16	E-5270-070-171.00 D-5270-070-177.01	Шайба приводной вал	РГ ... 1
17	D-5270-070-178.00	Пружина	2
18	E-5270-070-179.01	Цепной вал	40
19	E-5270-070-180.00	Корпус	2
20	E-5270-070-181.00	Втулка прокладки	2
21	E-5270-070-182.00	Соединитель	1
... 22	E-5270-070-183.00	Шайба	246
23	E-5270-070-184.00	Шайба	согласно...
24	E-5276-070-196.00	Трубка	1
25	S-5270-070-200.00	Звенья цепи. zw CA650-5PZ2	только на
27	PN-87/M-82302	Винт M5x16-8.8-Fe / Zn8	2
28	PN-87/M-82406	Винт M8x20-5.8-Fe / Zn8	сл.
30	PN-85/M-82105	Винт M12x30-8.8-B-Fe / Zn8	
31	PN-87/M-82302	Винт M16x50-8.8-B-Fe / Zn8	
32	PN-85/M-83105	Винт M16x90-8.8-B-Fe / Zn8	

Atxtop.ru Россия +7 918 19 35 859 Беларусь +375 29 7 243 529

Доска 3 CD.

Номер на рис.	Нет чертежа или стандарта	Имя части	кол. штук з-276 и з-276/1	3-276/1	3-279/1	Код Товара-Mater. С-279 и с-279/1
33	ПН-86 / М-82144	Гайка М8-8-В-Fe / Zn8	5			5
35 36	ПН-86 / М-82144	Гайка М16-8-В-Fe / Zn8	2			2
	ПН-78 / М-82005	Шайба 8.4 Fe / Zn8	5			
37	ПН-91 / М-82004	Шайба 20 Fe / Zn8	2			2
38	ПН-77 / М-82008	Шайба СПР. С 12,2 Fe / Zn8	8			8
39	ПН-89 / М-85023	Штифт spr. 5x50	2			2
40	ПН-89 / М-85023	Штифт spr. 8x50	2			2
41	PN-81/M-85111	Кольцо ОС. СПР. Из 35	160			128
42	PN-81/M-85111	Кольцо ОС. СПР. В 62	4			4
43	ПН-73 / М-86120	Шарикоподшипник zw. FD 209	2			2
44	ПН-85 / М-86100	Подшипник 6012 2rs	2			2
45	ПН-85 / М-86100	Подшипник 6007 2rs	4			4
46		Подшипник K6207 2rsr	80			
47 48	ПН-70 / М-85005 ПН-76 / М-86003	ПАЗ призма. А 14x9x56 Smarowniczka St M8x1/45				
49	ПН-76 / М-86002	Смазка St M6x1				

Atxtop.ru Россия +7 918 19 35 859 Беларусь +375 29 7 243 529

Сборка 080-главный привод в сборе

Доска 3 CD.

искусства

Номер на рис.	Нет чертежа или стандарта	Имя части	кол. штук З-276 и з-276/1	Код Товара-Mater. С-279 и с-279/1
	A-5276-080-500.01 A-5279-080-500.00	Главный привод КПЛ. Главный привод КПЛ.	1	1 8245-276-085-006 8245-279-085-005
61	D-5276-080-530.00	Плечо КПЛ.	1	8245-276-085-301
62	C-5270-080-550.00	Рычаг КПЛ. I	1	8245-270-085-507
63	E-5276-080-560.00	Рычаг КПЛ. II	2	8245-276-085-607
64 65	D-5276-080-580.01 E-5279-080-590.00	Ступица с колесами КПЛ.	1	8245-270-085-802
		Рычаг КПЛ. III		8245-279-085-901
67	D-5270-080-001.00	Светильник ME 08		8245-270-080-016
688	E-5276-080-100.01 D-5279-080-100.00	Трос Трос		8245-276-081-002 8245-279-081-001
69	E-5270-080-101.00	Пружина сцепления	1	1 8245-270-081-016
70	D-5270-080-102.02	Активный щит	1	1 8245-270-081-020
71	D-5270-080-105.00	Диск сопротивления	1	1 8245-270-081-058
72 73	D-5276-080-106.00 E-5270-080-108.00	Кронштейн рычага нижний винт	1	1 8245-276-081-069
74	E-5270-080-112.00	специальная вилка M12-4B	2	2 8245-270-081-086 _2 8245-270-081-121

Atxtop.ru Россия +7 918 19 35 859 Беларусь +375 29 7 243 529

Сборка 080-главный привод в сборе

Доска 3 CD.

Nr na rys.	
	Нет чертежа или стандарта
75	E-5270-080-115.00
76	D-5270-080-116.00
79	E-5270-070-171.00
80	
81	E-2010-040-004.01
:	E-5261-050-137.00
82	E-2023-120-119.00
83	
	E-089-000710-0.120
84	E-089-000709-1.201
85	
	E-089-000976-5.510
866	PN-85/M-82105
87	PN-85/M-82105
888	PN-86/M-82144
89	PN-86/M-82144
90	PN-86/M-82144
	ПН-86 / M-82144

8245-223-890-363

Atxtop.ru Россия +7 918 19 35 859 Беларусь +375 29 7 243 529

Сборка 080-главный привод в сборе

Доска 3 CD.

Номер на_рис.	Нет чертежа или стандарта	Имя части	искусства		Код Товара-Mater.
			З-276 и С-279 и з-276/1	с-279/1	
92	ПН-86 / М-82144	Гайка М20х1. 5-8-В-Fe / Zn8	1		
93	ПН-86 / М-82175	Накр. самый. М10-8-В-Fe/Zn8	2	2	
94	ПН-78 / М-82005	Шайба 8,4 Fe/Zn8	4	4	
95	ПН-59 / М-82030	Шайба 13 Fe / Zn8	5	5	
96	ПН-78 / М-82005	Шайба 17 Fe / Zn8	2	2	
97	ПН-78 / М-82005	Шайба 31 Fe / Zn8	1	1	
98	ПН-78 / М-82007	Шайба 13С Fe / Zn8	2	2	
99	ПН-77 / М-82008	К. СПР. Z10,2 Fe/Zn8	4	4	
100	ПН-77 / М-82008	К. СПР. Z12,2 Fe/Zn8	5	5	
101	ПН-76 / М-82001	Подвеска S-Zn-3, 2х20	2	2	
102	ПН-76 / М-82001	Шплинт S-Zn-6, 3х50	1	1	
103	ПН-90 / М-83002	Штифт В12х35 / 30 Fe / Zn8	2	2	
104		16 ВХ-76PZ	1	1	
105	PN-77/M-84168 PN-77/M-84168	Цепь цепь 16 ВХ-81WZ	1		
		Цепь 16 ВХ-74pz			
106	PN-81/M-85111	Кольцо ОС. СПР. Из 20			

Atxtop.ru Россия +7 918 19 35 859 Беларусь +375 29 7 243 529

Доска 3 CD.

Номер на_рис.	Нет чертежа или стандарта	искусства Имя части	кол. штук З-276 и з-276/1
10 108	1/M-85111	Кольцо ОС. СПР. Из 38	2
	PN-81/M-85111	Кольцо ОС. СПР. Из 45	1
109	PN-81/M-85111	Кольцо ОС. СПР. В 47	6
110	PN-81/M-85111	Кольцо ОС. СПР. В 75	2
111	PN-76/M-86002	Смазочная машина St M6x1	2
112	PN-85/M-86100	подшипник 6002 2rs	2
113	PN-85/M-86100	подшипник 6009 2rs	2
114	PN-85/M-86100	подшипник 6204 2rs шариковый	3
115	PN-73/M-86120	подшипник. з. FD 208	1
118	BN-76/1902-26	Винт с проушиной сверните. CD-M8x70-Fe/Zn8	

Atxtop.ru Россия +7 918 19 35 859 Беларусь +375 29 7 243 529

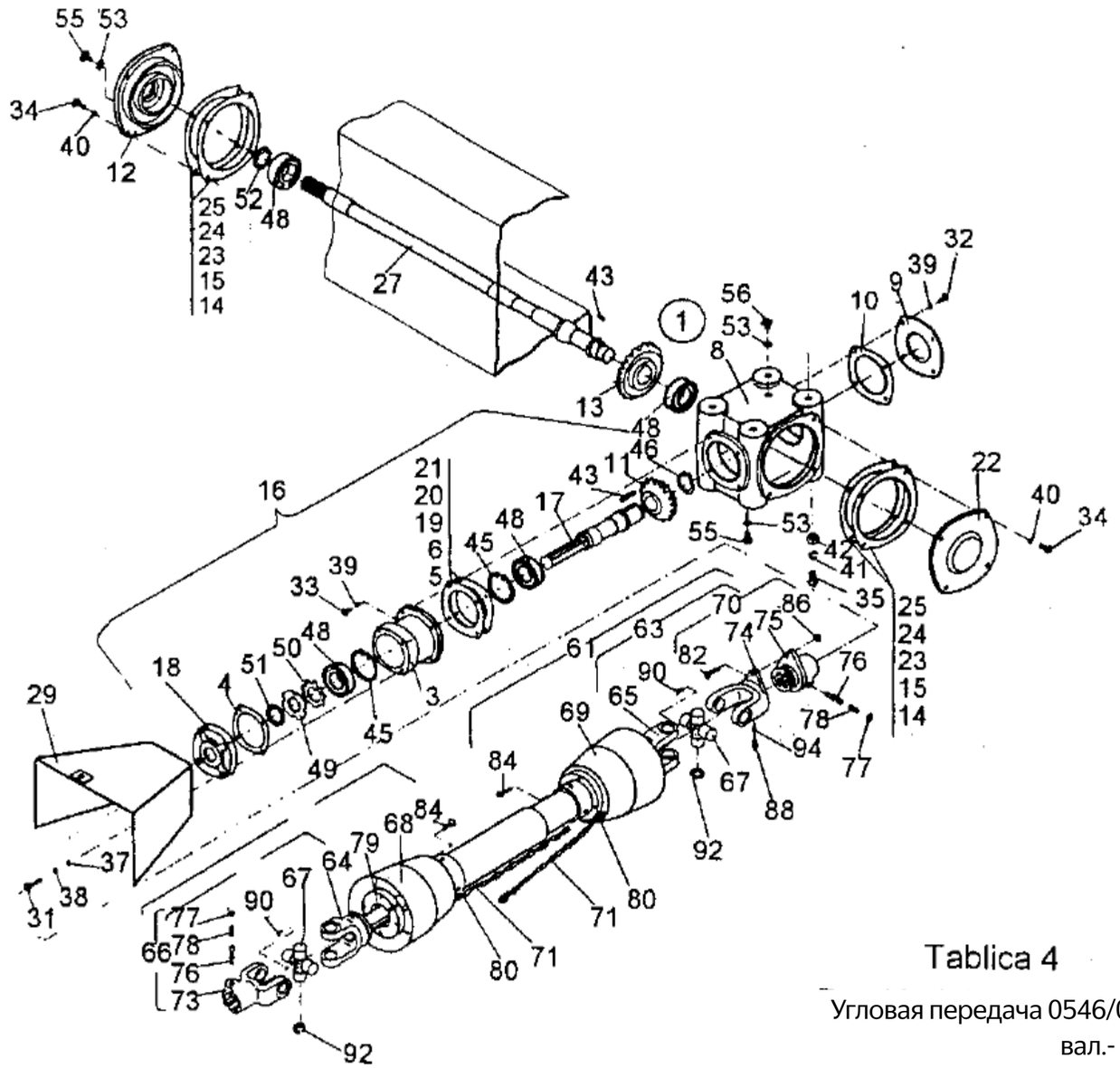

Tablica 4

Угловая передача 0546/00-00-000/L Карданный вал.- телеск. C-5270-060-500 и C-5270-060-600

Atxtop.ru Россия +7 918 19 35 859 Беларусь +375 29 7 243 529

Угловая передача - 0546/00-00-000/L

Доска 4

Номер на_рис.	Нет чертежа или стандарта	искусства	Имя части	_ кол-во штук
				3-276 и з-276/1
1	0546/00-00-000/L		Угловая передача КПЛ.	1
3	0530/01-00-003		Приспособление подшипника	1
4	0530/01-00-006		Прокладка	1
5	0530/01-00-007		Шайба расстояния	согласно... потребности
6	0530/01-00-008		Шайба расстояния	согласно... потребности
	0545/00-00-001		Корпус	1
9	0545/00-00-002		Крышка И	1
10	0545/00-00-003		Прокладка	1
1 1	0545/01-00-001		Шестерня и	1
12	0545/02-00-001		Крышка II	1
13	0545/02-00-002		Шестерня II	1
14	0545/02-00-003		Шайба расстояния и	согласно...
15	0545/02-00-004		Шайба расстояния II	потребности по ... потребности

Atxtop.ru Россия +7 918 19 35 859 Беларусь +375 29 7 243 529

Угловая передача - 0546/00-00-000/L

Доска 4 CD.

Номер – на_рис.	Нет чертежа или стандарта	Имя части	кол. штук З-276 и з-276/1	С-279 и с-279/1	Код Товара-Mater.
16	0546/01-00-000	Вал / КПЛ.	1	1	
17	0546/01-00-001	Вал И	1	1	
18	0546/01-00-002/1	Покрывать	1		
19	0546/01-00-003	Шайба расстояния	согласно...	потребности	
20	0546/01-00-004	Шайба расстояния	согласно...	потребности	
21 :	0546/01-00-005	Шайба расстояния	согласно...	потребности	
22	0546/02-00-002	Крышка РК-01-03	1	1	0829-hos -Oll
23	0546/02-00-003		РГ...	потребности	
24	0546/02-00-004		РГ...	потребности	
-	0546/02-00-005	Расстояние шайба расстояние шайба расстояние шайба выход	РГ ...	потребности	8245-270-081-119
25	D-5270-080-111.01	Вал	1	1	
27					
29	0708/00.00.000	Козырек		1	

искусства

Atxtop.ru Россия +7 918 19 35 859 Беларусь +375 29 7 243 529

Доска 4 CD.

Номер на рис.	Нет чертежа или стандарта	Имя части	Количество штук З-276 и з-276/1	Количество штук С-279 и 279/1	Код Товара-Mater.
				З-279/1	
31	PN-85/M-82101	Винт M8x45-8.8-B-Fe / Zn8	4	4	
32	PN-85/M-82105	Винт M10x20-8.8-B-Fe / Zn8	4	4	
33	PN-85/M-82105	Винт M10x25-8.8-B-Fe / Zn8	4	4	
34	PN-85/M-82105	Винт M12x30-8.8-B-Fe / Zn8	8		
35	PN-85/M-82105	Винт M16x30-8.8-B-Fe / Zn8	4	4	
37	PN-78/M-82005	шайба OKP. 9-Fe/Zn8		4	
38	ПН-77 / M-82008	Шайба СПР. C 8,1-Fe/Zn8		4	
39	ПН-77 / M-82008	Шайба СПР. C 10,2-Fe/Zn8			
40	PN-77/M-82008	Шайба СПР. C 12,2 Fe/Zn8			
41	PN-77/M-82008	шайба spr. C 16,3 Fe/Zn8			
42	PN-59/M-82030	шайба OKP. 17 Fe/Zn8			

Atxtop.ru Россия +7 918 19 35 859 Беларусь +375 29 7 243 529

Номер – на рис.	искусства Нет чертежа или стандарта	Имя части	кол. штук З-276 и з-276/1
43	ПН-70 / M-85005	Призматический ПАЗ B 10x8x36	2
45	PN-81/M-85111	Стопорное кольцо spr. B 80	2
46	PN-81/M-85111	Стопорное кольцо spr. Из 42	1
48	ПН-86 / M-86220	Конический роликовый подшипник 32208	4
49	PN-82/M-86478	Гайка подшипника KM8	1
50	ПН-82 / M-86482	Зубчатая шайба MB8	1
51	ПН-72 / M-86964	Уплотнительное кольцо A35x47x7	1
52	ПН-72 / M-86964	Уплотнительное кольцо A40x52x7	1
53	ПН-69 / M-86970	Набивка волокна >12x20x1, 5<	3
55	BN-71/M-1902-21	Korek A M12 St	
56	BN-71/M-1902-21	Korek D M12 St	1

Atxtop.ru Россия +7 918 19 35 859 Беларусь +375 29 7 243 529

Узел 060-500 шарнирно-телескопический Вал с муфтой комплект.

Таблица 4 c.d.

Nr na рис. 59	Нет чертежа или стандарта	Имя части	кол. з-276 и части з-279 и	части З-279 и З-279/1	Код Товара-Mater.
60	C-5276-060-500.00 D-5276-060-660.00	Шарнирно-телескопический вал. с муфтой КПЛ. Шарнир с валом КПЛ.	1 1	1	8245-276-065-001 8245-276-066-601
61	D-5276-060-510.00	Шарнир с втулкой комплект.	1		8245-276-065-101
62	D-5276-060-670.00	Шарнир с валом			8245-276-066-703
63	D-5276-060-520.00	Шарнир с втулкой			8245-276-065-204
64	D-5276-060-680.00	Вилка с роликом			8245-276-066-805
68	D-5276-060-690.00			1	8245-276-066-907
65	D-5276-060-530.00	Вилка с втулкой			8245-276-065-305
66	60210/01.01.200	Вилочный шарнир и комплект.	1		1 8289-845-003-510
67	60210/01.04.000	Крестовина с подшипниками КПЛ.	2		2 -8289-845-002-665
		Конус с внешней трубкой	1		
	50210/01.00.400	Конус и КПЛ.	1		1 8289-845-005-922
	60210/01.01.0	PN-79/M-83116 :a			
	PN-79/M-83116	Винт для листового металла BG b 3,6x9, 5 Fe / Zn6			
69	D-5276-060-700.00	Конус с внутр.трубой. обжим. КПЛ.			8245-276-067-001
	50210/02.00.400	Конус II КПЛ.			8289-845-005-950
	60210/02.00.001	Труба вн			1
70	60910/02.01.300	Винт для			

Рулонные прессы з-276 и 276/1 и 279 и 279/1

Atxtop.ru Россия +7 918 19 35 859 Беларусь +375 29 7 243 529

Atxtop.ru Россия +7 918 19 35 859 Беларусь +375 29 7 243 529

Таблица 4 c.d.

Номер на _rys.	части Нет чертежа или стандарта
71	0733/03-00-000
73	60210/01.01.201
74	60910/02.01.201
75	60910/02.01.202
76	30210-010-107.00
77	30220-010-108.00
78	0737/01-01-202
79	50210/01-00-002
80	0737/03-00-001
82	PN-85/M-82105
86	PN-85/M-82175 PN-86/M-86002
90	ПН-86 / M-86003
92	PN-81/M-85111
94	PN-83/M-86452

Atxtop.ru Россия +7 918 19 35 859 Беларусь +375 29 7 243 529

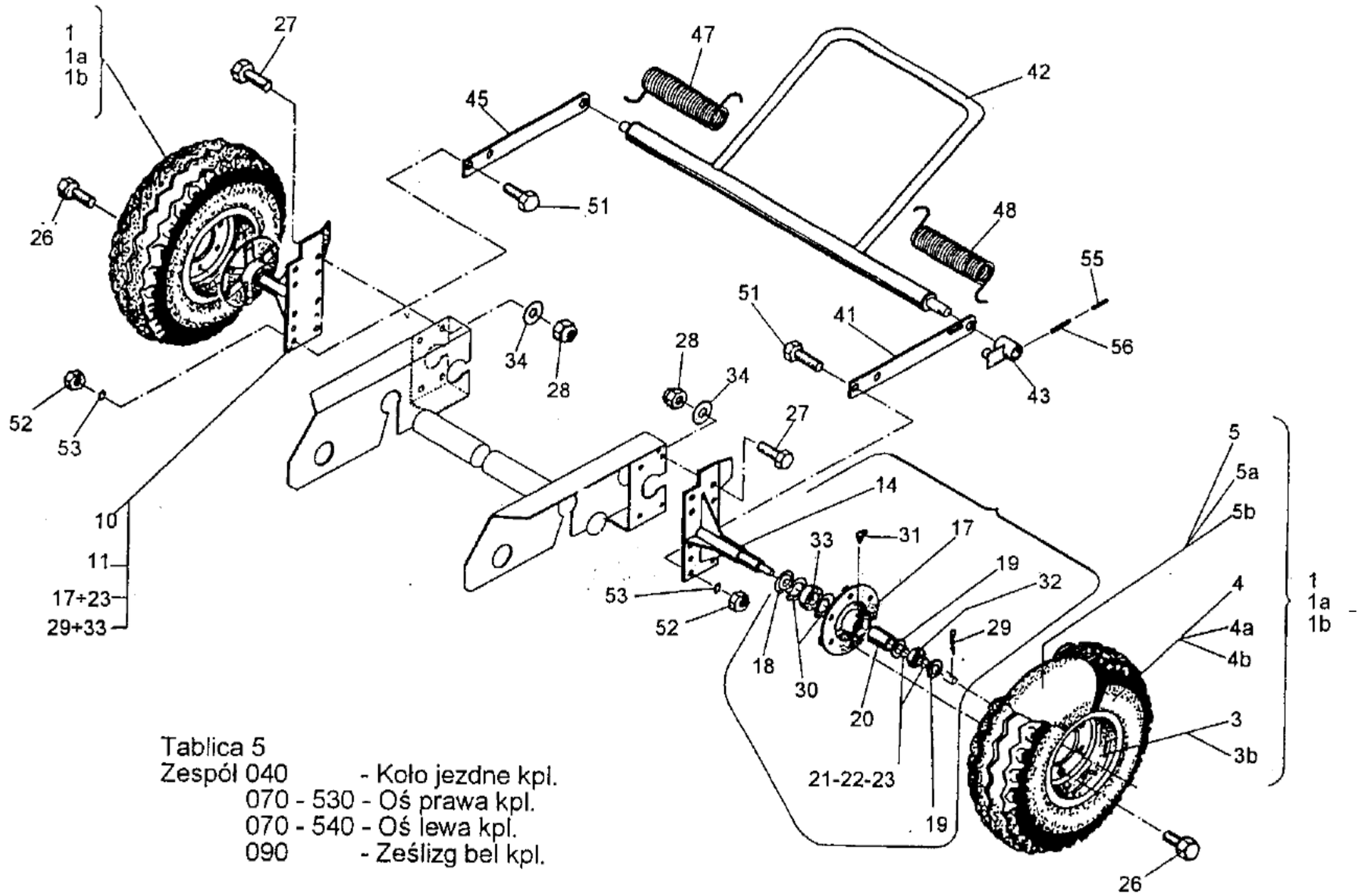

Tablica 5

Zespól 040 - Koło jezdne kpl.
070 - 530 - Oś prawa kpl.
070 - 540 - Oś lewa kpl.
090 - Ześlizg bel kpl.

Atxtop.ru Россия +7 918 19 35 859 Беларусь +375 29 7 243 529

Команда 040-ходовое колесо в сборе

Доска 5

Номер на рис.	Нет чертежа или стандарта	искусства	Имя части	кол. штук		Код Товара-Mater.
				3-276 | Z-279 3-276/1Z-279/1		
1 1a 1 b	S-5269-040-500.00 S-5270-040-500.00 S-5270-040-520.00		Ходовое колесо 10-15 компл. поз. 3, 4, 5 ходовое колесо 11,5 - 15 компл. 3, 4a, 5a ходовое колесо 14-16 КПЛ.* / поз. 3b, 4B, 5b /N / на заказ/	2 2	2 2	8245-269-045-007 8245-270-045-005 8245-270-045-209
3	10-60 /wg Felgex D. Город/		Обод 9.00x15.3		2	
3b 4 4a 4b 5 5a	PN-81/C-94300/052 PN-81/C-94300/052 ZN-87/MPChiL-G/0-2 PN-85/C-94300/078 PN-85/C-94300/078		Обод 11x16 Шина 10,0 / 75-15 8PR Am4i Шина 11,5 / 80-15 10pr Am5i Шина 14,0 / 65-16 внутренняя трубка 10,0 / 75-15, 3 бутил GPso d=16-Капт. B-l		2 2	
5b			Dętka 11.5/80-15.3 Butyl GPso d=16-kapt. B-L внутренняя трубка 14.0 / 65-16			

* Примечание: устанавливается взаимозаменяемо вместо колес поз. 1 и 1A по специальному заказу.

Atxtop.ru Россия +7 918 19 35 859 Беларусь +375 29 7 243 529

Сборка 070-530-ось полная правая

Доска 5 CD.

	Номер на_рис.	искусства Нет чертежа или стандарта	Имя части
	10 11	B-5270-070-530.00	Ось КПЛ. права
18	17	C-5270-070-650.01 C-2023-020-005.00 E-2023-020-110.00.-	Полуось сварная правая втулка оболочка
	19	E-2023-020-111.00	Шайба подшипника
	20	E-2023-020-113.00	Втулка прокладки
	21	D-089-000712-0.266	К. Регул. 30x42x0,3
	22	D-089-000712-0.268	К. Регул. >30x42x0, 5<
	23	D-089-000712-0.273	К. Регул. >30x42x1, 0<

Atxtop.ru Россия +7 918 19 35 859 Беларусь +375 29 7 243 529

Сборка 070-530-ось полная правая

Доска 5 CD.

№ На рис. 26	–	Чертеж или стандарт PN-88 / S-91240/60	Имя части винта	кол. з-276 и з-276/1
27	PN-85/M-82105		B-M18x1,5x25-8.8-Fe/Zn8	6
28			Винт M20x50-8.8-B-Fe / Zn8	4
29		PN-85/M-82175 PN-76/M-82001	Гайка самозатягивающаяся. M20-8-B-Fe/Zn8	2
30		PN-81/M-85111	Шплинт S-Zn-8x50 кольцо ОС. СПР. B 85	1 2
31		ПН-76 / M-86003.....	Смазка St M8x1 / 45°	1
32 33 34		PN-85/M-86100 PN-85/M-86100 PN-78/M-82005	Шарикоподшипник 6206 с шарикоподшипником 6209 с шайбой 21 Fe / Zn8	1

Atxtop.ru Россия +7 918 19 35 859 Беларусь +375 29 7 243 529

Сборка 070-540-ось полная левая

Доска 5 CD.

Номер на рис.	Нет чертежа или стандарта	Имя части	Количество штук З-276 и з-276/1	С-279 и с-279/1	Код Товара-Mater.
13	B-5270-070-540.00	Ось КПЛ. левая	1	1	8245-270-075-407
14	C-5270-070-660.01	полуось сварная левая	1	1	8245-270-076-601
17	C-2023-020-005.00		1	1	8245-223-020-021
18	E-2023-020-110.00	Втулка	1	1	8245-223-021-109
19	E-2023-020-11.1.00	корпус шайба подшипника	2	2	8245-223-021-111
20	E-2023-020-113.00	втулка	1	1	8245-223-021-137
21	D-089-000712-0.266	прокладка подкл.: Рег. 30x42x0, 3	wg ...	потребности	8245-223-890-042
22	D-089-000712-0.268	подкл. Регул. 30x42x0, 5	wg ...	потребности.	8245-223-890-055
23	D-089-000712-0.273	подкл. Регул. 30x42x1,0	wg...	потребности	8245-223-890-068

искусства

Atxtop.ru Россия +7 918 19 35 859 Беларусь +375 29 7 243 529

Сборка 070-530-ось полная правая

Доска 5 CD.

Номер на_рис.	Нет чертежа или стандарта
26	PN-88/S-91240/60
27	PN-85/M-82105
28	PN-85/M-82175
29	ПН-76 / M-82001
30	PN-81/M-85111
31	ПН-76 / M-86003
32	ПН-85 / M-86100
33	PN-85/M-86100
34°	PN-78/M-82005

Atxtop.ru Россия +7 918 19 35 859 Беларусь +375 29 7 243 529

Номер на_рис.	искусства
	Нет чертежа или стандарта
41	S-5276-090-600.00 E-5276-090-610.00
42	D-5276-090-620.10
43	E-5276-090-630.10
.45	E-5276-090-100.00
47 48	D-5276-090-106.00 D-5276-090-107.00
51	PN-85/M82105
52	ПН-86 / М-82144
53	ПН-77 / М-82008
55 56	ПН-89 / М-85023 ПН-89 / М-85023

Atxtop.ru Россия +7 918 19 35 859 Беларусь +375 29 7 243 529

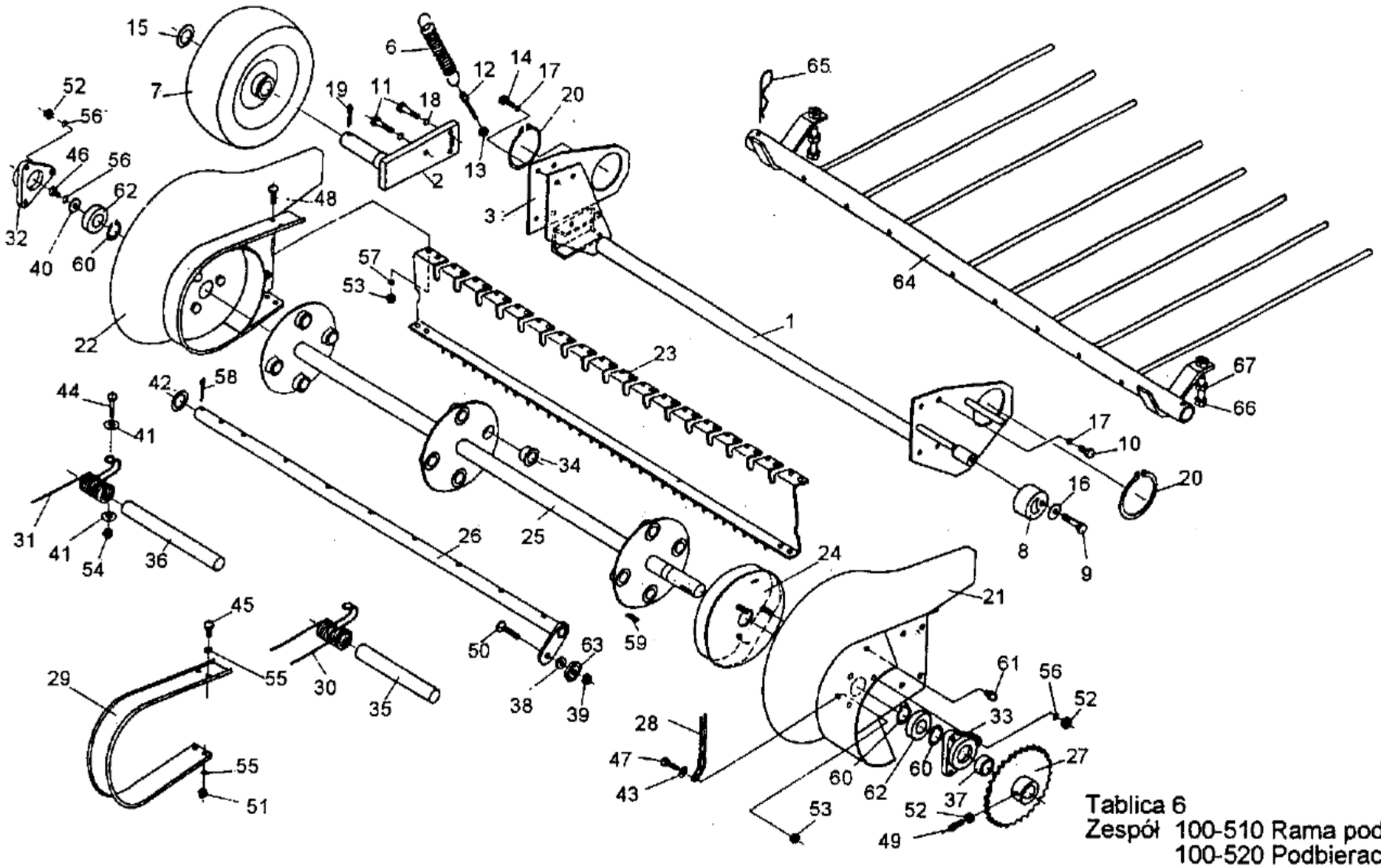

Tablica 6

Zespół	100-510	Rama podb. kpl.
	100-520	Podbieracz
	110	Ruszt kpl.

Atxtop.ru Россия +7 918 19 35 859 Беларусь +375 29 7 243 529

Сборка 100-510-рама пикапа kpl.

Доска 6

Номер на_рис.	искусства
	Нет чертежа или стандарта
	S-5276-100-500.01
1	A-5270-100-510.00 B-5270-100-560.00
2	D-5270-100-570.01
3	C-5270-100-660.11
6	D-5270-100-186.00
7..	C1-1322-160-730.10
	E1-2010-060-144.00
9	PN-85/M-82101
10	PN-85/M-82105
11	PN-85/M-82105
12	BN-76/1902-26
13	ПН-86 / M-82144
14	PN-85/M-82101

Atxtop.ru Россия +7 918 19 35 859 Беларусь +375 29 7 243 529

Сборка 100-510-рама пикапа kpl.

Доска 6 CD.

Номер на рис.			
15			PN-91/M-82004
16			PN-78/M-82005
		1	1
17			ПН-77 / М-82008
18			ПН-77 / М-82008
19			ПН-76 / М-82001
20			PN-81/M-85111

Atxtop.ru Россия +7 918 19 35 859 Беларусь +375 29 7 243 529

Доска 6 CD.

Номер на_рис.	искусства
	Нет чертежа или стандарта
	A-5270-100-520.01
21	A-5270-100-600.01
22	A-5270-100-610.00
23	D-5270-100-620.01
24	C-5270-100-630.00
25	D-5270-100-640.00
26	D-5270-100-650.01
27	D-5270-100-680.00
28	E-5270-100-109.01
29	C-5270-100-130.00
30	D-5270-100-131.00
31	D-5270-100-132.00
32	D-5270-100-133.00
33	D-5270-100-134.00
34	E-5270-100-136.01

Atxtop.ru Россия +7 918 19 35 859 Беларусь +375 29 7 243 529

Команда 100-520-Подборщик

Доска 6 CD.

Номер на рис.	Нет чертежа или стандарта	искусства	Имя части	кол. штук
				З-276
35	Е-5270-100-137.00		Труба И	12
36				
37	Е-5270-100-138.00 Е-5270-100-139.00		Труба II проставка втулка	4 1
38	Е-5270-100-140.00	1	Втулка	4
39 40	Е-5270-100-141.00 089-000710-0. 087		Гайка М12 балки Рул. Шайба 9х40х4	4 1
41	089-000710-0.104		Шайба 9х22х4	72
. 42	089-000712-0.273		Шайба 30х42х1	4
43 44	089-000709-1.082 PN-85/M-82101		Шайба 8, 4х24х3 винт М8х55-8.8-В-Fe / Zn8	1 36
45	PN-85/M-82105		Винт М6х16-8.8-В-Fe / Zn8	32
46	PN-85/M-82105		Винт М8х16-8.8-В-Fe / Zn8	1
47 48	PN-85/M-82105 PN-85/M-82105		Винт М8х25-8.8-В-Fe/Zn8 Винт М10х20-8.8-В-Fe/Zn8	1 8

Atxtop.ru Россия +7 918 19 35 859 Беларусь +375 29 7 243 529

Номер на_рис.	искусства	Имя части	кол. штук		Код Товара-Mater.
	Нет чертежа или стандарта		3-276	3-279	
49	ПН-87 / М-82305	Шруба прижал. М8х25-33Н-Fe/Zn8	1	1	
50	ПН-85 / М-82207	Винт М12х40-8.8-В-Fe/Zn8	4	4	
51	ПН-86 / М-82144	Гайка М6-8-В-Fe / Zn8	32	32	
52	ПН-86 / М-82144	Гайка М8-8-В-Fe / Zn8	7	7	
53	PN-85/M-82144	Гайка М10-8-В-Fe / Zn8	8		
54	PN-85/M-82175	Гайка самозатягивающаяся. М8-8-В-Fe/Zn8	37	37	
55	ПН-77 / М-82008	К. СПР. С 6,1-Fe/Zn8	64	64	
56	ПН-77 / М-82008	Подкл. СПР. С 8,2-Fe/Zn8	7	7	
5.7	ПН-77 / М-82008	Подкл. СПР. С 10,2-Fe/Zn8		8	
58	ПН-76 / М-82001	Шплинт S-Zn-5x45	4	4	
59	ПН-70 / М-85005	ПАЗ ПАЗ. А 8х7х40	1	1	
60	PN-81/M-85111	Кольцо ОС. СПР. Из 30	3	3	
61	ПН-76 / М-86003	Смазочный Станок St М8х1 / 450	1	1	
62	ПН-85 / М-86100	Шарикоподшипник. з. 6206-2RS	2	2	
63	КАТАЛОГ SKF	Подшипник 361201	4	4	

Atxtop.ru Россия +7 918 19 35 859 Беларусь +375 29 7 243 529

Группа 110-решетка КПЛ.

Доска 6 CD.

Номер на_рис.	искусства	
	Нет чертежа или стандарта	
	C-5276-110-500.00 C-5279-110-500.00	
64	D-5276-110-510.00 D-5279-110-510.00	
	2	
	2	
65 666 67	E-5270-110-102.00 PN-85/M-82105 PN-86/M-82144	

Atxtop.ru Россия +7 918 19 35 859 Беларусь +375 29 7 243 529

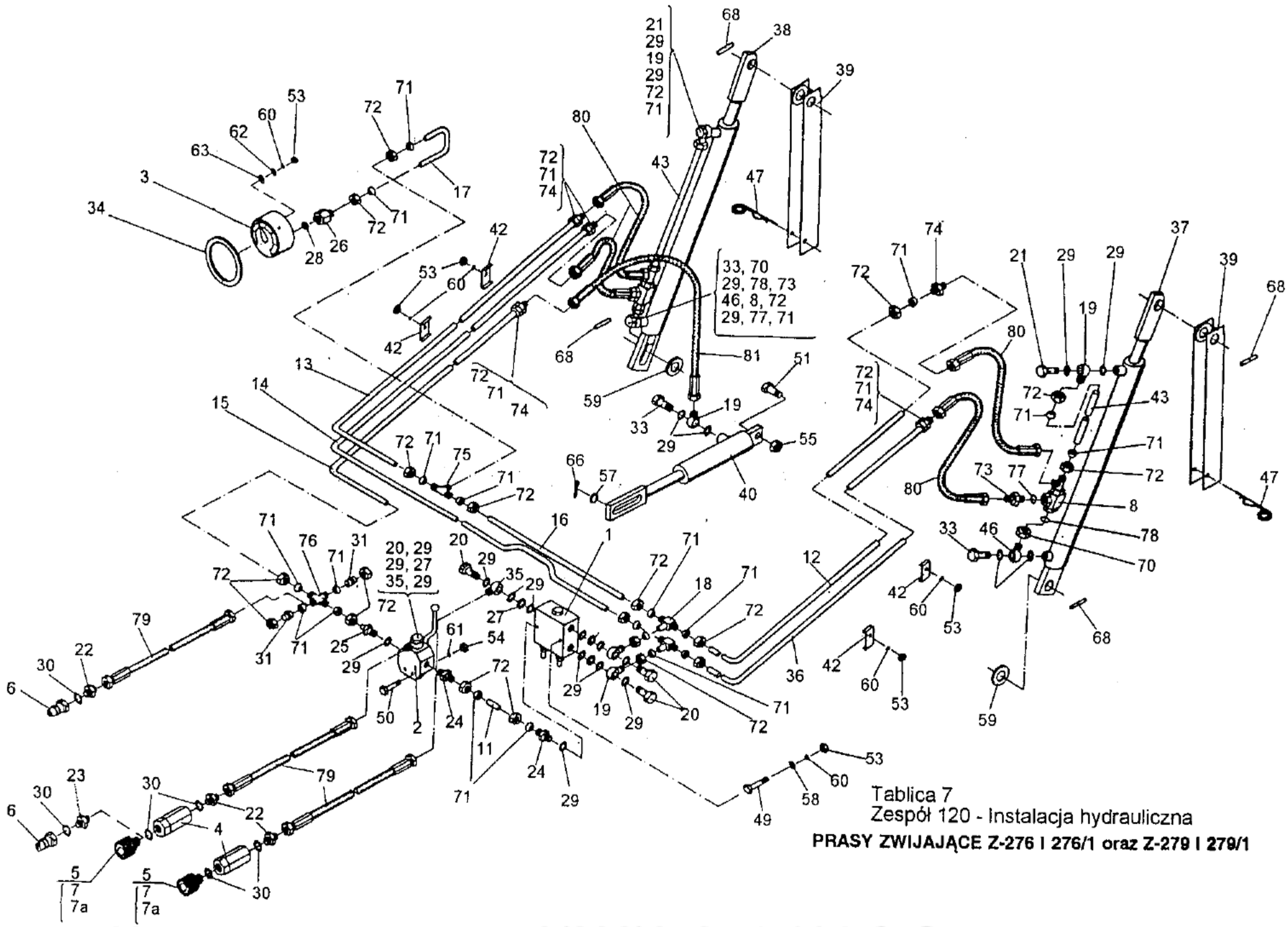

Tablica 7
Zespół 120 - Instalacja hydrauliczna

PRASY ZWIJAJĄCE Z-276 I 276/1 oraz Z-279 I 279/1

Atxtop.ru Россия +7 918 19 35 859 Беларусь +375 29 7 243 529

Сборка 120-гидравлическая система

Доска 7

Номер на_рис.	искусства
	Нет чертежа или стандарта
	A-5276-120-500.02
	A-5279-120-500.01
1	D-5270-120-510.00
2	D-5276-120-520.00
3	D-5270-120-530.00
4	E-5270-120-540.00
5	S-5270-120-550.00
6	
7	
7a	E-5270-120-124.00
	D-5276-120-560.00
11	E-5270-120-100.00
12	D-5276-120-101.02
13	D-5279-120-101.01 D-5276-120-102.02

Atxtop.ru Россия +7 918 19 35 859 Беларусь +375 29 7 243 529

Номер на_рис.	искусства
	Нет чертежа или стандарта
13	D-5279-120-102.01
14	D-5276-120-103.02
	D-5279-120-103.01
15	D-5276-120-104.02
	D-5279-120-104.00
16	E-5276-120-105.01
17	E-5276-120-106.00
18	E-5270-120-107.01
19	E-5270-120-108.00
20	E-5270-120-109.00
21	E-5270-120-110.00
22	E-5270-120-111.00
23	E-5270-120-112.00
24	E-5270-120-113.00
25	E-5270-120-114.01
26	E-5270-120-115.00

Atxtop.ru Россия +7 918 19 35 859 Беларусь +375 29 7 243 529

Сборка 120-гидравлическая система

Доска 7 CD.

Номер на_рис.	Нет чертежа или стандарта	Имя части	кол. штук З-276 и з-276/1	С-279 и с-279/1	Код Товара-Mater.
27	E-5270-120-116.00	Прокладка втулки	4	4	8245-270-121-160
28	E-5270-120-117.00	Прокладка манометра	1	1	8245-270-121-173
29	E-5270-120-118.00	Шайба 3/8"	25	25	8245-270-121-186
30	E-5270-120-119.00	Шайба 1/ 2 " / Страна/	4	4	8245-270-121-199
		Шайба 1/ 2 " / страны Запада./	7	7	
31	E-5270-120-120.00	Заглушка	2	2	8245-270-121-206
33	E-5270-120-123.00	Винт штуцера 3/8 " x32 с дросселированием	3	3	8245-270-121-234
34	E-5276-120-125.00	Втулка	1	1	8245-276-121-258
35	E-5276-120-128.00	Ниппель 3/8"-60	2	2	8245-276-121-286
36	D-5276-120-131.00	Нижний левый провод	1		8245-276-121-319
	D-5279-120-131.00	Нижний левый провод		1	8245-279-121-318
37	B-5269-070-510.00	Cylinder hydraul. поршень CJ-S14-40/25/375		2	8245-269-075-103
	B-5270-070-510.00	Cylinder hydraul. поршень CJ-S10-40/25/565	2		8245-270-075-101
38	B-5269-070-520.00	Cylinder hydraul. поршень CJ-S15-40/25/375		2	8245-269-075-205
	B-5270-070-520.00	Cylinder hydraul. поршень CJ-S11-40/25/565			8245-270-075-203
39	D-5269-070-610.00 D-5270-070-610.00	Защита сварных швов. Защита сварных швов.			8245-269-076-104 8245-270-076-102

искусства

Atxtop.ru Россия +7 918 19 35 859 Беларусь +375 29 7 243 529

Сборка 120-гидравлическая система

Доска 7 CD.

Номер на_рис.	Нет чертежа или стандарта	искусства	Имя части
40	C-5270-100-530.00		Цилиндр плунжера CN-S08-25/130
42	E-5276-120-126.00		хомут
43	E-5276-120-127.00		Кабель замка hydraul.
	E-5279-120-127.00		Кабель замка hydraul.
46	E-5276-120-130.00		Ниппель 3/8"-53
47	E-089-000992-0.331		Заглушка 6,5-Zn
49	PN-85/M-82101		Винт M6x55-8.8-B-Fe / Zn8
50	PN-85/M-82105		Винт M8x25-8.8-B-Fe / Zn8
51	PN-85/M-82101		Винт M12x55-8.8-B-Fe / Zn8
53	ПН-86 / M-82144		Гайка M6-8-B-Fe / Zn8
54	ПН-86 / M-82144		Гайка M8-8-B-Fe / Zn8
55	PN-85/M-82175		Самоблокирующаяся гайка. M12-8-B-Fe/Zn8
57	ПН-91 / M-82004		Шайба 20
58	ПН-78 / M-82005		Шайба 6.4 Fe / Zn8
59	ПН-78 / M-82005		Шайба 31
60	ПН-77 / M-82008		Шайба спресс. C 6.1 Fe / Zn8
61	ПН-77 / M-82008		Шайба спресс. C 8,2 Fe / Zn8

Atxtop.ru Россия +7 918 19 35 859 Беларусь +375 29 7 243 529

Сборка 120-гидравлическая система

Доска 7 CD.

Номер на рис.	Нет чертежа или стандарта	искусства Имя части	кол. штук
			З-276 и з-276/1
		З-279/1	
62	ПН-59 / М-82030	Шайба ОКР. 6.5 Fe/Zn8	2
63			
666	ПН-59 / М-82030	Шайба ОКР. 8.5 Fe/Zn8	2
68	ПН-76 / М-82001	Шплинт S-Zn-6, 3x40	2
70	PN-89/M-85023 PN-65/M-73109	Пружинный штифт 8x50 контргайка M18x1. 5	2
71	PN-65/M-73137	Зажимное кольцо 16-10	25
72	PN-65/M-73139	гайка 16-10	25
73	PN-65/M-73140	корпус соединения 16-10	2
.74	PN-65/M-73141.	корпус соединения 16-10	5
75			
76	PN-66/M-73147 PN-65/M-73149	Корпус фитинга тройник. 16-10 корпус штуцера четверка. 16-10	1 1
77	ПН-60 / М-86961	Уплотнительное кольцо. 13,3x2,4	2
78	ПН-60 / М-86961	Уплотнительное кольцо. 15, 3x2, 4	2
79	BN-81/1903-01	АА гибкий кабель-10-2000-10/13 страна	2
		АА гибкий кабель-10-2000-10/13 страны Заксобрания.	
80	BN-81/1903-01	АА гибкий кабель-10-350-10/10	
81	BN-81/1903-01	АА гибкий кабель-10-1400-10/10	

Atxtop.ru Россия +7 918 19 35 859 Беларусь +375 29 7 243 529

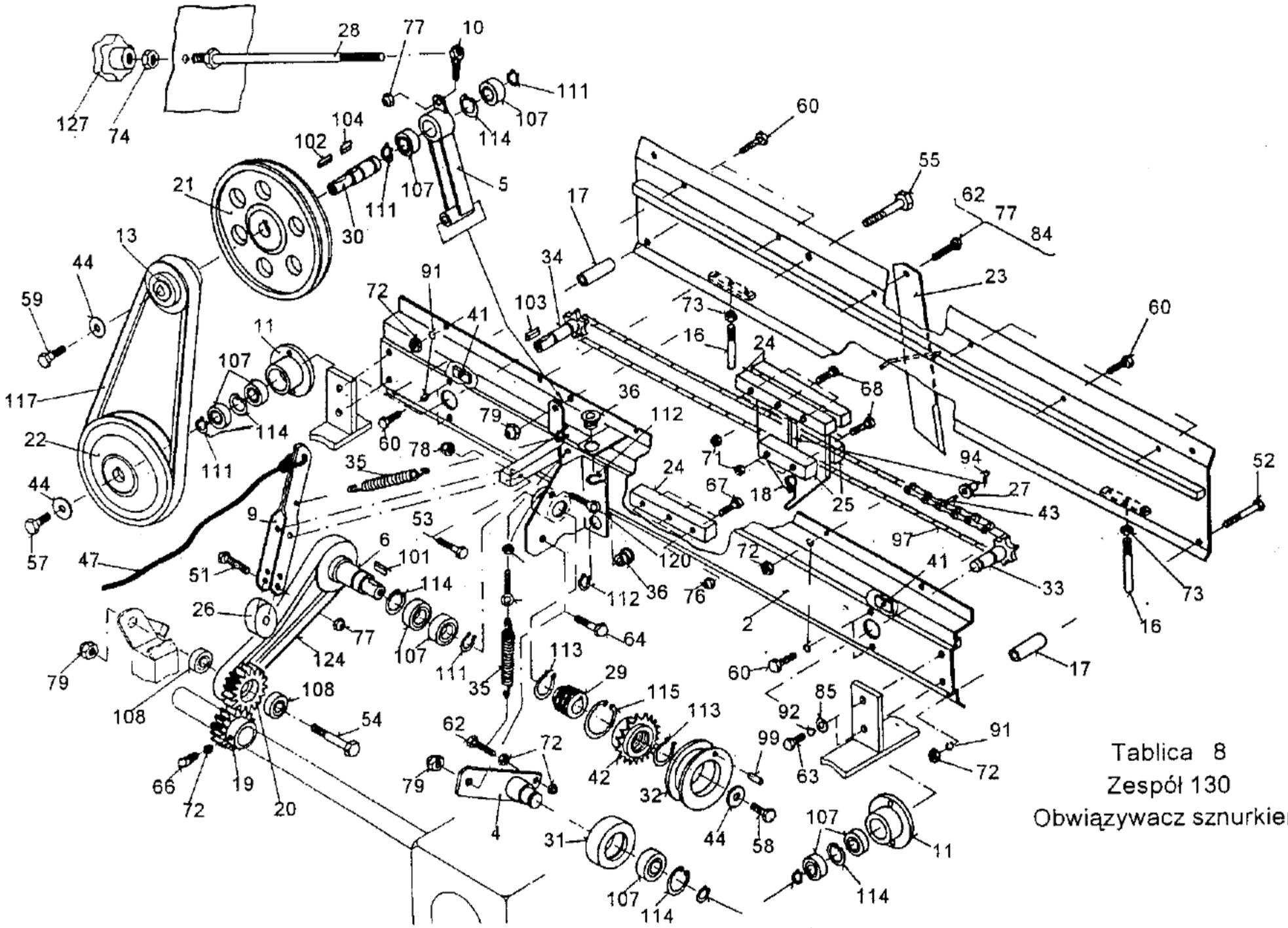

Tablica 8
Zespół 130
Obwiązywacz sznurkiem

Atxtop.ru Россия +7 918 19 35 859 Беларусь +375 29 7 243 529

Доска 8

Nr na rys.			Нет чертежа или стандарта	
			A-5270-130-500.02	
2	3		B-5270-130-530.00	
		1	D-5270-130-540.00	8245-270-135-401
4			E-5270-130-550.00	
5	6		D-5270-130-560.00	
			E-5270-130-580.00	
9	11		D-5270-130-610.01	
10			E-5270-130-620.00	
			D-5270-130-630.00	8245-270-136-606
13 :			E-5270-130-660.00	
16			E-5270-1 1 128.00	
17			E-5270-130-140.00	
18			C-5270-130-160.01	
19			D-5270-130-161.00	

Atxtop.ru Россия +7 918 19 35 859 Беларусь +375 29 7 243 529

Доска 8 CD.

Номер на_рис.	искусства
	Нет чертежа или стандарта
20	E-5270-130-162.01
21	D-5270-130-163.01
22	D-5270-130-164.00
23	D-5270-130-166.01
24	D-5270-130-167.00
25	E-5270-130-168.00
26	E-5270-130-169.00
27	E-5270-130-170.00
28	E-5270-130-172.00
29	E-5270-130-173.00
30	E-5270-130-174.00
31	E-5270-130-175.00
32	E-5270-130-176.00
33	E-5270-130-177.00
34	E-5270-130-178.00
35	E-5270-130-180.00
36	E-5270-130-181.00

Atxtop.ru Россия +7 918 19 35 859 Беларусь +375 29 7 243 529

Группа 130-завязыватель шнура

Доска 8 CD.

Номер на_рис.	Нет чертежа или стандарта	искусства Имя части	кол. штук з-276 и з-276/1
41	E-5270-130-189.01		4
42	E-5270-130-190.00	1-рядная пластина свободного хода. г=181 -	
43	E-5270-130-191.00	Цепной штифт	1
44	E-5270-130-194.00	Шайба ОКР. 7x30x3	3
47	E-5261-260-107.00	Кабель управления	
.. 51	PN-85/M-82101	Šruba M8x50-8.8-B-Fe/Zn8	
52	PN-85/M-82101	Винт M8x60-8.8-B-Fe / Zn8	2
53	PN-85/M-82101	Винт M10x50-8.8-B-Fe / Zn8	1
54	PN-85/M-82101	Винт M12x60-8.8-B-Fe / Zn8	1
55	PN-85/M-82101	Винт M12x80-8.8-B-Fe/Zn8	1
57	PN-85/M-82105	Винт M6x16-8.8-B-Fe / Zn8	1
58	PN-85/M-82105	Винт M6x30-8.8-B-Fe / Zn8	1
59	PN-85/M-82105	Винт M6x50-8.8-B-Fe / Zn8	1
60	PN-85/M-82105	Винт M8x16-8.8-B-Fe / Zn8	5
61	PN-85/M-82105	Винт M8x20-8.8-B-Fe/Zn8	

Atxtop.ru Россия +7 918 19 35 859 Беларусь +375 29 7 243 529

Номер на_рис.	искусства
	Нет чертежа или стандарта
62	PN-85/M-82105
63	PN-85/M-82105
64	PN-85/M-82105
666	PN-87/M-82305
67	PN-74/M-82302
688	PN-74/M-82302
71	PN-86/M-82144
72	PN-86/M-82144
73	ПН-86 / M-82144
74	ПН-86 / M-82144
76	PN-85/M-82175
77	PN-85/M-82175
78	PN-85/M-82175
79	PN-85/M-82175

Atxtop.ru Россия +7 918 19 35 859 Беларусь +375 29 7 243 529

Группа 130-завязыватель шнура

Доска 8 CD.

Номер на рис.	Нет чертежа или стандарта	искусства	Имя части	кол. штук з-276 и з-276/1	кол. штук з-279 и
84	PN-78/M-82005	5	Шайба 8,4-Fe/Zn8	5	3-279/1 5
85	PN-78/M-82005	4	Шайба 10,5-Fe / Zn8	4	4
91	PN-77/M-82008		К. СПР. C-8,2-Fe / Zn8	9	9
92	PN-77/M-82008		Подкл.		
			СПР. Z-10,2-Fe / Zn8	4	4
94	97 ’6 / M-82001		Шплинт S-Zn 2x10	1	1
			Цепь 10b-130ps		
99°	ПН-89 / M-85023		Пружинный штифт 6x16		1
101	ПН-70 / M-85005		ПАЗ призма. A5x5x20	1	1
102 103	ПН-70 / M-85005		ПАЗ призма. A5x5x25	1	1
	ПН-70 / M-85005		ПАЗ призма. A6x6x14	1	1
104	ПН-70 / M-85005		ПАЗ призма. A6x6x20	1	1
107	PN-85/M-86100		Шарикоподшипник. з. 6004 2rs		Н О
108	PN-85/M-86100		шарикоподшипник. з. 6201 2RS		

Atxtop.ru Россия +7 918 19 35 859 Беларусь +375 29 7 243 529

Номер – на_рис.	Нет чертежа или стандарта	Имя части	кол. штук искусства З-276 и з-276/1	С-279 и с-279/1	Код Товара-Mater.
111	PN-81/M-85111	Кольцо ОС. СПР. З-20	6	6	
112	PN-81/M-85111	Кольцо ОС. СПР. З-28		2	
113	PN-81/M-85111	Кольцо ОС. СПР. З-35			
114	PN-81/M-85111	Кольцо ОС. СПР. В-42			
115	PN-81/M-85111	Кольцо ОС. СПР. В-80	1	1	
117	ПН-86 / M-85200/06	Клиновой ремень А 1060	1		
120 121	BN-76/1902 - 26: BN-76/1902-26	Винт с выдвижным ухом CD-M8X50-Fe/Zn8 винт с выдвижным ухом CD-M8x60-Fe / Zn8			
124	ZN-89/MP-G/Sa-42	Клиновой ремень SPZ 612 / Ls/			
127	OOO "Jedlimex"	Ручка Ø70-M14			

Atxtop.ru Россия +7 918 19 35 859 Беларусь +375 29 7 243 529

Tablica 9

Zespół 160-610
Pojemnik siatki
(do zesp. 160- tablica 12)

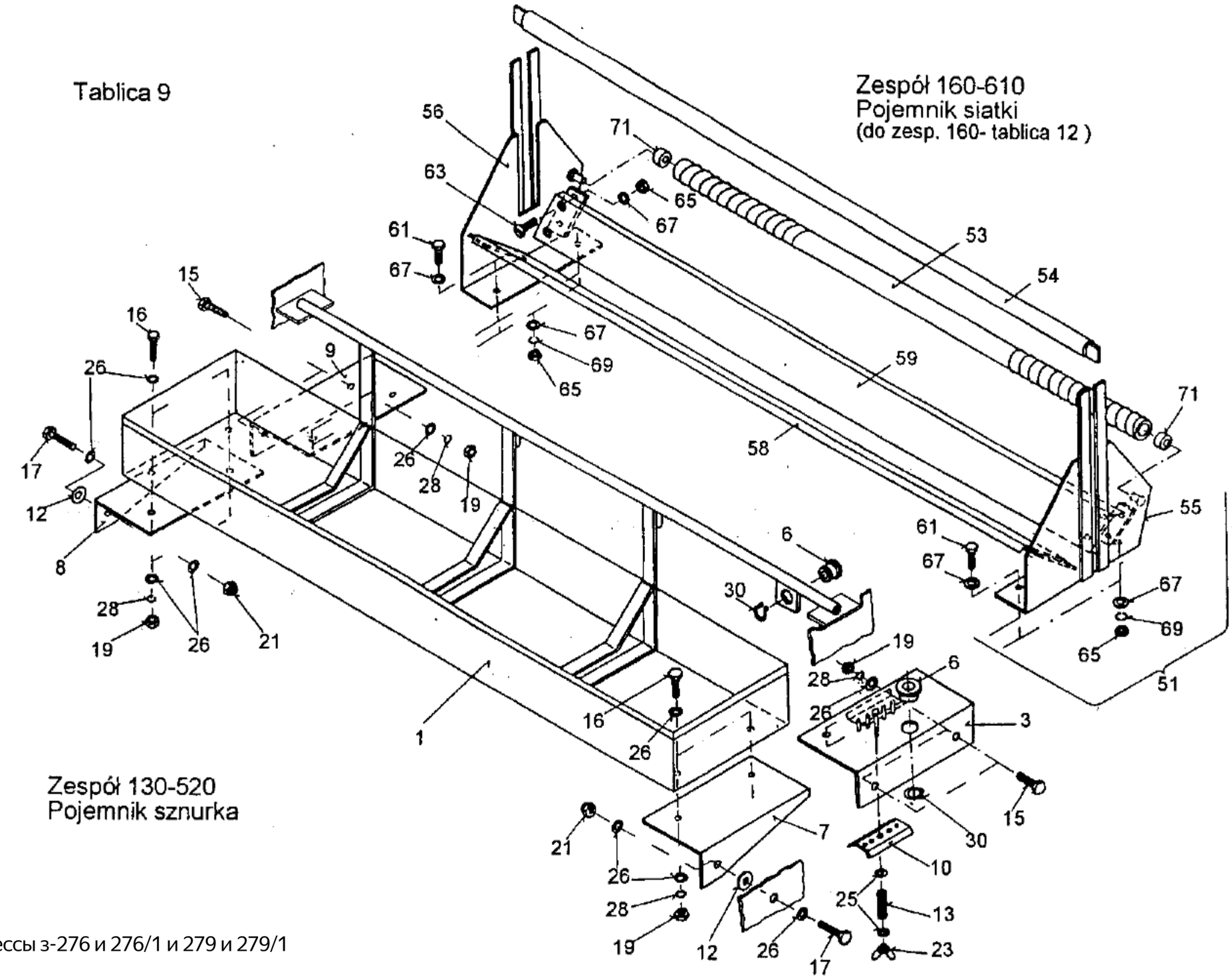

Atxtop.ru Россия +7 918 19 35 859 Беларусь +375 29 7 243 529

Сборка 130-контейнер для шнура

Доска 9

Номер на_рис.	искусства
	Нет чертежа или стандарта
1	D-5270-130-520.10
3	E-5270-130-590.02
6 7	E-5270-130-181.00
8. 9	E-5270-130-184.11 E-5270-130-185.11 E-5270-130-187.00
10	E-2023-030-147.00
12 13	089-000710-2.080 089-000975-3.811

Atxtop.ru Россия +7 918 19 35 859 Беларусь +375 29 7 243 529

Сборка 130-контейнер для шнура

Доска 9 CD.

Номер на рис.	Нет чертежа или стандарта	Имя части	кол. штук з-276 и з-276/1	кол. штук с-279 и с-279/1	искусства	Код Товара-Mater.
15	PN-85/M-82105	Винт M8x20-8.8-B-Fe/Zn8	4	4		
16	PN-85/M-82105	Винт M8x25-8.8-B-Fe / Zn8	4	4		
17	PN-85/M-82105	Винт M8x30-8.8-B-Fe / Zn8				
19	ПН-86 / M-82144	Гайка M8-8-B-Fe / Zn8				
21	PN-85/M-82175	Гайка самозатягивающаяся. M8-8-B-Fe/Zn8				
23	ПН-76 / M-82439	Гайка крыла. M6-5-Fe/Zn8	1			
25	ПН-78 / M-82005	К. ОКР. 6,4-Fe/Zn8	2	2		
26	ПН-78 / M-82005	К. ОКР. 8,4-Fe/Zn8	10	10		
28	ПН-77 / M-82008	К. напрягись. Z-8,2-Fe/Zn8				
30	PN-81/M-85111	Кольцо ОС. СПР. З-28				

Atxtop.ru Россия +7 918 19 35 859 Беларусь +375 29 7 243 529

Сборка 160-контейнер сетки

Доска 9 CD.

Номер на_рис.	Нет чертежа или стандарта	Имя части	кол. штук искусства З-276 и з-276/1	С-279 и с-279/1	Код Товара-Mater.
51	B-5270-160-610.00	Контейнер сетки комплект.		1	8245-270-166-101
53	B-5270-160-640.00	Труба КПЛ. сварка.	1		8245-270-166-407
54	B-5270-160-650.00	Стержень КПЛ. сварка.	1		8245-270-166-509
55	B-5270-160-660.00	Левый лист КПЛ. СП.			8245-270-166-600
56	B-5270-160-670.00 B-5270-160-670.00	Лист закона КПЛ. СП.			8245-270-166-702
58	E-5270-160-102.00	Передний лист			8245-270-161-020
59	D-5270-160-103.00	Задний лист			8245-270-161-033
61	PN-85/M-82105	Винт M8x20-8.8-B-Fe/Zn8	4	4	
63	ПН-85 / M-82207	Винт M8x25-8.8-B-Fe/Zn8	8	8	
65	ПН-86 / M-82144	Гайка M8-8-B-Fe / Zn8	12	12	
67	ПН-78 / M-82005	Шайба OKP. 8,5-Fe/Zn8	16	16	
69	ПН-77 / M-82008	К. напрягись. Z-8,2-Fe/Zn8	4	4	
7 1	ПН-85 / M-86100	Шарикоподшипник 6200 2RS			

Atxtop.ru Россия +7 918 19 35 859 Беларусь +375 29 7 243 529

TABLICA 10

Zespół 140 - Instalacja elektryczna

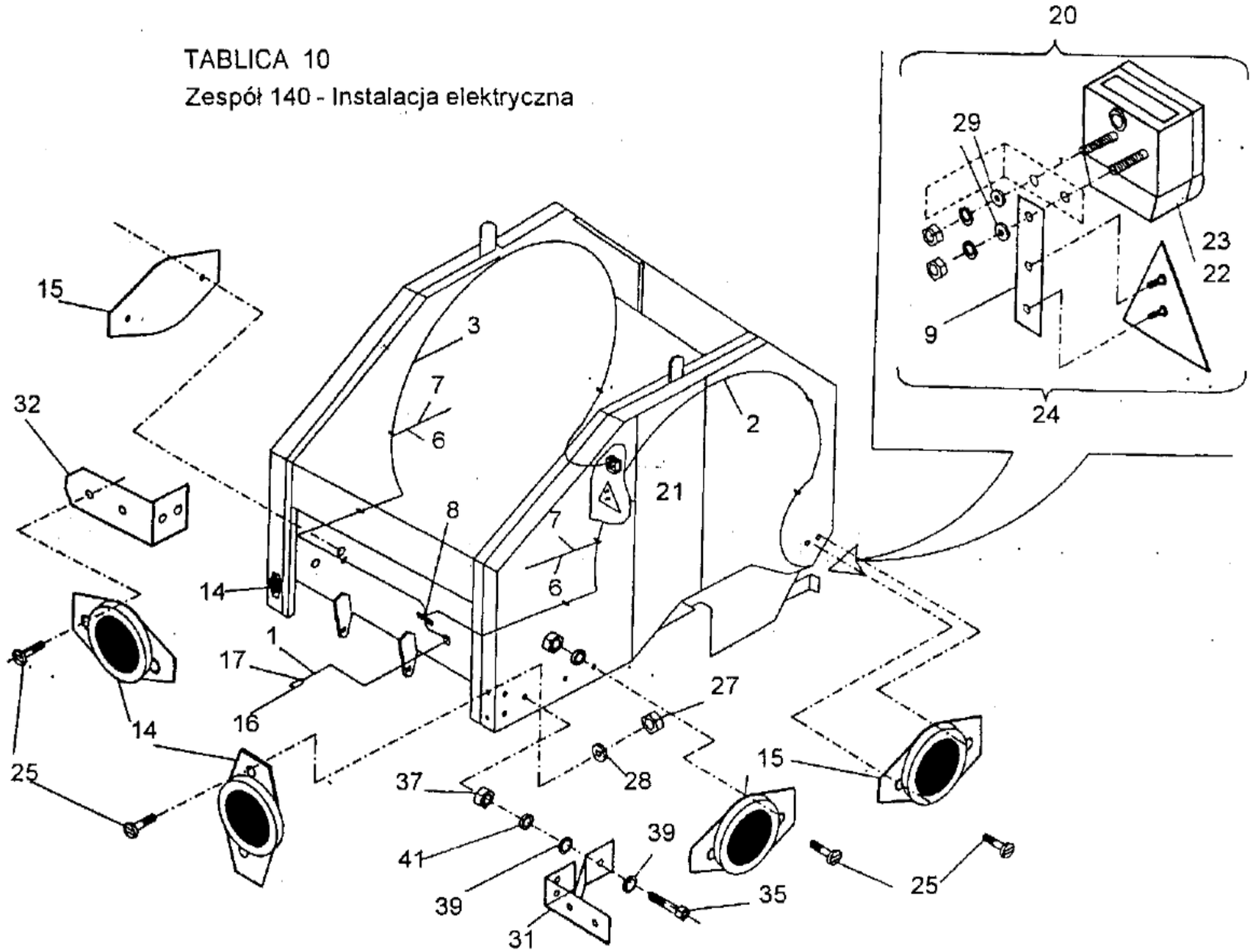

Atxtop.ru Россия +7 918 19 35 859 Беларусь +375 29 7 243 529

Сборка 140-электропроводка

Доска 10

Номер на_рис.	Нет чертежа или стандарта	Имя части	кол. штук З-276 и з-276/1	искусства	Код Товара-Mater. С-279 и с-279/1
	S-5270-140-500.01 S-5279-140-500.00	Электроустановка КПЛ. Электроустановка КПЛ.			8245-270-145-002 8245-279-145-000
1	D-5270-140-510.00	Основной провод комплект.			8245-270-145-104
2	D-5270-140-530.00 D-5279-140-530.00	Жгут проводов левый КПЛ. Жгут проводов левый КПЛ.			8245-270-145-308 8245-279-145-305
3 3	D-5270-140-540.00 D-5279-140-540.00	Жгут проводов правый комплект. Жгут проводов правый комплект.			8245-270-145-400 8245-279-145-407
6 7 8	WSK-5502-80% Zn-82/2884/100201 7051/05-00-004	Полоса 120 Шпилька А разъем пластины 4-зажим. тип 507.00	5 5 1		5 5 1 8247-051-050-071
9	E-5270-140-101.01	Ремешок	2		2 8245-270-141-011

Atxtop.ru Россия +7 918 19 35 859 Беларусь +375 29 7 243 529

Сборка 140-электропроводка

Доска 10 кд.

Номер искусства на_рис.

15

14

16

17

20

21

Atxtop.ru Россия +7 918 19 35 859 Беларусь +375 29 7 243 529

Сборка 140-электропроводка

Доска 10 кд.

Номер на_рис.	искусства Нет чертежа или стандарта	Имя части	кол. штук з-276 и с-279 и з-276/1 с-279/1		Код Товара-Mater.
24 25	Виталь в-ва	Устрой. отблеск. треугольный UT-150-III-A	2 12	2	
26	PN-85/M-82215 PN-85/M-82215	Винт M5x16-4,8-B-Fe/Zn8 Винт M5x25-4,8-B-Fe/Zn8	2	12 2	
27	ПН-86 / M-82144	Гайка M5-5-B-Fe / Zn8	14	14	
28	ПН-77 / M-82008	K. СПР. Z-5,1-Fe / Zn8	14	14	
29	ПН-59 / M-82030	K. OKP. 6.5 Fe/Zn8	4	4.....	
31 32	E-5276-150-680.00 E-5276-150-120.00	Левый кронштейн (только страна) правый кронштейн (только страна)		1	8245-276-156-804 8245-276-156-209
35	PN-85/M-82105	Винт M6x16-8.8-B-Fe / Zn8		сл.	
37	ПН-86 / M-82144	Гайка M6-8-B-Fe / Zn8	5	5	
39	ПН-78 / M-82005	K. OKP. 6.4 Fe/Zn8	10	10	
41	ПН-77 / M-82008	K. СПР. Z-6,1 Fe / Zn8	5	5	

Atxtop.ru Россия +7 918 19 35 859 Беларусь +375 29 7 243 529

TABLICA 11

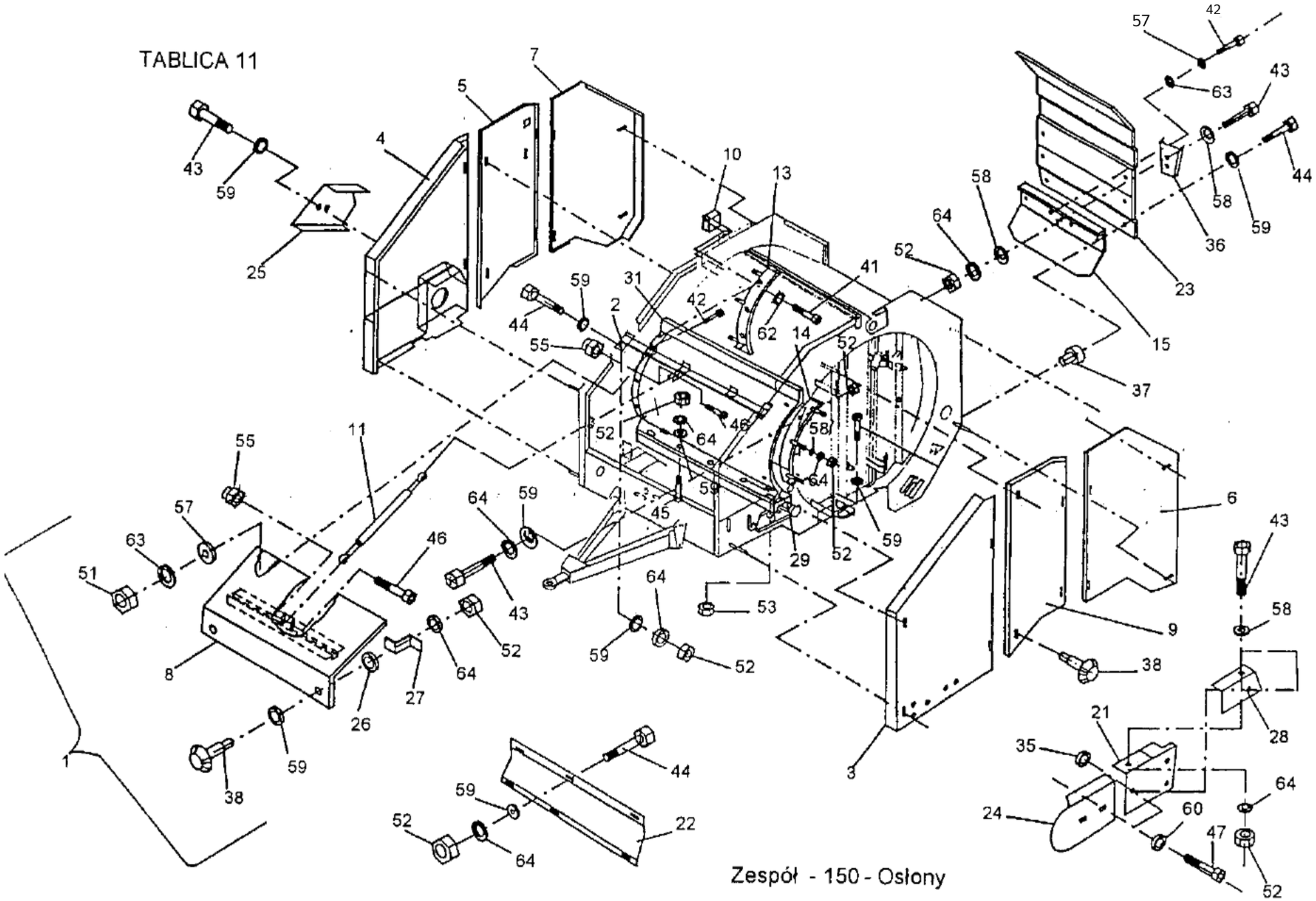

Atxtop.ru Россия +7 918 19 35 859 Беларусь +375 29 7 243 529

Сборка 150-крышки в комплекте

Доска 11

Номер – на_рис.	рис.	искусства
2		Нет чертежа или стандарта
3		A-5276-150-500.03 A-5279-150-500.02
5		
6		B-5279-150-800.01 B-5270-150-510.01 B-5269-150-510.01 D-5270-150-520.10 E-5276-150-590.10 E-5279-150-590.00 D-5276-150-600.11 C-5279-150-600.01 E-5276-150-610. 10 E -5279 -150-610.00 E-5276-150-710.00 E-5276-150-620.00 E-5279-150-620.00 E-5279-150-720.00

Atxtop.ru Россия +7 918 19 35 859 Беларусь +375 29 7 243 529

Сборка 150-крышки в комплекте

Доска 11 CD.

Номер на_рис. рис.	Нет чертежа или стандарта	Имя части	колл
7	E-5276-150-630.00 E-5279-150-630.00	Щиток задний правый комплект. Щиток задний правый комплект. 1/	З-276 и з-276/1
8	E-5279-150-730.00 B-5270-150-640.10	Щиток задний правый комплект. 2 / крышка	
	B-5269-150-640.10	сварка. Крышка сварного шва.	
9	D-5276-150-670.10	Центральная крышка левая КПЛ.	
	E-5276-150-670.00 E-5276-150-770.00	Центральная крышка левая КПЛ. 1/ 2/	
10	S-5270-150-750.00	Центральная крышка левая КПЛ. Счетчик тюков КПЛ.	
1 1	D-5270-150-700.00	Гидравлический цилиндр pneumat. F. A 21141	
13	D-5276-150-780.00	Лист закона КПЛ. сварка.	
	D-5279-150-780.00	Лист закона КПЛ. сварка.	
14	D-5276-150-790.00	Левый лист КПЛ. сварка.	
	D-5279-150-790.00	Левый лист kpi. сварка.	
15	D-5276-150-690.00	Задняя крышка нижняя комплект.	
21	D-5276-150-106.02	Крышка левая нижняя	
23	D-5276-150-111.01	Задняя крышка верхняя	

Atxtop.ru Россия +7 918 19 35 859 Беларусь +375 29 7 243 529

Сборка 150-крышки в комплекте

Доска 11 CD.

Номер – на_рис.	Нет чертежа или стандарта	Имя части	кол. штук искусства З-276 и з-276/1	С-279 и с-279/1	Код Товара-Mater.
23 24	D-5279-150-111.01 D-5270-150-112.00	Задняя крышка пикапа 3/	1..	1 1	8245-279-151-119 8245-270-151-124
25	E-5270-150-144.02	Нижняя правая крышка	1	1	8245-270-151-149
26	E-5270-150-148.00	Шайба	2	2	8245-270-151-486
27	E-5270-150-149.00	Плоский бар 4/	2	2	8245-270-151-499
28	E-5276-150-156.00	Крышка привода пикапа 44 4/	1		8245-276-151-560
29	D-5276-150-161.00	Цевье 5,			8245-276-151-619
31	D-5276-150-200.00 D-5279-150-200.00	Листовой Металл		1	8245-276-152-006 8245-279-152-005
35	E-2023-070-174.00	Кольцо 4,	3	3	8245-223-071-741
36	1692 080 Mi	Гнездо треугольника	1	1	
37	6 420 397	Nit M8x11x17 wg Gesipa	16	12	
38	Сполд. Работа "Jedlimex"	Ручка Ø45-M8x16	14	14	
41	PN-85/M-82105	Винт M4x10-8.8-B-Fe / Zn8			
42 43	PN-85/M-82105 PN-85/M-82105	Винт M6x16-8.8-B-Fe/Zn8 Винт M8x16-8.8-B-Fe / Zn8	13	13	

Atxtop.ru Россия +7 918 19 35 859 Беларусь +375 29 7 243 529

Сборка 150-крышки в комплекте

Доска 11 CD.

Номер – – – па rys. –		искусства
		Нет чертежа или стандарта
44 45	PN-85/M-82105	PN-85/M-82105
46		PN-85/M-82105
		3
47		PN-85/M-82105
48		PN-85/M-82105
49		PN-85/M-82105
51		ПН-86 / M-82144
52		ПН-86 / M-82144
53		ПН-86 / M-82144
55		PN-85/M-82175
57		ПН-59 / M-82030
58		ПН-78 / M-82005
59		ПН-59 / M-82030
60		ПН-59 / M-82030
62		ПН-77 / M-82008
63		ПН-77 / M-82008
	Рулонные прессы з-276 и 276/1 и 279 и 279/1	ПН-77 / M-82008

1 / для прессов с колесами 10,0-15

Atxtop.ru Россия +7 918 19 35 859 Беларусь +375 29 7 243 529

Tablica 12
Zespół 160
Obwiązywacz siatką

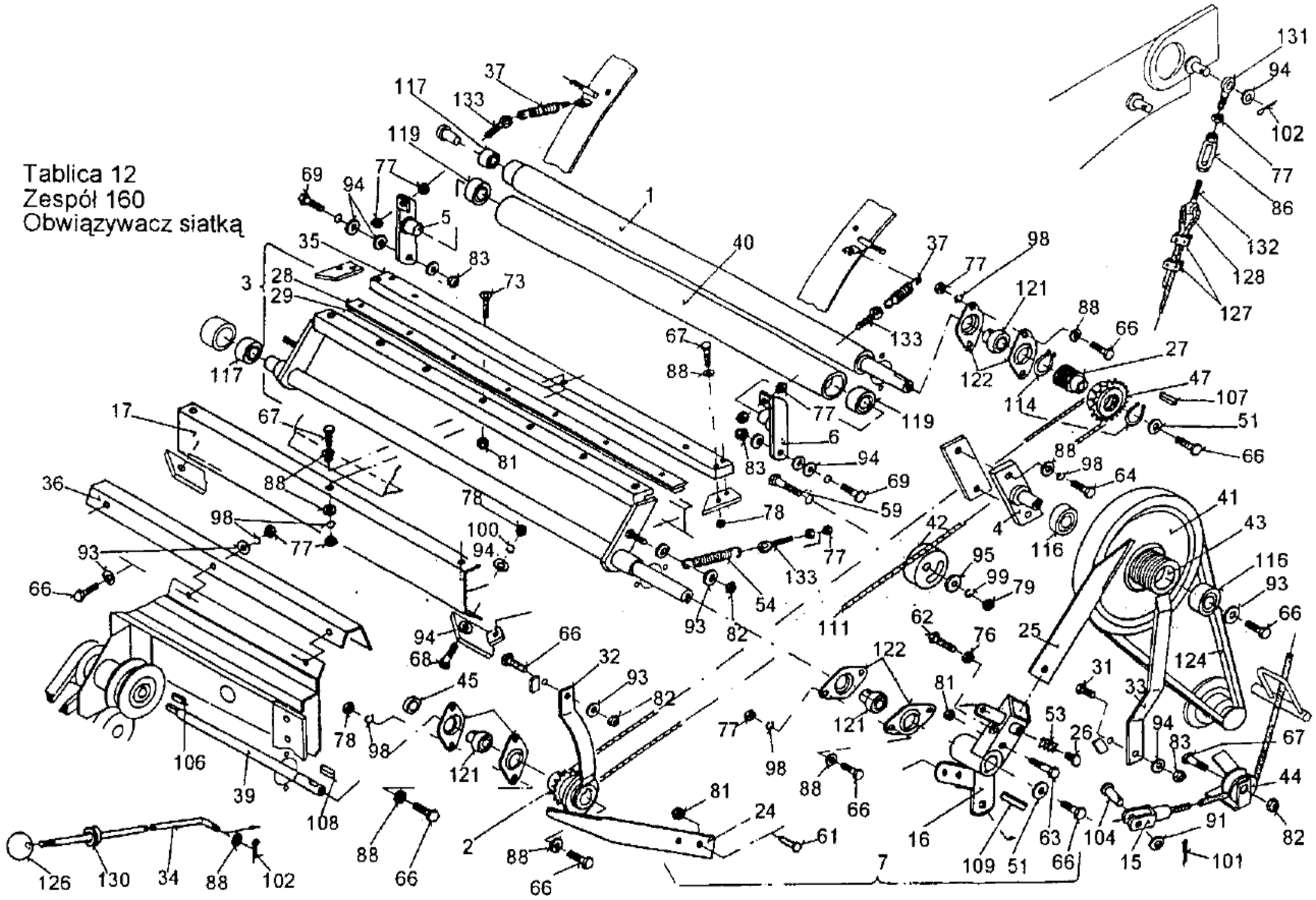

Atxtop.ru Россия +7 918 19 35 859 Беларусь +375 29 7 243 529

Сборка 160-обвязка сеткой (на заказ)

Доска 12

Номер на_рис.	рис. ертежа или стандарта	искусства	Имя части	кол. штук
				З-276 и з-276/1
	A-5276-160-520.02		Обвязка сеткой КПЛ. МОН. из емких. сетка табл. 9/	
	A-5279-160-520.01		Обвязка сеткой КПЛ. МОН.	
1	D-5270-160-530.00		из емких. сетка табл. 9 /	
2	D-5270-160-550.00		ролик прорезиненный ступица управления комплект. СП.	
3	C-5270-160-560.00		Кронштейн с ножом kpl.	
4	D-5270-160-570.00		Цапфа КПЛ. сварка.	
5:...	D-5270-160-580.00		Правая рука	
6	D-5270-160-590.00		Левое плечо	
7	B-5270-160-600.00		Рычаг управления КПЛ. МОН.	

Atxtop.ru Россия +7 918 19 35 859 Беларусь +375 29 7 243 529

Доска 12 CD.

Номер на_рис.	искусства
	Нет чертежа или стандарта
15	E-5269-160-680.00 E-5270-160-690.00
16	E-5270-160-700.01
17	E-5270-160-710.01
.24	D-5270-160-124.01
25	D-5270-160-125.00
26	E-5270-160-131.00
27	D-5270-160-142.00
28	D-5270-160-147.00
29	E-5270-160-225.00
31	E-5270-160-188.00
32	D-5270-160-190.00
33	D-5270-160-191.10
34	D-5276-160-192.01
35	D-5270-160-195.00

Atxtop.ru Россия +7 918 19 35 859 Беларусь +375 29 7 243 529

Команда 160-связыватель с сеткой

Доска 12 CD.

Номер на рис.	Нет чертежа или стандарта	искусства	Имя части	кол. штук З-276 и з-276/1	кол. штук С-279 и с-279/1	Код Товара-Mater.
36	D-5276-160-197.01		Крышка	1		8245-276-161-979
37	E-5270-160-199.01		пружина II	2	2	8245-270-161-996
39	D-5270-160-201.00		Приводной вал	1		8245-270-162-019
40	D-5270-160-202.00		Рулон			8245-270-162-021
41	E-5270-160-203.10		Шкив			8245-270-162-034
42	E-2010-060-144.00		Натяжитель		1	8245-223-000-094
43	D-5270-160-206.10		Оправа		1	8245-270-162-062
44	D-5270-160-207.00		Шайба			8245-270-162-075
45	E-5270-160-224.00		Втулка / для импорта подшипников /			8245-270-162-240
47	D-5270-130-190.00		1-рядная обгонная муфта. г=18			8245-270-131-907
51	E-089-000709-1.082		К. ОКР. 8,4x24x3		3	8245-223-890-159
53	E-089-000975-3.913		Пружина		1	8245-223-890-259
54	E-089-000976-5.510		Пружина			8245-223-890-363

Atxtop.ru Россия +7 918 19 35 859 Беларусь +375 29 7 243 529

Команда 160-связыватель с сеткой

Доска 12 CD.

Номер на_рис.			искусства
			Нет чертежа или стандарта
57 58	PN-85/M-82101		PN-85/M-82101
59			
			PN-85/M-82101
61			PN-85/M-82105
62			PN-85/M-82105
63			PN-85/M-82105
64			PN-85/M-82105
66			PN-85/M-82105
67			PN-85/M-82105
68			PN-85/M-82105
69			PN-85/M-82105
70			PN-85/M-82105
73		21	PN-85/M-82207
76			PN-86/M-82144
77			PN-86/M-82144

Atxtop.ru Россия +7 918 19 35 859 Беларусь +375 29 7 243 529

Доска 12 CD.

Номер на_рис.	
	Нет чертежа или стандарта
78 79	PN-86/M-82144 PN-86/M-82144
81 82	PN-85/M-82175
83	PN-85/M-82175 PN-85/M-82175
866	ПН-58 / М-82269
88 89	PN-78/M-82005 PN-78/M-82005
91	ПН-78 / М-82007
93	ПН-59 / М-82030
94 95	PN-59/M-82030 PN-59/M-82030

Atxtop.ru Россия +7 918 19 35 859 Беларусь +375 29 7 243 529

Команда 160-связыватель с сеткой

Доска 12 CD.

Номер на_рис.	Нет чертежа или стандарта	Имя части	кол. штук З-276 и з-276/1	искусства С-279 и с-279/1	Код Товара-Mater.
98	ПН-77 / М-82008	Пружинная шайба Z-8,2-Fe / Zn8	11	1 1	
99	ПН-77 / М-82008	Пружинная шайба Z-12,2-Fe/Zn8	1	1	
100	ПН-77 / М-82008	Пружинная шайба Z-10,2-Fe/Zn8	2	2	
101	ПН-76 / М-82001	Шплинт S-Zn-2, 5x16	1	1	
102	ПН-76 / М-82001	Шплинт S-Zn-3,2x20	2	2	
104	ПН-90 / М-83002	Штифт B10x30 / 25-Fe/Zn8			
106	ПН-70 / М-85005	ПАЗ призма. A5x5x14			
107	ПН-70 / М-85005	ПАЗ призма. A6x6x20			
108	ПН-70 / М-85005	ПАЗ призма. A6x6x25	1	1	
109	ПН-70 / М-85005	ПАЗ призма. A6x6x63	1	1	
111	PN-77/M-84168	Цепь 081-72 PS	1	1	
114	PN-81/M-85111	Кольцо ОС. СПР. 3-35	2	2	
116	PN-85/M-86100	Шарикоподшипник 6002 2rs			
117	PN-85/M-86100	шарикоподшипник 6004 2rs			

Atxtop.ru Россия +7 918 19 35 859 Беларусь +375 29 7 243 529

Команда 160-связыватель с сеткой

Доска 12 CD.

Номер на рис.	искусства
	Нет чертежа или стандарта
119	ПН-85 / М-86100
121	ПН-73 / М-86120
122	ПН-78 / М-86468
124	ПН-86 / М-85200/06
126 127	PN-63/M-56170 PN-78/M-80241
128	PN-66/M-80247
13 13 132	BN-89/3688-01 BN-76/1902-26
133	BN-76/1902-26
	BN-76/1902-26

Рулонные прессы з-276 и 276/1 и 279 и 279/1

Atxtop.ru Россия +7 918 19 35 859 Беларусь +375 29 7 243 529

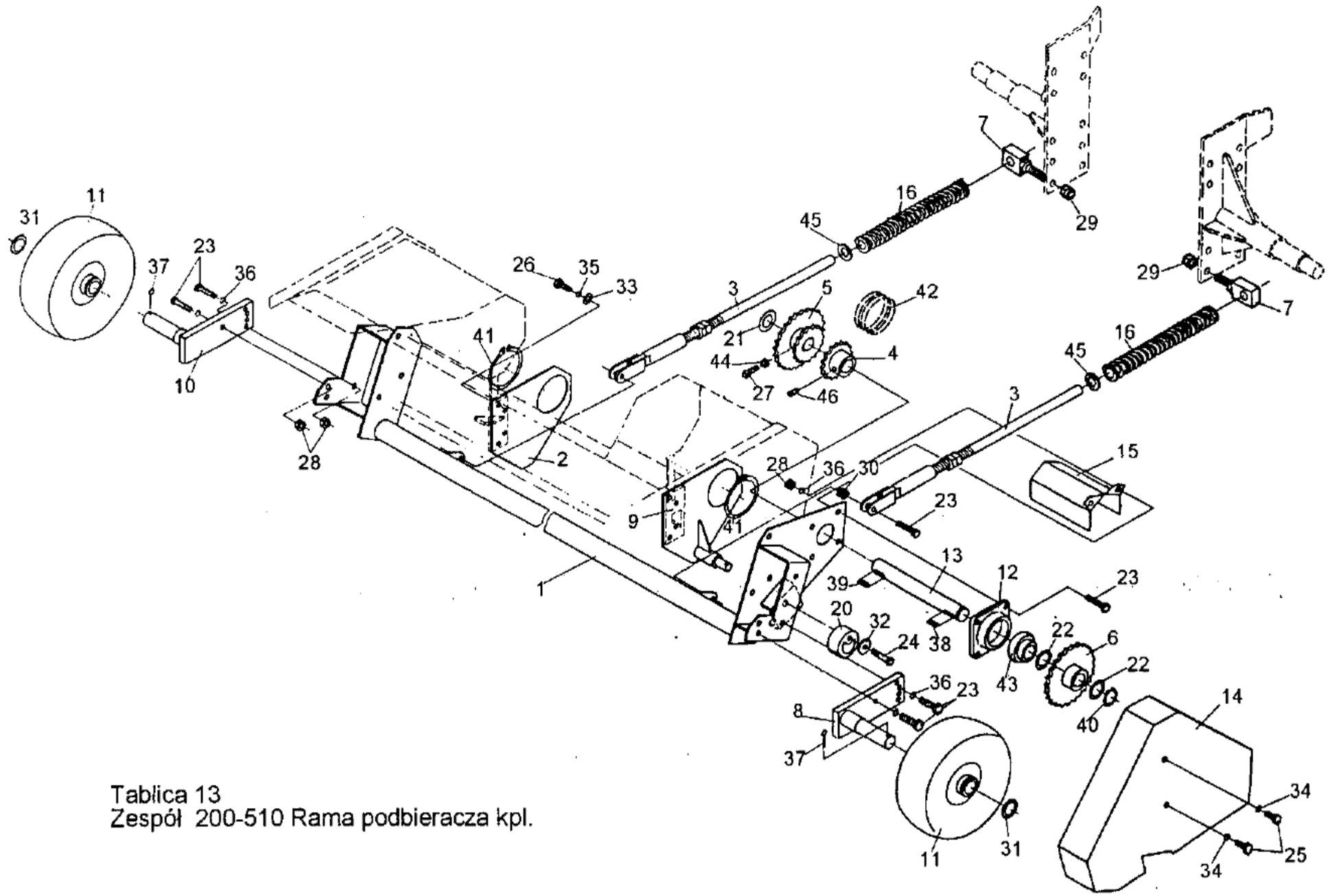

Tablica 13
Zespół 200-510 Rama podbieracza kpl.

Atxtop.ru Россия +7 918 19 35 859 Беларусь +375 29 7 243 529

Сборка 200-510-рама пикапа kpl.

Доска 13

Номер на_рис.	рис.				Нет чертежа или стандарта	
					S-5276-200-500.02	
	2	D-5276-200-670.11			A-5276-200-510.11	
1					C-5276-200-650.10	
			2	2		8245-276-206-800
3	5	E-5276-200-700.00			D-5276-200-680.00	
4					E-5276-200-690.01	8245-276-207-109
6	8				E-5276-200-710.00	
7					E-5276-200-720.01	
9	11				E-5276-200-740.00	
			2	2		8245-223-000-094
					D-5276-200-750.11	
10	14	D-5276-200-149.00			D-5270-100-570.01	
					C-1322-160-730.10	8245-276-201-493
12					D-5276-200-001.00	
13					D-5276-200-148.01	
15						
					D-5276-200-163.00	

Atxtop.ru Россия +7 918 19 35 859 Беларусь +375 29 7 243 529

Номер на_рис.	искусства
	Нет чертежа или стандарта
16	D-5270-070-178.00
20	E-2010-060-144.00
21	089-000712-0.286
22	089-000712-0.293
23	PN-85/M-82101
24	PN-85/M-82101
25	PN-85/M-82105
26	PN-85/M-82105
27	ПН-87 / M-82305
28	ПН-86 / M-82144
29	PN-85/M-82175
30	PN-85/M-82175
31	ПН-91 / M-82004
32	ПН-78 / M-82005
33	ПН-78 / M-82005
34	ПН-77 / M-82008

Atxtop.ru Россия +7 918 19 35 859 Беларусь +375 29 7 243 529

Доска 13 CD.

Номер на рис.		Имя части	кол. штук
	Нет чертежа или стандарта		З-276/1
35	ПН-77 / М-82008	К. напрягись. С 10,2 Fe / Zn8	8
36	ПН-77 / М-82008	К. напрягись. С 12,2 Fe / Zn8	8
37	ПН-76 / М-82001	Шплинт S-Zn 6, 3x50	2
38	ПН-70 / М-85005	Призматический ПАЗ А10х8х32	1
39	ПН-70 / М-85005	Призматический ПАЗ А 10х9х36	1
40	PN-81/M-85111	Кольцо ОС. напрягись. С 35	1
41	PN-81/M-85111	кольцо ОС. напрягись. Из 95	2
42	PN-77/M-84168	Цепь 12b-2-16ps	1
43	ПН-73 / М-86120	Шарикоподшипник. з. Д-207	1
44	ПН-86 / М-82144	Гайка М8-8-В-Fe / Zn8	1
45	ПН-91 / М-82004	Шайба 20 Fe / Zn8	2
46	ПН-62 / М-82272	Винт m8x10-14h-Fe/Zn8	

Atxtop.ru Россия +7 918 19 35 859 Беларусь +375 29 7 243 529

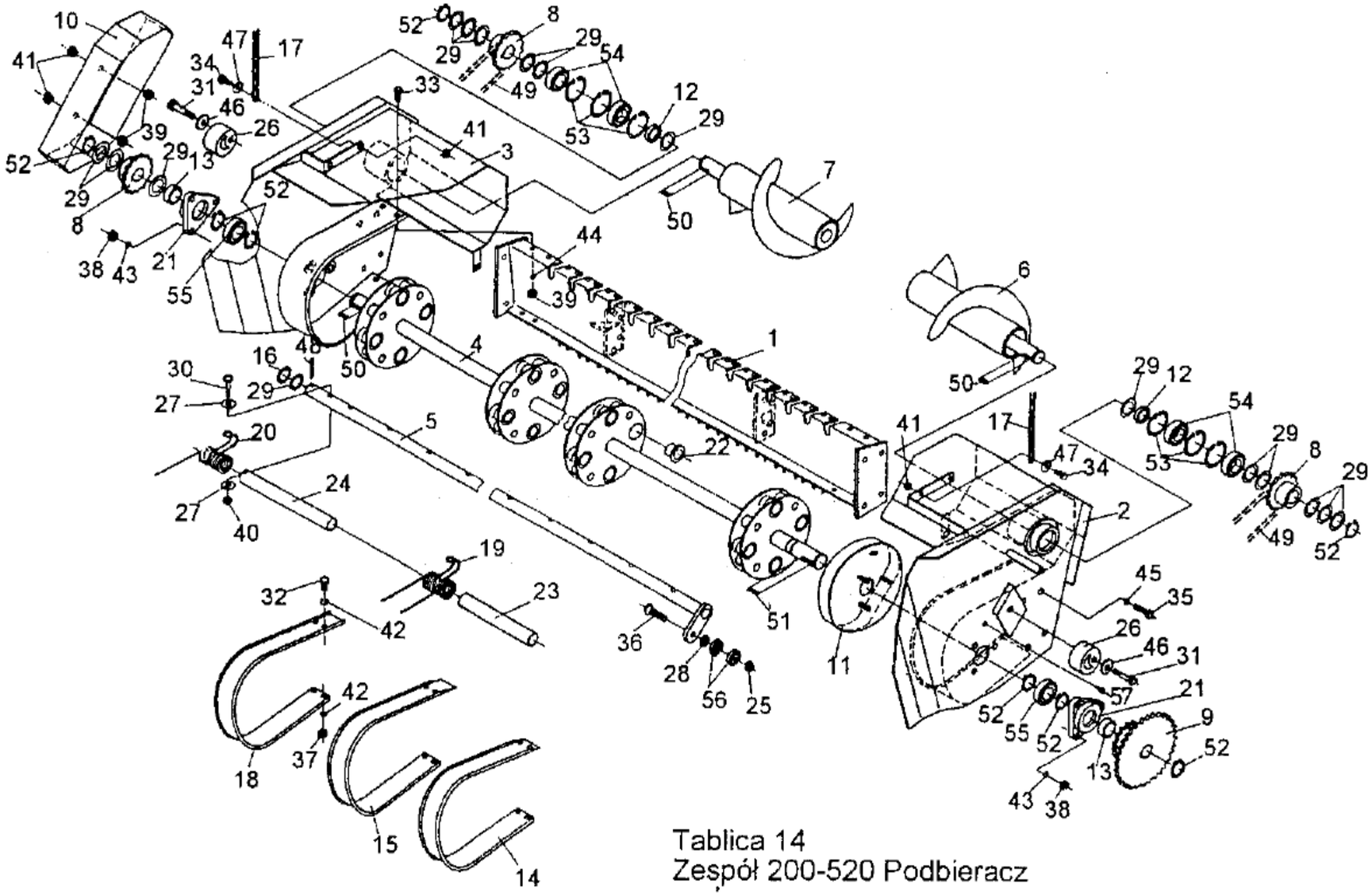

Tablica 14
Zespół 200-520 Podbieracz

Atxtop.ru Россия +7 918 19 35 859 Беларусь +375 29 7 243 529

Доска 14

	Номер искусства на рис.				
1	1	1	1		8245-276-205-300
3	2	1			8245-276-205-708
	4				
1	5 6 7	1			8245-276-206-200
		1			8245-276-206-403
	9				
12	10	2			8245-276-201-290
	1 1				
	13				
	14 15				

E-5276-200-129.00

Рулонные прессы з-276 и 276/1 и 279 и 279/1

Atxtop.ru Россия +7 918 19 35 859 Беларусь +375 29 7 243 529

Номер на_рис.	Нет чертежа или стандарта	Имя части	Количество штук	искусства	3-276/1	3-279/1
16	E-5276-200-158.00	Шайба 28x42x2				8
17	E-5276-200-166.00	Цепь	2			2
18	E-5270-100-130.00	Кожух	12			12
19	D-5270-100-131.00	Палец пикапа	48			48
20	D-5270-100-132.00	Палец подборщика одиночный	4			4
21	D-5270-100-134.01	Светильник II	2			2.
22	E-5270-100-136.01	Втулка	32			32
23	E-5270-100-137.00	Труба И	20			20°
24	E-5270-100-138.00	Труба II	4			4
25	E-5270-100-141.00	Гайка M12 балки управления.	4			4
26	E-2010-060-144.00	Натяжной ролик	2			2
27	089-000710-0.104	Шайба 9x22x4	104			104
28	089-000712-0.053	Шайба 12x18x1	4			4
29	089-000712-0.273	Шайба 30x42x1	13 + по полз.			13 +
30	PN-85/M-82101	Винт M8x55-8.8-B-Fe / Zn8	52			52
31	PN-85/M-82101	Винт M12x55-8.8-B-Fe / Zn8	2			2
32	PN-85/M82105	Винт M6x16-8.8-B-Fe / Zn8	48			48

Atxtop.ru Россия +7 918 19 35 859 Беларусь +375 29 7 243 529

Команда 200-520-Подборщик

Доска 14 CD.

Nr na рис.	Нет чертежа или стандарта	Имя части	кол. штук 3-276/1				Код Товара-Mater. 3-279/1
33	PN-85/M-82105	Винт M10x20-8.8-B-Fe / Zn8	8				8
34	PN-85/M-82105	Винт M10x30-8.8-B-Fe / Zn8	2	Винт M12x30-8.8-B-Fe / Zn8	8		2
35	PN-85/M-82105	Винт					
36	ПН-85 / M-82207	Винт M12x40-8.8-B-Fe/Zn8	4				4
39	ПН-86 / M-82144				6	6 6	
37	PN-86/M-82144	Гайка M10-8-B-Fe/Zn8	48				48
38	PN-86/M-82144	Гайка M8-8-B-Fe / Zn8	6 6				6 6
40	PN-85/M-82175	Гайка M10-8-B-Fe / Zn8	10		4	4	10
41	43 M-82175	ПН-77 / M-82008 -B-Fe/Zn8	52 4				52 4
42	ПН-77 / M-82008	Шайба спресс. C 6.1 Fe / Zn8	96				96)
44	ПН-77 / M-82008	Шайба спресс. C 8,2 Fe/Zn8 шайба спресс. C 10,2 Fe / Zn8	6 6				6 6
45	ПН-77 / M-82008	Шайба спресс. C 12,2 Fe / Zn8	8				

Рулонные прессы з-276 и 276/1 и 279 и 279/1

Atxtop.ru Россия +7 918 19 35 859 Беларусь +375 29 7 243 529

Номер на_рис.	искусства
	Нет чертежа или стандарта
46	ПН-78 / М-82005
47	ПН-59 / М-82030
48	ПН-76 / М-82001
49	PN-77/M-84168
50	ПН-70/М-85005
51	ПН-70 / М-85005.....
52	PN-81/M-85111
53	PN-81/M-85111
54	PN-85/M-86100
55	PN-85/M-86100
56	Katalog SKF
57	PN-76/M-86003

Atxtop.ru Россия +7 918 19 35 859 Беларусь +375 29 7 243 529

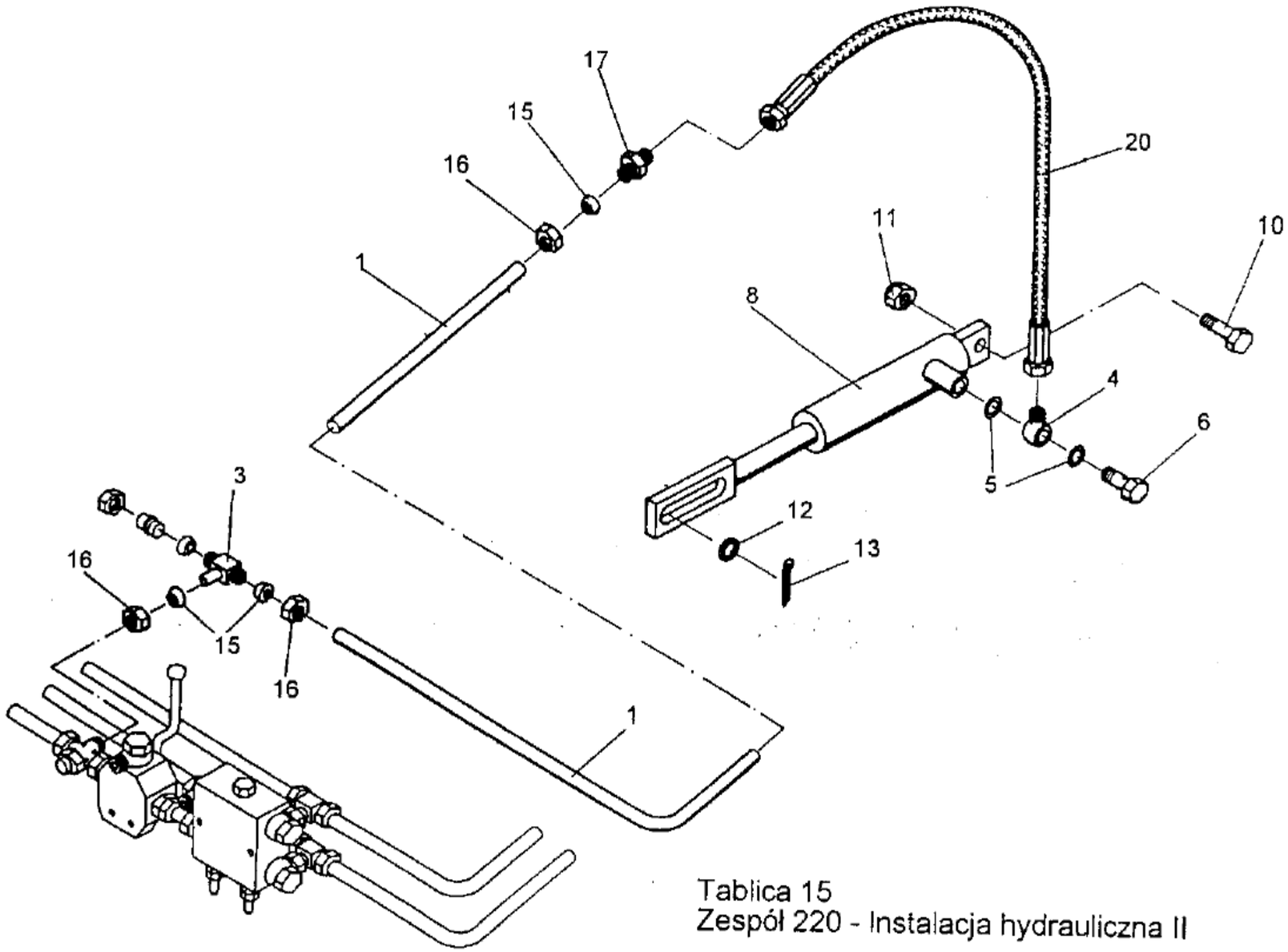

Tablica 15
Zespół 220 - Instalacja hydrauliczna II

Atxtop.ru Россия +7 918 19 35 859 Беларусь +375 29 7 243 529

Сборка 220-гидравлическая система II

Доска 15

Номер на_рис.	Нет чертежа или стандарта
	S-5276-220-500.00 S-5279-220-500.00
3 4	D-5276-220-100.01 D-5279-220-100.00 E-5270-120-107.01 E-5270-120-108.00
5	E-5270-120-118.00
6	E-5270-120-123.00
	C-5270-100-530.00
10 11 12	PN-85/M-82101 PN-85/M-82175 PN-91/M-82004

Atxtop.ru Россия +7 918 19 35 859 Беларусь +375 29 7 243 529

Сборка 220-гидравлическая система II

Доска 15 CD.

Nr na рис. 13	Нет чертежа или стандарта	Имя части	Количество штук	искусства	Код Товара-Mater.
	ПН-76 / М-82001		3-276/1		3-279/1
15	ПН-65 / М-73137	Шплинт S-Zn-6, 3x40 зажимное кольцо 16-10	1 3		1 3
16 17	PN-65/M-73139 PN-65/M-73141	Гайка 16-10 корпус штуцера	3 1	1	3 1
20	BN-81/1903-01	AA гибкий кабель-10-1400-10/10			

Atxtop.ru Россия +7 918 19 35 859 Беларусь +375 29 7 243 529

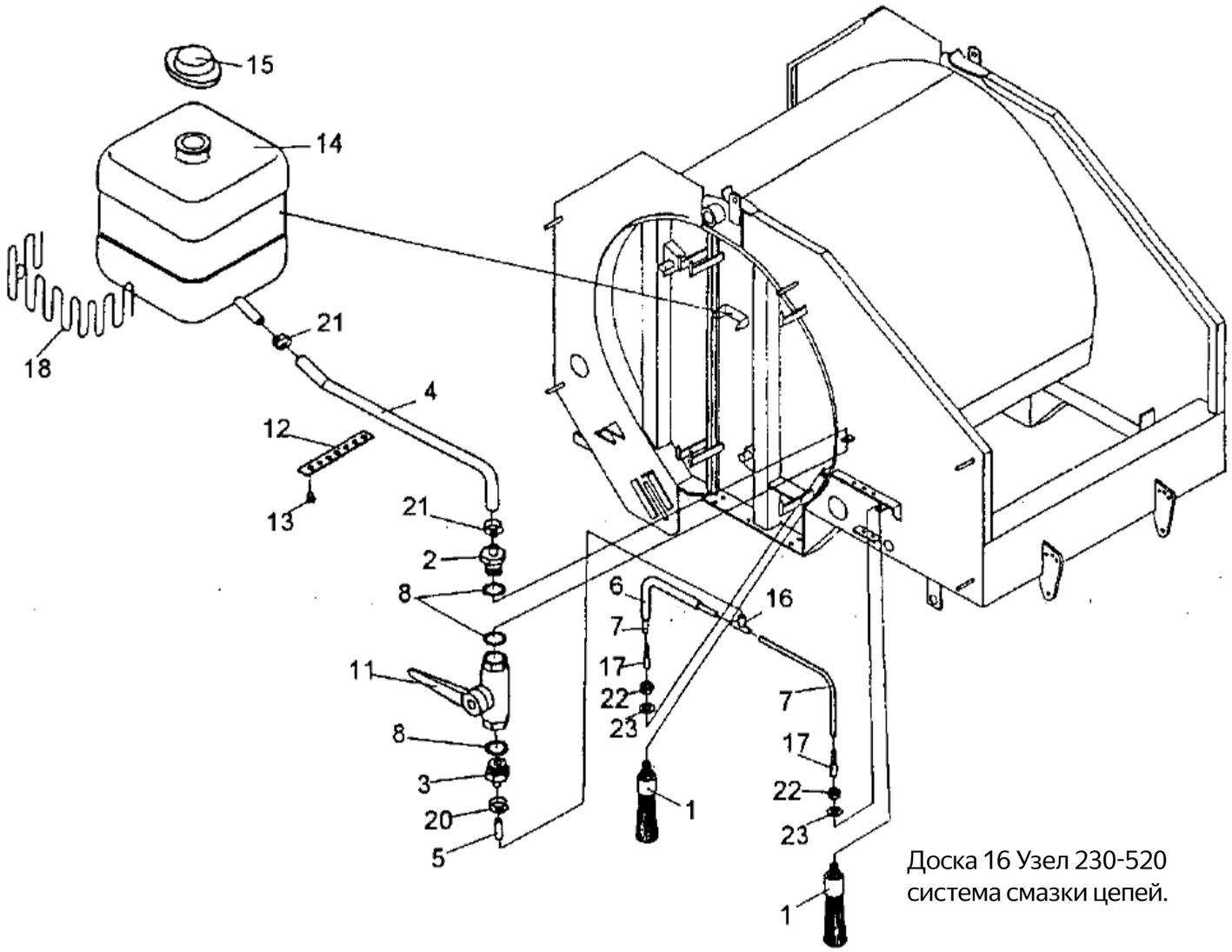

Доска 16 Узел 230-520
система смазки цепей.

Atxtop.ru Россия +7 918 19 35 859 Беларусь +375 29 7 243 529

Узел 230-520 - система смазки цепей

(заказной)

Доска 16

Номер на_рис.	искусства
	Нет чертежа или стандарта
	S-5276-230-520.00 S-5279-230-520.00
1 2	E-5276-230-530.00
3 4	E-5276-230-101.00 E-5276-230-102.00 S-5276-230-105.00
	S-5279-230-105.00
5 6..	1 S-5276-230-106.00 S-5276-230-107.00
7	S-5276-230-108.00
	E-5270-120-119.00
11 12 13	SWW 0616 WSK-5502-80 ZN-82/2884/100201

Atxtop.ru Россия +7 918 19 35 859 Беларусь +375 29 7 243 529

Узел 230-520 - система смазки цепей

(заказной)

Доска 16 CD.

Номер на_рис.	искусства Нет чертежа или стандарта
14	4247543
15	4153055
16	24912551
17	14583180
18	4383367
20	ПН-71 / М-74906
21	ПН-71 / М-74906
22	ПН-86 / М-82144
23	ПН-78 / М-82005.....

Atxtop.ru Россия +7 918 19 35 859 Беларусь +375 29 7 243 529

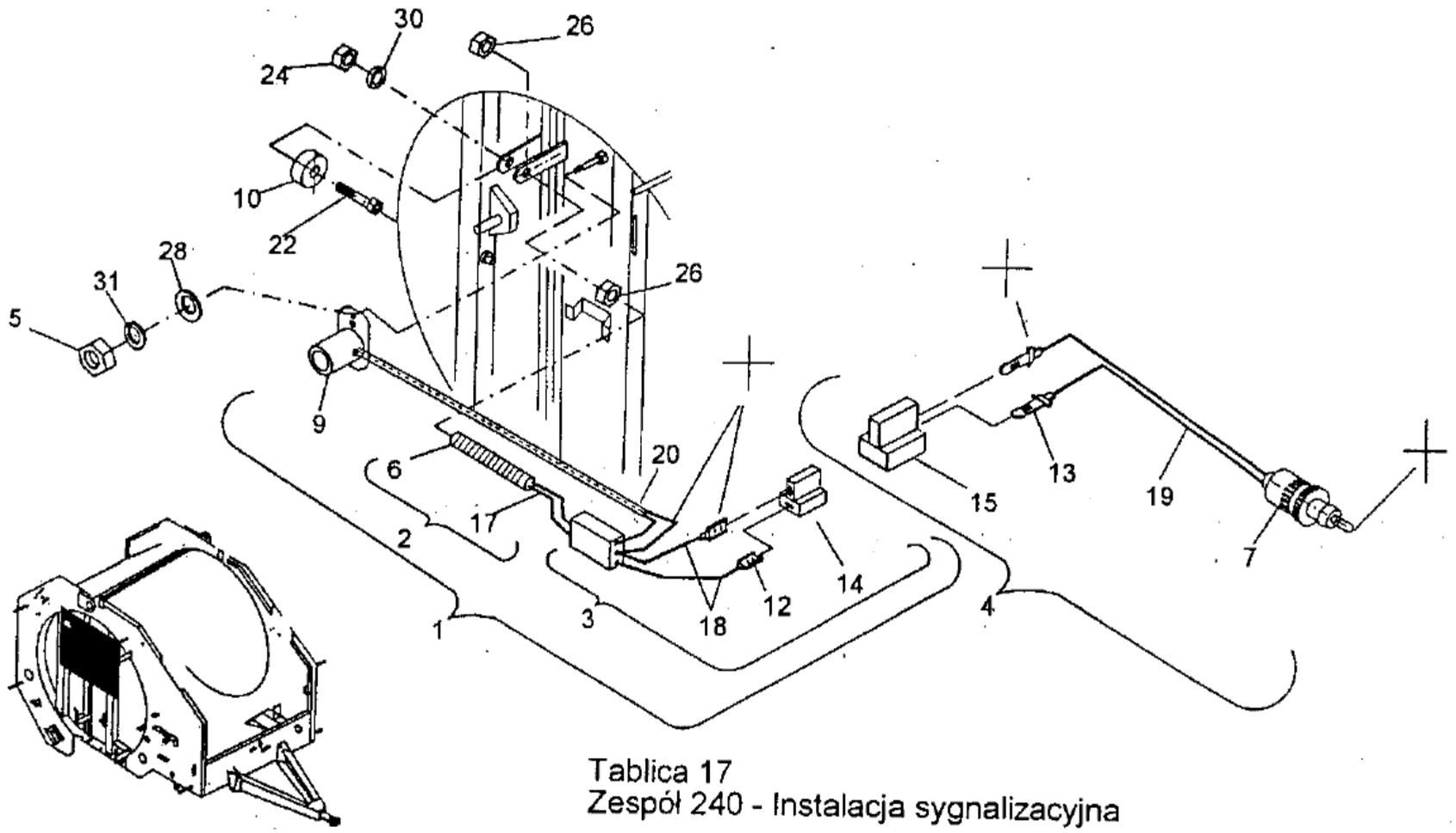

Tablica 17
Zespół 240 - Instalacja sygnalizacyjna

Atxtop.ru Россия +7 918 19 35 859 Беларусь +375 29 7 243 529

Группа 240-сигнальная установка

(заказной)

Доска 17

искусства

Номер на_рис.	Нет чертежа или стандарта	Имя части	кол. штук З-276 и з-276/1	кол. штук С-279 и с-279/1	Код Товара-Mater.
	С-5276-240-500.00	Сигнальная установка КПЛ. (В. основные)	1	1	
	S-5276-240-700.00	Сигнальная установка КПЛ. (В. Галлиньяни)	1	1	
1	Е-5276-240-510.00	Сигнальная установка КПЛ.	1	1	
2	D-5276-240-520.00	Датчик конактрона комплект.	1		
3	Е-5276-240-530.00	Модуль сигнализатора комплект.			
4	. D-5276-240-540.00	Кабель с коаксиальным штекером. КПЛ. (В. основные).	1		
	D-5276-240-740.00	Провод с вилкой (выкл. Галлиньяни)	1	1	
6	Е-1600-100-100.10	Корпус датчика	1		
7 %	7453.00.00	Коаксиальный штекер (см. основные)			
	25.033.200	), А. Галлиньяни)			
9		Minisyrena ES-022	1	1	
10		Magnes Fs-25/34x10,5x5,5	1	1	
12	BN-81/3687-25	Крышка J-2,5	2		
13	BN-85/3687-02	Наконечник Е-2,5			
14	BN-81/3687-25	2-контактный разъем ON-2b			
15	BN-81/3687-25	2-контактный разъем OK-2B			

Atxtop.ru Россия +7 918 19 35 859 Беларусь +375 29 7 243 529

Группа 240-сигнальная установка
(заказной)

Доска 17 CD.

NR na_ Рисунок N‹ _ –	Имя части	кол. штук	Код Товара-Mater.
рисили стандарты . 17 PN-91/E-90103		З-276 и з-276/1	С-279 и с-279/1
18	Проводник >2x0, 75 mm² < черный > PN-91 / E-90103	1	1
19 PN-91 / E-90103	Провод SMYp >2x0, 75 mm² < черный > = 250<	1	1
20 PN-89/C-89209	Кабель 2x1 >mm ? < черного цвета, >l = 7500<	1	1
22 PN-85/M-82105	черный >i = 200<	1	
24 PN-85/M-82144	винт M5x30-8.8-Fe/Zn8		
26	гайка M5-8-B-Fe / Zn8		
25 PN-85/M-82144	Гайка M6-8-B-Fe / Zn8	1	
	Гайка M12-05-B-Fe / Zn8		
28. PN-86/M-82153 PN-78/M-82005	Круглая шайба 6,5-Fe / Zn8	1	1
30 PN-77/M-82008	Пружинная шайба c-5,1-Fe / Zn8 пружинная	1	1
31 PN-77/M-82008	шайба c-6,1-Fe/Zn8		

Atxtop.ru Россия +7 918 19 35 859 Беларусь +375 29 7 243 529

Atxtop.ru Россия +7 918 19 35 859 Беларусь +375 29 7 243 529

АНЕКС

Рулонные прессы з-276 и 276/1 и 279 и 279/1

SIPMA SA
ЛЮБЛИН

Люблин, 10.02 1997г.

для каталогов деталей намоточных прессов

В рулонных прессах с-276 и с-276/1 отN°. Фабр. 02077/97 с начала 1997 г. и в рулонных прессах з-279 и з-279/1 от N° 03586/97 (см. после 10.02.1997 г.) был внесен ряд конструктивных изменений для усиления некоторых компонентов (ролик и питатель, скольжение тюков) и облегчение эксплуатации (повышение полуосей, увеличение колес). В связи с этим в каталоги деталей прессов внесены следующие дополнения.

Atxtop.ru Россия +7 918 19 35 859 Беларусь +375 29 7 243 529

Доска 1-Сборка 020-задняя сварная рама (стр. 7)

Lp	Пункт	Было		Действует	
		рисунок №	имя части	рисунок №	имя части
	31b	A-5279-020-510.01	Задняя сварная рама	A-5279-020-510.10	Задняя сварная рама

Доска 2-Сборка 030-фидер с роликами kpl. (стр. 11 - 15)

Lp	Пункт	Было		Действует
		рисунок №	имя части	рисунок №
1	0	A-5276-030-500.00		
	0a		Фидер с роликами kpl.	A-5276-030-500.01
	1	новая позиция A-5276-030-510.01		S-5276-030-800.01
			Рама фидера	A-5276-030-510.10
	1A	новая позиция		A-5276-030-810.10
	2a	новая позиция		C-5276-030-820.00
	4a	новая позиция D-5270-030-560.01		C-5276-030-850.00
	8	E-5270-030-600.00	Ступица и КПЛ. Ступица III КПЛ.	D-5276-030-560.00 E-5276-030-600.00

Рама фидера

Atxtop.ru Россия +7 918 19 35 859 Беларусь +375 29 7 243 529

Lp	Было Пункт	рисунок №
9	9	E-5270-030-610.00
10	9a	новая позиция
11	10	D-5270-030-620.01
12	10a	новая позиция
13	11a	новая позиция
14	12	D-5270-030-650.01
15 13	:	D-5270-030-660.00
16	.. 15	E-5270-030-178.01
17	17	E-5270-030-203.00
18	18	E-5261-050-137.00
19	19	E-5270-030-205.00
20	20	D-5270-030-207.01
21	21	D-5270-030-208.00
22	27	E-5270-030-217.00
23	35	089-001442-0.040

Atxtop.ru Россия +7 918 19 35 859 Беларусь +375 29 7 243 529

Доска 2-Сборка 030-фидер с роликами kpl. (стр. 11 - 15) кд.

Lp	Пункт
24	35a
25	39
26	45
27	41
28	42
29	58
30	59
31	61
32	61a
	новая позиция
33	62
34	64a
35	68
36	68a
	новая позиция

Atxtop.ru Россия +7 918 19 35 859 Беларусь +375 29 7 243 529

Доска 4-угловая шестерня PK-01-00 компл. (стр. 29)

(f-my ZHS)

Lp	Poz	Było		Obowiązuje	
		nr rysunku	nazwa części	nr rysunku	nazwa części
1	1a	nowa pozycja			PK-01-00 Przekładnia kątowa kpl.
2	3a	nowa pozycja			PK-01-02 Oprawa łożysk
3	4a	nowa pozycja			PN-M-73093 Pierśc. uszczeln. 79x3
4	5a	nowa pozycja			PK-01-10 Podkładka dystansowa
5	6a	nowa pozycja			PK-01-10 Podkładka dystansowa
6	8a	nowa pozycja			PK-01-01 Korpus przekładni
7	9				nie występuje
8	10				nie występuje
9	11a	nowa pozycja			R-15 Koło zębate Z=16
10	12a	nowa pozycja		Wymieniać parami	PK-01-04 Pokrywa przednia
11	13a	nowa pozycja			R-16 Koło zębate Z=26
12	14a	nowa pozycja			PK-01-11 Podkładka dystansowa
13	15a	nowa pozycja			PK-01-11 Podkładka dystansowa
14	16				nie występuje
15	17a	nowa pozycja			PK-01-07 Wał wejściowy

Atxtop.ru Россия +7 918 19 35 859 Беларусь +375 29 7 243 529

Доска 4-угловая шестерня РК-01-00 компл. (стр. 29) кд.
(f-my ZHS)

Lp	Пункт	Было		Действует	
		рисунок №	имя части	рисунок №	имя части
16	18a	новая позиция			
17	19a				РК-01-05 крышка
18	20				PN-M-73093 перст. печать. 90x3
19	21	новый товар			отсутствует
20	22a	новый товар			отсутствует
21	23a	новый товар	Козырек	0707/00.00.000	РК-01-03 задняя крышка
22	24	новый товар			PN-M-73093 грудь. 139, 2x5, 7
23	25	0708/00.00. 000			не происходит
24.	27a				не происходит
25	29				РК-01-06 выходной вал
					щит
					Козырек
26	29a	новая позиция	Винт M8x45-8.8-B-Fe / Zn8	0709/00.00.000	Навес усиленный
27	31				винт M8x25-8.8-B-Fe/Zn8

Atxtop.ru Россия +7 918 19 35 859 Беларусь +375 29 7 243 529

Массив 4-узел 060-050-карданный вал.- телескопический КПЛ. (стр. 29) кд.

Lp		Пункт	Было		Действует	
			рисунок №	имя части	рисунок №	имя части
1	69A	68a	50210/01.00.400	Конус и КПЛ	60210/01.00.400	Конус и kpl
2		69A	50210/02.00.400	конус II КПЛ.	60210/02.00.400	конус II kpl

Доска 5-Сборка 040-ходовые колеса комплект. (стр. 33 - 36)

Lp	Было Пункт	рисунок №
	1...	S-5269-040-500.00
	1	новая позиция
	1 a	S-5270-040-500.00

Atxtop.ru Россия +7 918 19 35 859 Беларусь +375 29 7 243 529

Доска 5-Сборка 040-ходовые колеса комплект. (стр. 33 - 36) кд.

Lp	Пункт	Было		Действует	
		рисунок №	имя части	рисунок №	имя части
	1 a	новая позиция		S-5276-040-510.00	Ходовые колеса 11.5-15 (также для Z279 и 279/1)
	1 b 1b...	S-5270-040-520.00 новая позиция	Ходовое колесо 14-16	S-5276-040-600.00 S-5276-040-610.00	Ходовые колеса с полуосью 14-16 компл. (на заказ) ходовые колеса 14-16
			Шины 10.0 / 75-15-8PR-AM4I		(на заказ) Шина 10,0/75-15-8PR-AM4I (на заказ)
	... 4a...		Шины 11.5 / 80-15-10PR-AM4I		Шины 11.5/80-15-10PR-AM4I (также для Z-279 и Z-279/1)
10	5a –		Внутренняя трубка 10.0 / 75-15, 3		Внутренняя трубка 10.0 / 75-15, 3 (на заказ)
11	10	B-5270-070-530.00	Внутренняя трубка 11.5 / 80-15, 3 оси правый комплект.	B-5276-040-530.00	Внутренняя трубка 11.5 / 80-15, 3 (также для З-279 и з-279/1) правая ось КПЛ.

Atxtop.ru Россия +7 918 19 35 859 Беларусь +375 29 7 243 529

Доска 5-Сборка 040-ходовые колеса комплект. (стр. 33 - 36) кд.

Lp	Пункт	Было		Действует	
		рисунок №	имя части	рисунок №	имя части
12	11	B-5270-070-650.01	Полуось закона СП.	B-5276-040-550.00	Полуось закона СП.
13	13	B-5270-070-540.00	Левая ось КПЛ.	B-5276-040-540.00	Левая ось КПЛ.
14	14	B-5270-070-660.01	Левая полуось SP.	B-5276-040-560.00	Левая полуось SP.

Доска 5-Сборка 090 - скольжение тюков КПЛ. (стр. 38)

Lp	Пункт	Было		Действует	
		рисунок №	имя части	рисунок №	имя части
1	40	пункт дополнен		C-5270-090-500.02	Задняя балка комплект. (заказной)
	40	S-5276-090-600.00	Сползание тюков.	S-5276-090-600.01	Сползание тюков.
	41	E-5276-090-610.00	Плоск. левый СП.	E-5276-090-610.10	Плоск. левый сварной шов.
	42	D-5276-090-620.10	Сползание тюков.	D-5276-090-620.20	Сползание тюков.
5	43	E-5276-090-630.10	Втулка блок. СП.	E-5276-090-630.20	Втулка блок. СП.

Atxtop.ru Россия +7 918 19 35 859 Беларусь +375 29 7 243 529

Доска 5-Сборка 090 - скольжение тюков КПЛ. (стр. 38) кд.

ЛП.

55

Пункт	Было		Действует	
45	рисунок №	название детали	рисунок №	название детали
55	E-5276-090-100.00	плоский бар пружинный штифт 5x50	E-5276-090-100.10	плоский бар пружинный штифт 6x55
56		Пружинный штифт 8x50		Пружинный штифт 10x55

Доска 6-Сборка 100-510-рама пикапа kpl. (стр. 40 и 41)

Lp

1 0a S-5276-100-800.00

Подбир. КПЛ. (спец)

Пункт	Было		Действует	
	рисунок №	имя части	рисунок №	имя части
0a	новая позиция		S-5276-100-810.00	Рама под. КПЛ. (спец)
2a	новая позиция			
	новая позиция		D-5276-100-690.00 E-5276-100-700.00	Плечо pr. (к.) Около ГУМ. 4.00x4

Рулонные прессы з-276 и 276/1 и 279 и 279/1

Приложение стр. 11

Atxtop.ru Россия +7 918 19 35 859 Беларусь +375 29 7 243 529

Доска 7-Сборка 120 - гидравлическая система компл. (стр. 47-51)

Lp	Было			Действует	
	Пункт	рисунок №	имя части	рисунок №	имя части
	0a	A-5276-120-500.02	Инстал. гидр. КПЛ.	A-5276-120-500.03	Инстал. гидр. КПЛ.
в N		A-5279-120-500.01	Инстал. гидр. КПЛ.	A-5279-120-500.02	Инстал. гидр. КПЛ.
	6	дополнен номер	рисунок	S-5270-120-650.00	Быстро13. ZS-16-13-1/2
	12	D-5276-120-101.02	Пр. левый гор.	D-5276-120-101.03	Пр. левый гор.
	12b	D-5279-120-101.01	Пр. левый гор.	D-5279-120-101.02	Пр. левый гор.
6	13	D-5276-120-102.02	Пр. pr. верхний	D-5276-120-102.03	Пр. pr. верхний
7	13b	D-5279-120-102.01	Пр. pr. верхний	D-5279-120-102.02	Пр. pr. верхний
8	14	D-5276-120-103.02	Пр. pr. нижний	D-5276-120-103.03	Пр. pr. нижний
9	14b	D-5279-120-103.01	Пр. pr. нижний	D-5279-120-103.02	Пр. pr. нижний
>10	15	D-5276-120-104.02	Пер.: подб. pr.	D-5276-120-104.03	Пр. подб. pr.
11	15b	D-5279-120-104.00	Пр. подб. pr.	D-5279-120-104.01	Пр. подб. pr.
12	36	D-5276-120-131.00	Пр. левый доллар.	D-5276-120-131.01	Пр. левый доллар.
13	36b	D-5279-120-131.00	Пр. левый доллар.	D-5279-120-131.01	Пр. левый доллар.
14	37	D-5269-070-510.00	Cylinder hydr. Тл. CJ-S14-40/25/375	D-5279-070-510.00	Cylinder hydr. Тл. CJ-S14-40/25/375

Приложение стр. 12

Atxtop.ru Россия +7 918 19 35 859 Беларусь +375 29 7 243 529

Доска 7-Сборка 120 - гидравлическая система компл. (стр. 47-51) кд.

Lp	Было		
Пункт			
	рисунок №		имя части
15 37	новый пункт только		части
16 38	D-5269-070-520.00	новый пункт только на части	цилиндра hydr. Тл. CJ-S15-40/25/375
17 38a	новая поза только для		частей
18 40a	новой позы только для		частей
		новый пункт только на части	
19 42	E-5276-120-126.00	Провод замка	Зажим
20 43b	E-5279-120-127.00		кабеля замка
21 53	новая позиция		Гайка M6-8-B-Fe / Zn8 шт.6
22			
23 53a			Гайка M6-8-B-Fe / Zn8 шт.6
24 60			шайба: пружинная с - 6,1 шт.6
61			пружинная шайба с-8,2 шт.2
25 63			Шайба OKP. 8,5 Fe/Zn8 шт.2

Atxtop.ru Россия +7 918 19 35 859 Беларусь +375 29 7 243 529

Доска 8-сборка 130-обвязка шнуром kpl. (стр. 53-58)

Lp	Было			Действует	
	Пункт	рисунок №	имя части	рисунок №	имя части
1	21	D-5270-130-163.01	Шкив ремня. шт.1	D-5270-130-163.01	Шкив ремня. шт.2
	22	D-5270-130-164.00	Шкив ремня. шт.1		позиция вычеркнута
	117		Клиновой ремень А-1060		Клиновой ремень А-1120

Доска 11-сборка 150-щиты КПЛ. (стр. 68-71)

Lp	Пункт	Было		Действует	
		рисунок №	имя части	рисунок №	имя части
1		A-5279-150-500.02	Щиты КПЛ.	A-5279-150-500.03	Щиты КПЛ.
	5b	E-5279-150-610.00	Щит ср. права	E-5279-150-610.10	Щит ср. права
	6b...	E-5279-150-620.00	Задняя крышка. левый	E-5279-150-620.10	Задняя крышка. левый
	7b	E-5279-150-630.00	Задняя крышка. права	E-5279-150-630.10	Задняя крышка. права
	9б "	E-5279-150-670.00	Щит ср. левый	E-5279-150-670.10	Щит ср. левый

Atxtop.ru Россия +7 918 19 35 859 Беларусь +375 29 7 243 529

Доска 13-сборка 200-510-рама подборщика kpl. (стр. 81-83)

Lp	Пункт	Было		Действует	
		рисунок №	имя части	рисунок №	имя части
1	OA –	новая позиция		S-5276-200-800.00	Подбир. КПЛ. (спец)
2	0a –	новая позиция		A-5276-200-810.00	Рама подб. КПЛ. (спец)
	10a		E-5276-100-690.00		Плечо pr. (к.)
	8a	новая позиция		E-5276-200-790.00	Левое плечо (к.)
		новая позиция			
	11a	новая позиция		E-5276-100-700.00	Колесо резинки. 4.00x4

Доска 15-сборка 220-гидравлическая система II компл. (стр. 90 и 91)

Lp	Пункт	Было		Действует	
		рисунок №	имя части	рисунок №	имя части
1		S-5276-220-500.00	Система hydr.ll kpi	S-5276-220-500.01	Система hydr.ll kpl
	0a	S-5279-220-500.00	Система hydr.ll kpl	S-5279-220-500.01	Система hydr.ll kpl
A CO N	1	D-5276-220-100.00	Пр. подб. Львов	D-5276-220-100.01	Пр. подб. Львов
	1 a	D-5279-220-100.00	Пр. подб. Львов	D-5279-220-100.01	Пр. подб. Львов

Atxtop.ru Россия +7 918 19 35 859 Беларусь +375 29 7 243 529

Доска 17-сборка 240-сигнальная установка КПЛ. (стр. 96-97)

	Было		Действует	
Lp Пункт	рисунок №	имя части	рисунок №	имя части
1	C-5276-240-500.00	Инстал. сигнал.КПЛ.	D-5276-240-600.00	Инстал.сигнал.(C-276)
2 0	C-5276-240-500.00	Инстал. сигнал.КПЛ.	D-5279-240-600.00	Инстал.сигнал.(C-279)
3	S-5276-240-700.00	Инстал. сигнал.КПЛ.		пункт отменен
4 1	E-5276-240-510.00	Инстал. сигнал.КПЛ.	D-5276-240-620.00	Чувствуй. контр. (C-276)
1 a	новая позиция		D-5276-240-620.00	Чувствуй. контр. (C-279)
3	E-5276-240-530.00	Модуль сигн. КПЛ.	пункт отменен	
4	E-5276-240-540.00	Пр. с Вт. КПЛ.	D-5276-240-610.00	Команда. сигнал. КПЛ.
4a	E-5276-240-740.00	Пр. с Вт. КПЛ.	пункт отменен	
7a	25.033.200	), А. Галлин.)	пункт отменен	
9	Минисирена	Минисирена	пункт отменен	

Atxtop.ru Россия +7 918 19 35 859 Беларусь +375 29 7 243 529