FABRYKA MASZYN i URZĄDZEŃ
„AGROMET - PIONIER"
ul. Gogolińska 2, 47-100 Strzelce Opolskie

# KOMBAJN
# do zbioru ziemniaków jednorzędowy
# Z644

## Anna

## KATALOG CZĘŚCI

Symbol KTM 0825-321-564-406

OPRACOWANIE:

Zakładowe Biuro Konstrukcyjne
Fabryki Maszyn i Urządzeń
„Agromet-Pionier"
w Strzelcach Opolskich

*Uwaga! Fabryka zastrzega sobie prawo wprowadzania zmian!*

AGPOL, tel. (0-22) 40 23 91

FABRYKA MASZYN I URZĄDZEŃ
**„AGROMET - PIONIER"**
ul. Gogolińska 2, 47-100 Strzelce Opolskie
Tel.: (077) 613411, 613241; Tlx: 0732311, 0732440; Fax: (077) 613176

AGROMET PILMET
sp. z o.o.
49-301 Brzeg, ul. Fabryczna 2
tel./fax: 077 444 45 88, 444 45 89
Regon: 531423382, NIP 747-15-95-019

# KOMBAJN
# do zbioru ziemniaków jednorzędowy
# Z644

Anna

## KATALOG CZĘŚCI

Symbol KTM 0825-321-564-406

Nr fabr. .....

Pieczęć KJ .....

**Strzelce Opolskie**

**1997 rok**

## SPIS TABLIC


| | | str. |
|---|---|---|
| T-1. | Rama główna | 4 |
| T-2. | Zestaw kołowy | 6 |
| T-2.1. | Zestaw kołowy z hamulcami | 8 |
| T-3.A. | Instalacja elektryczna (oświetlenie przednie) | 10 |
| T-3.B. | Instalacja elektryczna (oświetlenie tylne) | 12 |
| T-3.B.1. | Instalacja elektryczna (oświetlenie tylne) wykonanie dopuszcz. | 14 |
| T-3.C. | Instalacja elektryczna (sygnalizacja) | 16 |
| T-4. | Instalacja pneumatyczna | 18 |
| T-5. | Dyszel z podporą kompletny | 20 |
| T-6. | Wyorywacz (rama z rolkami, zastawki) | 22 |
| T-7. | Wyorywacz (rolka kopiująca) | 26 |
| T-8. | Wyorywacz (lemiesz z krojem tarczowym) | 28 |
| T-8.1. | Wyorywacz (lemiesz z krojem tarczowym) - wykonanie dopuszcz. | 32 |
| T-9. | Napęd główny | 36 |
| T-10. | Napęd główny (przekładnia kątowa) | 40 |
| T-11. | Przystawka napędowa kompletna | 44 |
| T-12. | Wstrząsacz eliptyczny kompletny p = 40 mm | 46 |
| T-12.1. | Wstrząsacz eliptyczny kompletny p = 44 mm | 48 |
| T-13. | Odsiewacz przenośnikowy kompletny p = 40 mm | 50 |
| T-13.1. | Odsiewacz przenośnikowy kompletny p = 44 mm | 52 |
| T-14. | Prowadzenie odsiewacza p = 40 mm | 54 |
| T-14.1. | Prowadzenie odsiewacza p = 44 mm | 56 |
| T-15. | Odrzutnik | 58 |
| T-16. | Oddzielacz porostu (rama oddzielacza) | 60 |
| T-17. | Oddzielacz porostu (przekładnia pasowa) | 64 |
| T-18. | Oddzielacz porostu (zgarniacze) | 66 |
| T-19. | Oddzielacz porostu (wał prowadzący dolny) | 68 |
| T-20. | Oddzielacz porostu (wał napędowy górny) | 70 |
| T-21. | Oddzielacz porostu (wstrząsacz) | 72 |
| T-22. | Oddzielacz porostu (przenośnik wynoszący) | 76 |
| T-22.1. | Oddzielacz porostu (przenośnik wynoszący) - wykonanie dopuszcz. | 78 |
| T-23. | Oddzielacz porostu (przekładnia łańcuchowa) | 80 |
| T-24. | Oddzielacz porostu (wciągarka linowa) | 82 |
| T-25. | Koło podnoszące (napęd koła podnoszącego) | 84 |
| T-26. | Koło podnoszące (osłona koła podnoszącego) | 88 |
| T-27. | Górka palcowa (rama i mocowanie górki) | 90 |
| T-28. | Górka palcowa (wał napędowy, przekładnia pasowa, osłona) | 94 |
| T-29. | Górka palcowa (taśma palcowa) | 96 |
| T-29.1. | Górka palcowa (taśma palcowa) - wykonanie dopuszczalne | 98 |
| T-30. | Stół przebierczy (rama stołu, osłony) | 100 |
| T-30.1. | Stół przebierczy (rama stołu, osłony) - wykonanie dopuszczalne | 102 |
| T-31. | Stół przebierczy (napęd stołu) | 104 |
| T-32. | Stół przebierczy (przenośniki hakowe) | 108 |
| T-33. | Stół przebierczy (odsiewacz tarczowy) | 110 |
| T-33.1. | Stół przebierczy (odsiewacz tarczowy) - wykonanie dopuszcz. | 112 |
| T-34. | Stół przebierczy (zbiornik kamieni) | 114 |
| T-35. | Zasobnik z przenośnikiem podłogowym (koryto zasobnika) | 116 |
| T-36. | Zasobnik z przenośnikiem podłogowym (wał napędowy zasobnika) | 120 |
| T-37. | Zasobnik z przenośnikiem podłogowym (wysięgnik zasobnika) | 122 |
| T-38. | Zasobnik z przenośnikiem podłogowym (przenośnik podłogowy) | 124 |
| T-39. | Zasobnik ziemniaków (mocowanie i napęd zasobnika) | 126 |
| T-40. | Układ hydrauliczny | 130 |
| T-41. | Skrzynka narzędziowa, pomost obsługi | 132 |
| T-41.1. | Skrzynka narzędziowa, pomost obsługi - wykonanie dopuszcz. | 134 |
| T-42. | Platforma z workownicą - wyposażenie specjalne | 136 |
| T-44. | Dach - osłona kpl. z ramą - wyposażenie specjalne | 140 |
| T-45. | Urządzenie workujące - wyposażenie specjalne | 142 |
| Skorowidz numeryczny części kombajnu Z644 | | 145 |
| Wykaz części znormalizowanych kombajnu Z644 | | 166 |




## UKŁAD KATALOGU I SPOSÓB ZAMAWIANIA CZĘŚCI

W katalogu na tablicach rysunkowych zestawiono wszystkie części, podzespoły i zespoły kombajnu do zbioru ziemniaków jednorzędowego Z644.
Na każdej tablicy części są oznaczone kolejnymi numerami rozpoczynającymi się zawsze od 1.
Do każdej tablicy rysunkowej dołączona jest tablica tekstowa, w której podano:
w kolumnie 1 — kolejny numer części wg oznaczenia na tablicy rysunkowej;
w kolumnie 2 — nazwę części;
w kolumnie 3 — symbol KTM [kod towarowo-materiałowy ] lub numer normy;
w kolumnie 4 — liczbę sztuk w zespole;
w kolumnie 5 — uwagi.

Przy zamawianiu części zamiennych należy podać prawidłową nazwę części oraz symbol KTM.

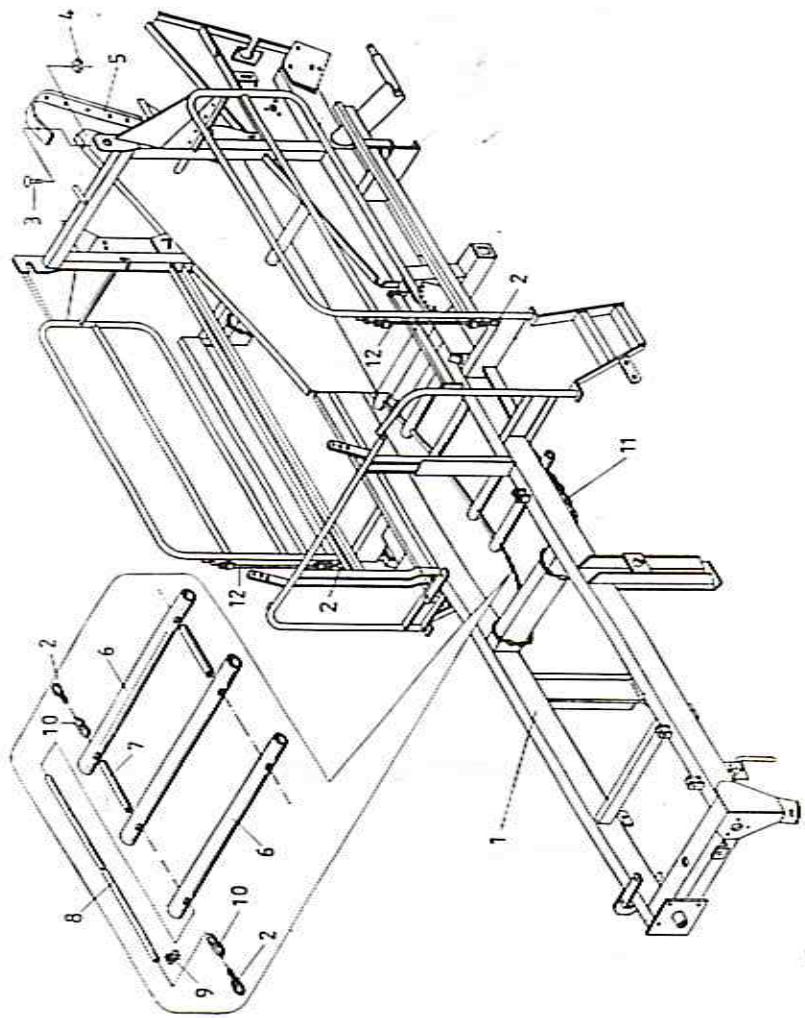


Tablica T-1. Rama główna

## RAMA GŁÓWNA

Z644

Tablica T-1

| Nr poz. | Nazwa części | Symbol KTM lub nr normy | Liczba sztuk | Uwagi |
|---|---|---|---|---|
| 1 | 2 | 3 | 4 | 5 |
| 1 | Rama główna | 8255-644-010-047 | 1 | |
| 1.1. | Rama główna | 8255-644-010-050 | 1 | [1]) |
| 2 | Spinacz S-4 | BN-89/5027-14 | 6 | |
| 3 | Śruba M8×25-4.8 Fe/Zn8 | PN-87/M-82406 | 12 | |
| 4 | Nakrętka M8-5-B Fe/Zn8 | PN-86/M-82144 | 12 | |
| 5 | Taśma osłaniająca | 8255-644-510-631 | 2 | |
| 6 | Poprzeczka kompletna | 8255-644-930-023 | 7 | |
| 7 | Rura dystansowa | 8255-644-930-036 | 12 | |
| 8 | Lina 8,0-T6×19+AOZ/S-II-g-160 | PN-69/M-80207 | 2 | l=2090 |
| 9 | Zacisk kabłąkowy 8 | PN-73/M-80241 | 4 | |
| 10 | Łańcuch Z-PDB-4 | BN-89/5027-02 | 4 | |
| 11* | Przecieracz (poz. 2, 6÷10) | 8255-644-930-010 | 1 | |
| 12 | Linka zabezpieczająca (łącznie z poz. 4) | 8255-644-013-037 | 2 | |

[1]) — wykonanie dopuszczalne;
* — wyposażenie specjalne kombajnu.

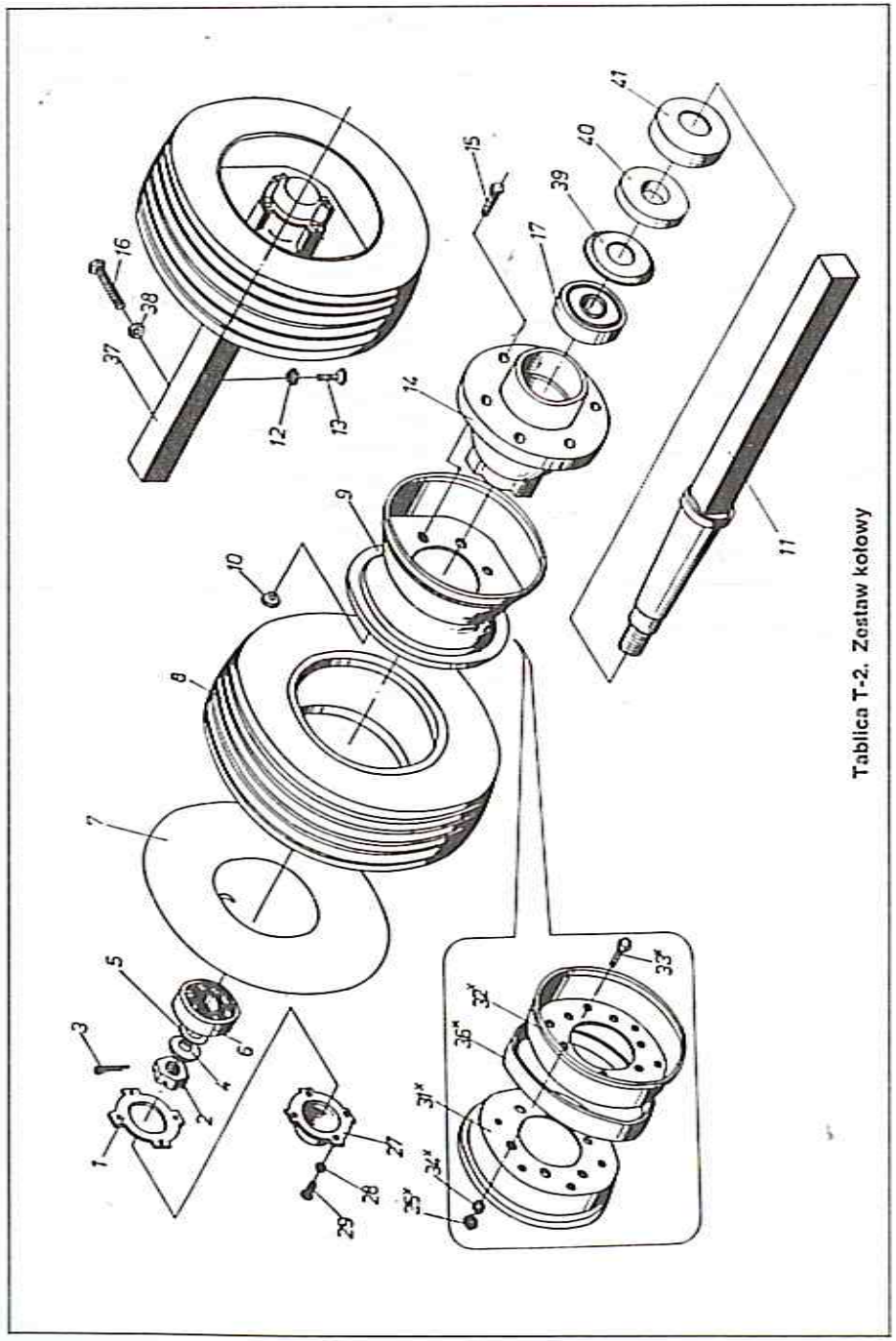


Tablica T-2. Zestaw kołowy



## ZESTAW KOŁOWY

**Z644** **Tablica T-2**

| Nr poz. | Nazwa części | Symbol KTM lub nr normy | Liczba sztuk | Uwagi |
|---|---|---|---|---|
| 1 | 2 | 3 | 4 | 5 |
| 1 | Uszczelka piasty | 8255-645-040-076 | 2 | |
| 2 | Nakrętka koronowa | 8255-644-060-248 | 2 | |
| 3 | Zawleczka S-Zn 6,3×63 | PN-76/M-82001 | 2 | |
| 4 | Podkładka 37 Fe/Zn8 | PN-78/M-82005 | 2 | |
| 5 | Podkładka dystansowa | 8255-644-300-142 | 0÷8 | |
| 6 | Łożysko kulkowe 6210 | PN-85/M-86100 | 2 | |
| 7 | Dętka 11,5-15 BUTYL GPso Ven8 | PN-85/C-94300.078 | 2 | |
| 8 | Opona 11,5/80-15,3 10 PR AM8 | PN-81/C-94300.052 | 2 | |
| 9 | Obręcz kompletna 9,00-15 | D35 S.01.01×* | 2 | |
| kpl | Koło kompletne (poz. 7÷9) | 8255-645-040-111 | 2 | |
| 10 | Nakrętka D M18×1,5-8 Fe/Zn8 | PN-88/S-91240/62 | 12 | |
| 11 | Oś kompletna | 8255-644-060-022 | 2 | |
| 12 | Nakrętka M20-04-B Fe/Zn8 | PN-86/M-82153 | 2 | |
| 13 | Śruba M20×60-8.8-B Fe/Zn8 | PN-85/M-82105 | 2 | |
| 14 | Piasta | 8255-642-040-051 | 2 | |
| 15 | Śruba pasowana radełkowana M18×1,5×14×64-8.8 | 8289-899-046-010 | 12 | |
| 16 | Śruba M16×70-5.8-B Fe/Zn8 | PN-85/M-82105 | 2 | |
| 17 | Łożysko kulkowe 6211 RS | PN-85/M-86100 | 2 | |
| 27 | Pokrywa piasty koła | 8255-645-040-124 | 2 | |
| 28 | Podkładka sprężysta 6,1 Fe/Zn8 | PN-77/M-82008 | 8 | |
| 29 | Wkręt M6×12-5.8-B Fe/Zn8 | PN-85/M-82215 | 8 | |
| 31* | Półobręcz zewnętrzna 9,00×15 | 2804.07.682 | 2 | |
| 32* | Półobręcz wewnętrzna 9,00×15 | 2804.07.692 | 2 | |
| 33* | Śruba M12×35-5.8-B Fe/Zn8 | PN-85/M-82105 | 12 | |
| 34* | Podkładka sprężysta 12,2 Fe/Zn8 | PN-77/M-82008 | 12 | |
| 35* | Nakrętka M12-5-B Fe/Zn8 | PN-86/M-82144 | 12 | |
| 36* | Ochraniacz 235×15" | RCW2-1-104 | 2 | |
| 37 | Koło kompletne (poz. 1÷11, 14, 15, 17, 27÷29, 39÷41) | 8255-644-060-010 | 2 | |
| 38 | Nakrętka M16-04-B Fe/Zn8 | PN-86/M-82153 | 2 | |
| 39 | Podkładka pośrednia | 8255-644-060-035 | 2 | |
| 40 | Pierścień filcowy | 8255-644-060-048 | 2 | |
| 41 | Podkładka zamykająca | 8255-644-060-050 | 2 | |
| kpl | Oś z piastą (poz. 1÷6, 10, 11, 14, 15, 17, 27÷29, 39÷41) | 8255-644-060-089 | 2 | |

* — wykonanie zastępcze zamiast poz. 9.

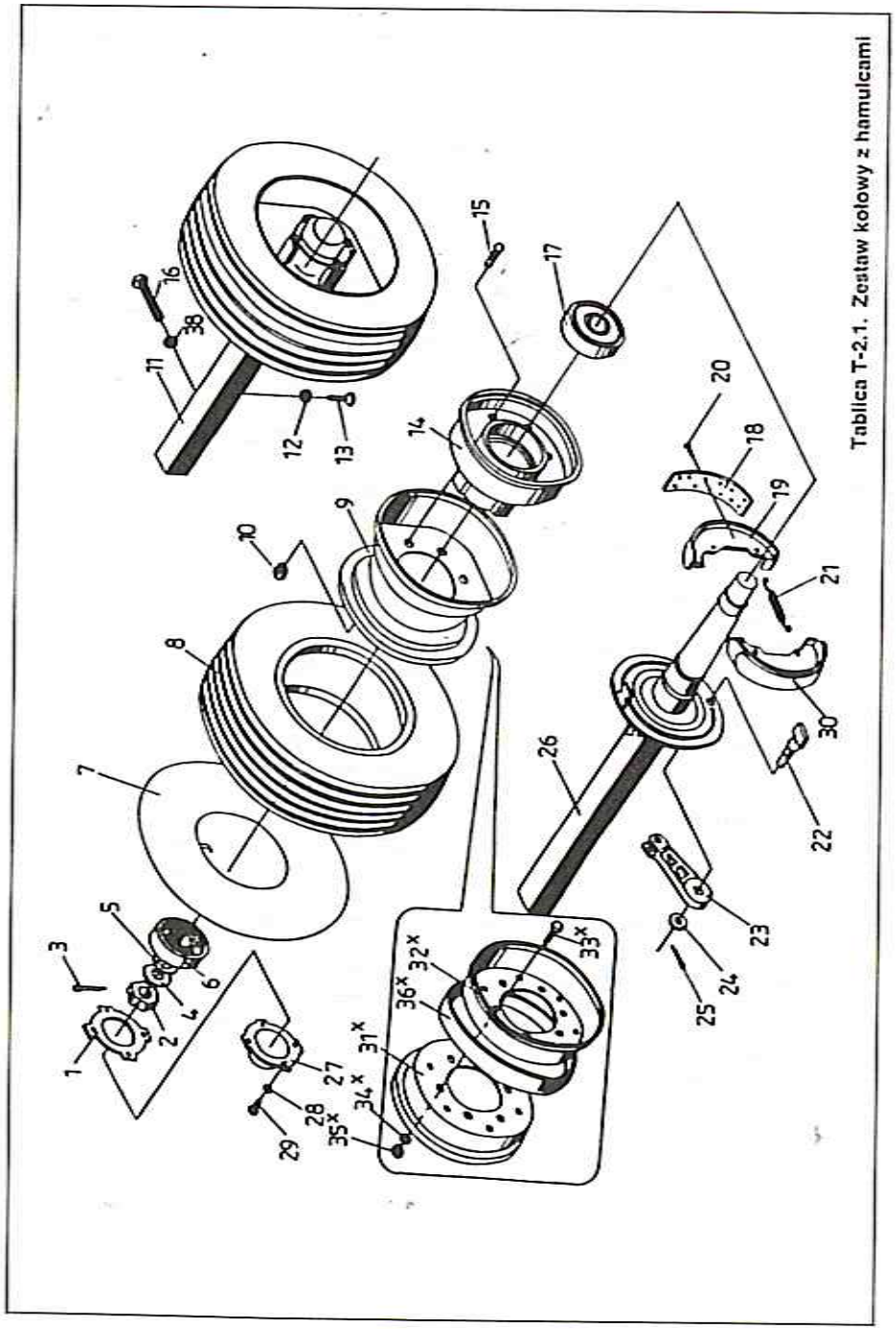


Tablica T-2.1. Zestaw kołowy z hamulcami



## ZESTAW KOŁOWY Z HAMULCAMI

Z644

Tablica T-2.1

| Nr poz. | Nazwa części | Symbol KTM lub nr normy | Liczba sztuk | Uwagi |
|---|---|---|---|---|
| 1 | 2 | 3 | 4 | 5 |
| 1 | Uszczelka piasty | 8255-645-040-076 | 2 | |
| 2 | Nakrętka koronowa | 8255-644-080-248 | 2 | |
| 3 | Zawleczka S-Zn 6,3×63 | PN-76/M-82001 | 2 | |
| 4 | Podkładka 37 Fe/Zn8 | PN-78/M-82005 | 2 | |
| 5 | Podkładka dystansowa | 8255-644-300-142 | 0÷8 | |
| 6 | Łożysko kulkowe 6210 | PN-85/M-86100 | 2 | |
| 7 | Dętka 11,5-15 BUTYL GPso Ven8 | PN-85/C-94300.078 | 2 | |
| 8 | Opona 11,5/80-15,3 10 PR AM8 | PN-81/C-94300.052 | 2 | |
| 9 | Obręcz kompletna 9,00-15 | D35 S.01.01× | 2* | |
| kpl | Koło kompletne (poz. 7÷9) | 8255-645-040-111 | 2 | |
| 10 | Nakrętka D M18×1,5-8 Fe/Zn8 | PN-88/S-91240/62 | 12 | |
| 11 | Oś lewa kompletna | 8255-645-040-010 | 1 | |
| 12 | Nakrętka M20-04-B Fe/Zn8 | PN-86/M-82153 | 2 | |
| 13 | Śruba M20×60-8.8-B Fe/Zn8 | PN-85/M-82105 | 2 | |
| 14 | Piasta koła | 8255-645-040-050 | 2 | |
| 15 | Śruba pasowana radełkowana M18×1,5×14×64-8.8 | 8289-899-046-010 | 12 | |
| 16 | Śruba M16×70-5.8-B Fe/Zn8 | PN-85/M-82105 | 2 | |
| 17 | Łożysko kulkowe 6211 RS | PN-85/M-86100 | 2 | |
| 18 | Okładzina | 8222-213-020-381 | 4 | |
| 19 | Szczęka hamulca kompletna | 8255-645-040-091 | 4 | |
| 20 | Nit z łbem płaskim walcowym 5×16 Al | RW-41.0.1 | 48 | |
| 21 | Sprężyna | 8222-213-020-394 | 4 | |
| 22 | Rozpieracz | 8255-645-040-022 | 2 | |
| 23 | Dźwignia rozpieracza | 8255-645-040-035 | 2 | |
| 24 | Podkładka do sworznia 20,5 Fe/Zn8 | PN-90/M-82004 | 2 | |
| 25 | Zawleczka S-Zn 4×32 | PN-76/M-82001 | 2 | |
| 26 | Oś prawa kompletna | 8255-645-040-063 | 1 | |
| 27 | Pokrywa piasty koła | 8222-213-150-050 | 2 | |
| 28 | Podkładka sprężysta 6,1 Fe/Zn8 | PN-77/M-82008 | 8 | |
| 29 | Wkręt M6×12-5.8-B Fe/Zn8 | PN-85/M-82215 | 8 | |
| 30 | Szczęka hamulca (poz. 18÷20) | 8255-645-040-089 | 4 | |
| 31* | Półobręcz zewnętrzna 9,00×15 | 2804.07.682 | 2 | |
| 32* | Półobręcz wewnętrzna 9,00×15 | 2804.07.692 | 2 | |
| 33* | Śruba M12×35-5.8-B Fe/Zn8 | PN-85/M-82105 | 12 | |
| 34* | Podkładka sprężysta 12,2 Fe/Zn8 | PN-77/M-82008 | 12 | |
| 35* | Nakrętka M12-5-B Fe/Zn8 | PN-86/M-82144 | 12 | |
| 36* | Ochraniacz 235×15" | RCW2-1-104 | 2 | |
| 38 | Nakrętka M16-04-B Fe/Zn8 | PN-86/M-82153 | 2 | |

* — wykonanie zastępcze zamiast poz. 9.

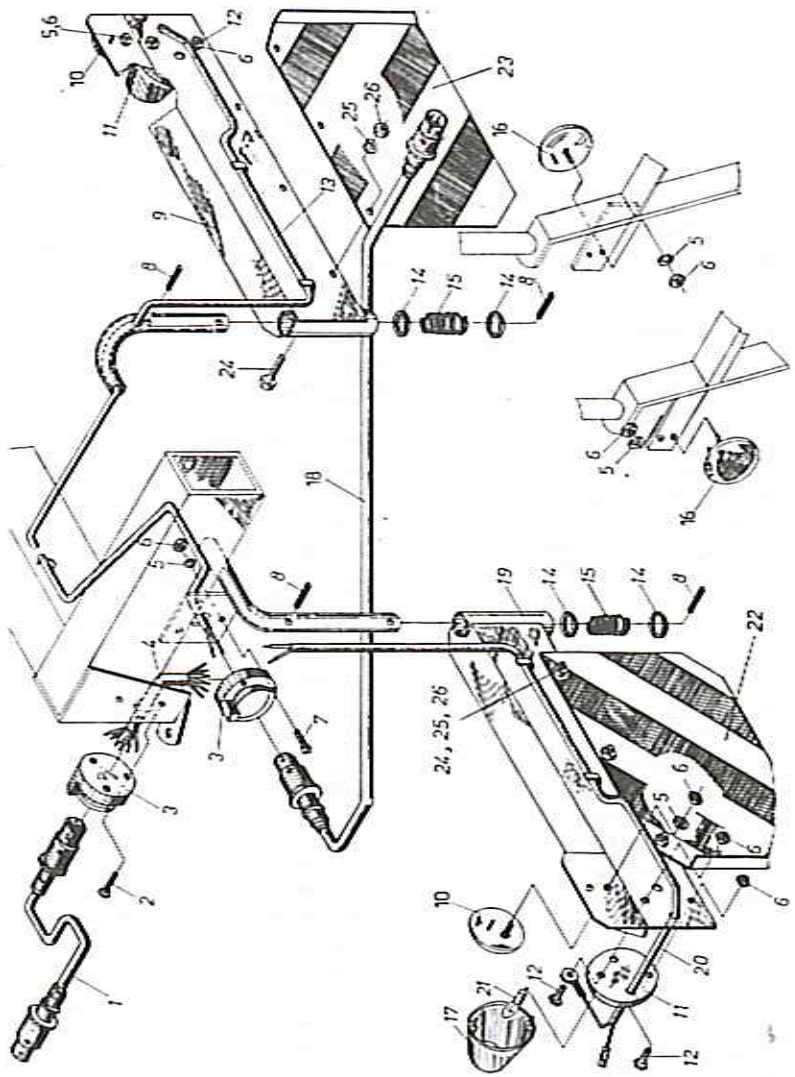

Tablica T-3.A. Instalacja elektryczna (oświetlenie przednie)



## INSTALACJA ELEKTRYCZNA
### (oświetlenie przednie)

Z644

Tablica T-3.A

| Nr poz. | Nazwa części | Symbol KTM lub nr normy | Liczba sztuk | Uwagi |
|---|---|---|---|---|
| 1 | 2 | 3 | 4 | 5 |
| 1 | Przewód połączeniowy kompletny | 8255-645-170-100 | 1 | l = 2,2 m |
| 2 | Wkręt M5×30-4.8 Fe/Zn8 | PN-85/M-82207 | 3 | |
| 3 | Gniazdo złącza wtyczkowego 12N | PN-83/S-76055 | 2 | |
| 4 | Wiązka przewodów | 8255-644-170-221 | 1 | |
| 5 | Podkładka sprężysta 5,1 Fe/Zn8 | PN-77/M-82008 | 7 | |
| 6 | Nakrętka M5-5-B Fe/Zn8 | PN-86/M-82144 | 11 | |
| 7 | Wkręt M5×35-4.8 Fe/Zn8 | PN-85/M-82207 | 3 | |
| 8 | Kołek sprężysty 6×40 | PN-89/M-85023 | 4 | |
| 9 | Wieszak prawy kompletny | 8255-644-170-349 | 1 | |
| 10 | Urządzenie odblaskowe UOIAb-75 | | 2 | (białe) |
| 11 | Lampa przednia pozycyjna E92D/I (łącznie z poz. 17) | 1135-411-043-209 | 2 | |
| 12 | Śruba M5×16-5.8-B Fe/Zn8 | PN-85/M-82105 | 4 | |
| 13 | Wiązka przewodów | 8255-644-170-288 | 1 | |
| 14 | Podkładka 23 Fe/Zn8 | PN-78/M-82005 | 4 | |
| 15 | Sprężyna naciskowa | 8255-644-170-028 | 2 | |
| 16 | Urządzenie odblaskowe UOIAz-75 | | 2 | (żółte) |
| 17 | Klosz | 1362-516-252-401 | 2 | |
| 18 | Przewód połączeniowy kompletny | 8255-609-001-373 | 1 | l = 6,0 m |
| 19 | Wieszak lewy kompletny | 8255-644-170-336 | 1 | |
| 20 | Wiązka przewodów | 8255-644-170-250 | 1 | |
| 21 | Żarówka R19/5 12V 5W BA 15s/19 | PN-78/E-85101 | 2 | |
| 22 | Blacha lewa | 8255-644-170-400 | 1 | [1] |
| 23 | Blacha prawa | 8255-644-170-412 | 1 | [1] |
| 24 | Śruba M6×16-5.8-B Fe/Zn8 | PN-85/M-82105 | 6 | [1] |
| 25 | Podkładka sprężysta 6,1 Fe/Zn8 | PN-77/M-82008 | 6 | [1] |
| 26 | Nakrętka M6-5-B Fe/Zn8 | PN-86/M-82144 | 6 | [1] |
| kpl | Urządzenie świetlne przednie prawe (poz. 5, 6, 9÷13, 17, 21) | 8255-644-170-262 | 1 | |
| kpl | Urządzenie świetlne przednie lewe (poz. 5, 6, 10÷12, 17, 19÷21) | 8255-644-170-234 | 1 | |

[1]) — wykonanie dopuszczalne

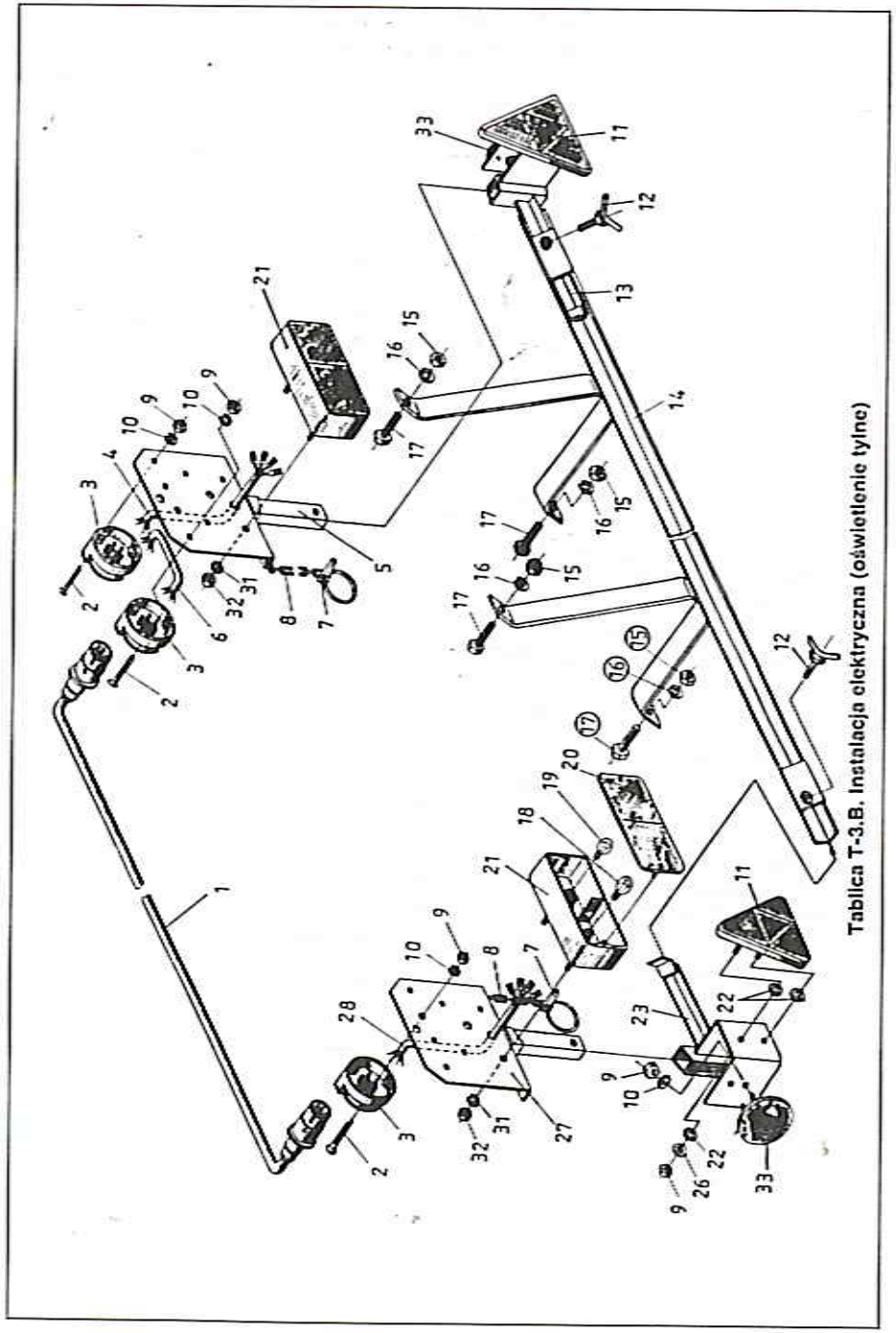

Tablica T-3.B. Instalacja elektryczna (oświetlenie tylne)



## INSTALACJA ELEKTRYCZNA
### (oświetlenie tylne)

Z644 — Tablica T-3.B

| Nr poz. | Nazwa części | Symbol KTM lub nr normy | Liczba sztuk | Uwagi |
|---|---|---|---|---|
| 1 | 2 | 3 | 4 | 5 |
| 1 | Przewód połączeniowy kompletny | 8255-642-170-053 | 1 | l = 3,2 m |
| 2 | Wkręt M5×35-4.8 Fe/Zn8 | PN-85/M-82207 | 9 | |
| 3 | Gniazdo złącza wtyczkowego 12N | PN-83/S-76055 | 3 | |
| 4 | Wiązka przewodów | 8255-645-170-078 | 1 | |
| 5 | Korpus prawy | 8255-645-170-065 | 1 | |
| 6 | Wiązka przewodów | 8255-644-870-031 | 1 | |
| 7 | Przetyczka A11×50 Fe/Zn8m | 8289-899-031-045 | 2 | |
| 8 | Łańcuch W-2 | BN-89/5027-03 | 2 | |
| 9 | Nakrętka M5-5-B Fe/Zn8 | PN-86/M-82144 | 15 | |
| 10 | Podkładka sprężysta 5,1 Fe/Zn8 | PN-77/M-82008 | 11 | |
| 11 | Urządzenie odblaskowe UOIIIAc-75 (łącznie z poz. 9, 22, 26) | PN-77/M-82008 | 2 | (czerwone) |
| 12 | Pokrętło kompletne | 8255-642-630-454 | 2 | |
| 13 | Wspornik prawy | 8255-644-170-323 | 1 | |
| 14 | Wieszak kompletny | 8255-644-170-016 | 1 | |
| 15 | Nakrętka M8-5-B Fe/Zn8 | PN-86/M-82144 | 3 | |
| 16 | Podkładka sprężysta 8,2 Fe/Zn8 | PN-77/M-82008 | 3 | |
| 17 | Śruba M8×20-5.8-B Fe/Zn8 | PN-85/M-82105 | 3 | |
| 18 | Żarówka P25-2 12V 21/5W BAY 15d | PN-93/E-85100 | 2 | |
| 19 | Żarówka P25-1 12V 21W BA 15s | PN-93/E-85100 | 2 | |
| 20 | Klosz kompletny | 1362-516-254-607 | 2 | |
| 21 | Lampa tylna zespolona (łącznie z poz. 18÷20, 31, 32) | 1135-411-065-105 | 2 | |
| 22 | Podkładka 5,3 Fe/Zn8 | PN-78/M-82005 | 8 | |
| 23 | Wspornik lewy | 8255-644-170-308 | 1 | |
| 26 | Podkładka 5,3 Fe/Zn8 | PN-82/M-82023 | 4 | |
| 27 | Korpus lewy | 8255-645-170-024 | 1 | |
| 28 | Wiązka przewodów | 8255-645-170-037 | 1 | |
| 31 | Podkładka sprężysta 6,1 Fe/Zn8 | PN-77/M-82008 | 4 | |
| 32 | Nakrętka M6-5-B Fe/Zn8 | PN-86/M-82144 | 4 | |
| 33 | Urządzenie odblaskowe UOIAz-75 (łącznie z poz. 9, 10) | | 2 | (żółte) |
| kpl | Przenośne urządzenie świetlne lewe (poz. 2, 3, 7÷10, 18÷21, 27, 28, 31, 32) | 8255-644-870-016 | 1 | |
| kpl | Przenośne urządzenie świetlne prawe (poz. 2÷10, 18÷21, 31, 32) | 8255-644-870-029 | 1 | |

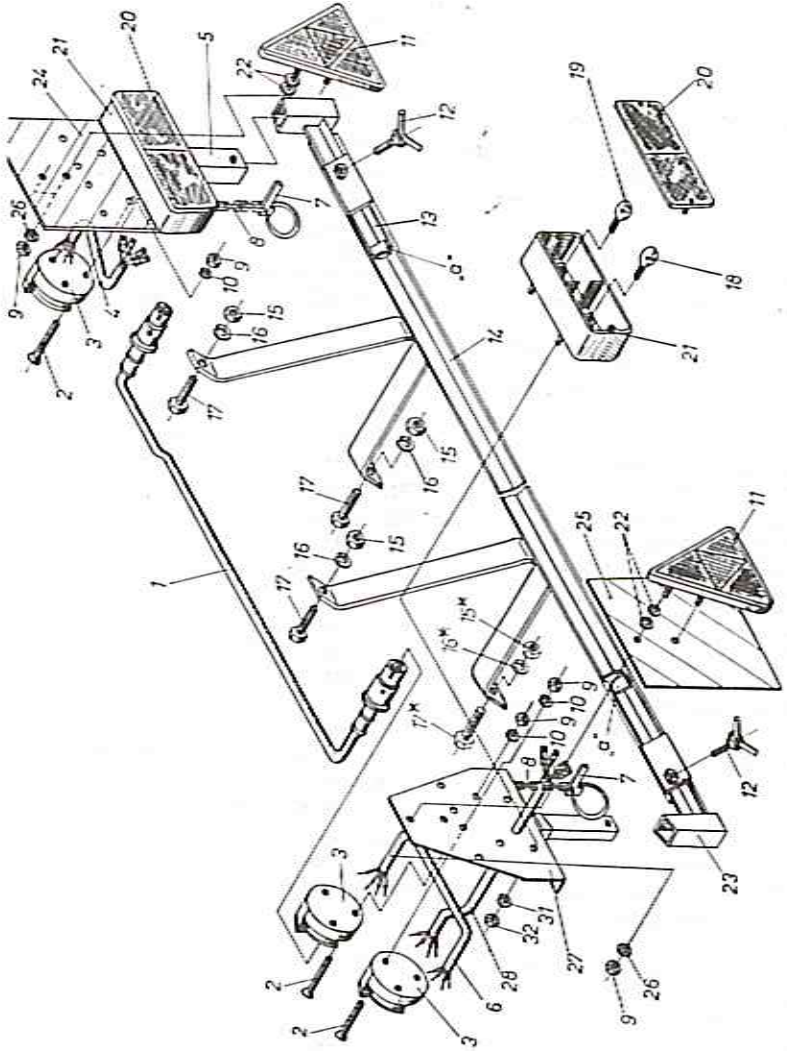

Tablica T-3.B.1. Instalacja elektryczna (oświetlenie tylne) — wykonanie dopuszczalne



## INSTALACJA ELEKTRYCZNA
## (oświetlenie tylne)
## WYKONANIE DOPUSZCZALNE

Z644

Tablica T-3.B.1

| Nr poz. | Nazwa części | Symbol KTM lub nr normy | Liczba sztuk | Uwagi |
|---|---|---|---|---|
| 1 | 2 | 3 | 4 | 5 |
| 1 | Przewód połączeniowy kompletny | 8255-642-170-053 | 1 | l = 3,2 m |
| 2 | Wkręt M5×35-4.8 Fe/Zn8 | PN-85/M-82207 | 9 | |
| 3 | Gniazdo złącza wtyczkowego 12N | PN-83/S-76055 | 3 | |
| 4 | Wiązka przewodów | 8255-645-170-078 | 1 | |
| 5 | Korpus prawy | 8255-645-170-065 | 1 | |
| 6 | Wiązka przewodów | 8255-644-870-031 | 1 | |
| 7 | Przetyczka A11×50 Fe/Zn8m | 8289-899-031-045 | 2 | |
| 8 | Łańcuch W-2 | BN-89/5027-03 | 2 | |
| 9 | Nakrętka M5-5-B Fe/Zn8 | PN-86/M-82144 | 13 | |
| 10 | Podkładka sprężysta 5,1 Fe/Zn8 | PN-77/M-82008 | 9 | |
| 11 | Urządzenie odblaskowe UOIIIAc-75 (łącznie z poz. 9, 22, 26) | PN-77/M-82008 | 2 | (czerwone) |
| 12 | Pokrętło kompletne | 8255-642-630-454 | 2 | |
| 13 | Wspornik prawy | 8255-644-170-453 | 1 | |
| 14 | Wieszak kompletny | 8255-644-170-016 | 1 | |
| 15 | Nakrętka M8-5-B Fe/Zn8 | PN-86/M-82144 | 3 | |
| 16 | Podkładka sprężysta 8,2 Fe/Zn8 | PN-77/M-82008 | 3 | |
| 17 | Śruba M8×20-5.8-B Fe/Zn8 | PN-85/M-82105 | 3 | |
| 18 | Żarówka P25-1 12V 21W BA 15s | PN-93/E-85100 | 2 | |
| 19 | Żarówka P25-2 12V 21/5W BAY 15d | PN-93/E-85100 | 2 | |
| 20 | Klosz kompletny | 1362-516-254-607 | 2 | |
| 21 | Lampa tylna zespolona (łącznie z poz. 18÷20, 31, 32) | 1135-411-065-105 | 2 | |
| 22 | Podkładka 5,3 Fe/Zn8 | PN-78/M-82005 | 8 | |
| 23 | Wspornik lewy | 8255-644-170-440 | 1 | |
| 24 | Tablica tylna prawa | 8255-321-100-030 | 1 | |
| 25 | Tablica tylna lewa | 8255-321-100-042 | 1 | |
| 26 | Podkładka 5,3 Fe/Zn8 | PN-82/M-82023 | 4 | |
| 27 | Korpus lewy | 8255-645-170-024 | 1 | |
| 28 | Wiązka przewodów | 8255-645-170-037 | 1 | |
| 31 | Podkładka sprężysta 6,1 Fe/Zn8 | PN-77/M-82008 | 4 | |
| 32 | Nakrętka M6-5-B Fe/Zn8 | PN-86/M-82144 | 4 | |
| kpl | Przenośne urządzenie świetlne lewe (poz. 2, 3, 6÷11, 18÷22, 25÷28, 31, 32) | 8255-321-170-011 | 1 | |
| kpl | Przenośne urządzenie świetlne prawe (poz. 2÷5, 7÷11, 18÷22, 24, 26, 31, 32) | 8255-321-170-024 | 1 | |

*) pozycje oznaczone na rysunku „*" wyszczególnione są w tablicy T-21, poz. 32, 33, 41.

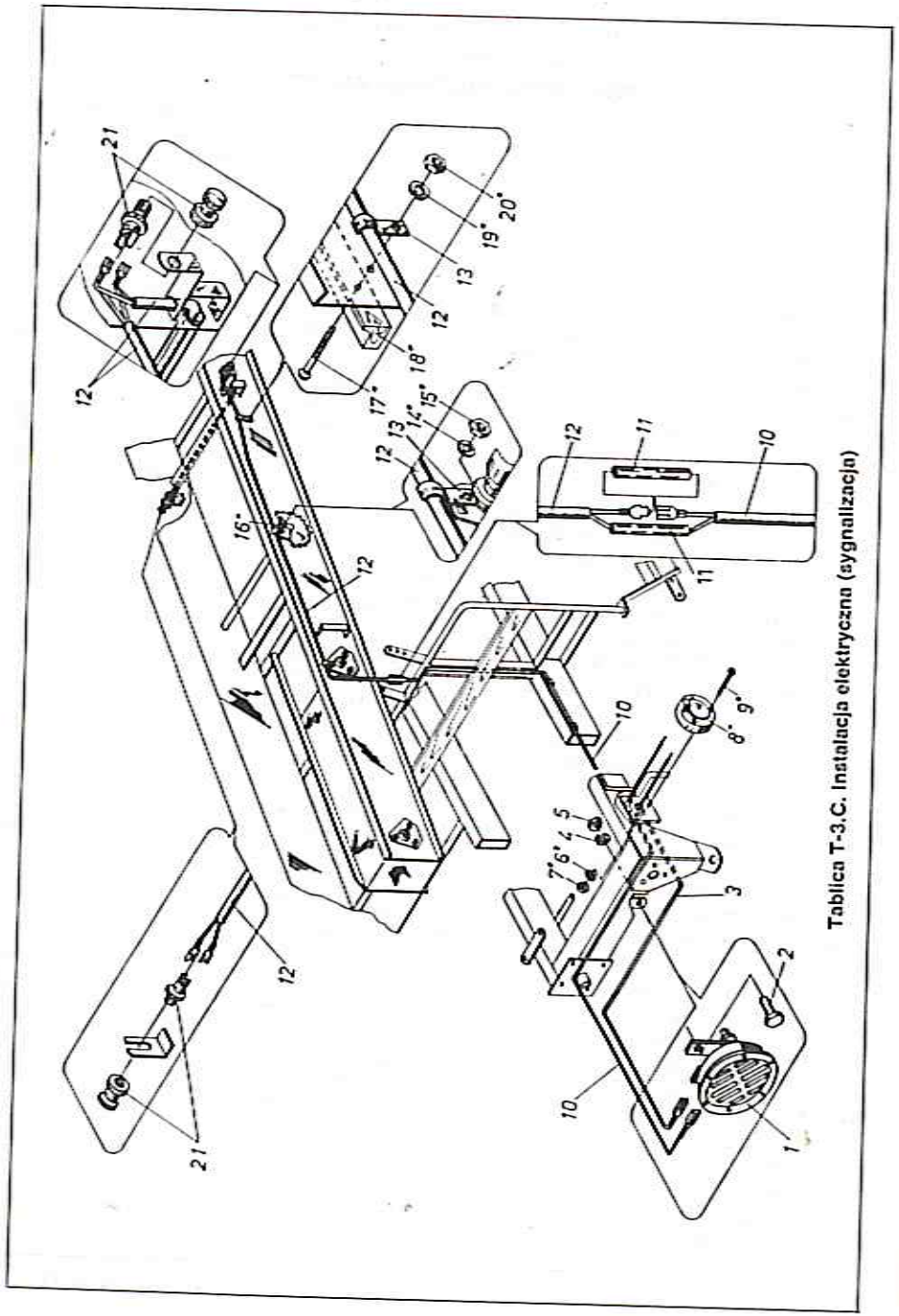


Tablica T-3.C. Instalacja elektryczna (sygnalizacja)



## INSTALACJA ELEKTRYCZNA
## (sygnalizacja)

Z644

Tablica T-3.C

| Nr poz. | Nazwa części | Symbol KTM lub nr normy | Liczba sztuk | Uwagi |
|---|---|---|---|---|
| 1 | 2 | 3 | 4 | 5 |
| 1 | Sygnał dźwiękowy elektryczny 018-12 V | BN-79/3684-02 | 1 | |
| 2 | Śruba M8×20-5.8-B Fe/Zn8 | PN-85/M-82105 | 1 | |
| 3 | Przewód | 8255-644-170-392 | 1 | |
| 4 | Podkładka sprężysta 8,2 Fe/Zn8 | PN-77/M-82008 | 1 | |
| 5 | Nakrętka M8-5-B Fe/Zn8 | PN-86/M-82144 | 1 | |
| 6* | Podkładka sprężysta 5,1 Fe/Zn8 | PN-77/M-82008 | | |
| 7* | Nakrętka M5-5-B Fe/Zn8 | PN-86/M-82144 | | |
| 8* | Gniazdo złącza wtyczkowego 12 N | PN-83/S-76055 | | |
| 9* | Wkręt M5×35-4.8 Fe/Zn8 | PN-85/M-82207 | | |
| 10 | Wiązka przewodów | 8255-644-170-380 | 1 | |
| 11 | Osłona | 8255-643-170-149 | 2 | |
| 12 | Wiązka przewodów | 8255-644-630-813 | 1 | |
| 13 | Zacisk | 8255-644-630-870 | 2 | |
| 14* | Podkładka sprężysta 8,2 Fe/Zn8 | PN-77/M-82008 | | |
| 15* | Nakrętka M8-5-B Fe/Zn8 | PN-86/M-82144 | | |
| 16* | Śruba M8×25-4.8 Fe/Zn8 | PN-87/M-82406 | | |
| 17* | Śruba M8×45-4.8 Fe/Zn8 | PN-87/M-82406 | | |
| 18* | Prowadnica przenośnika długa lewa | 8255-644-630-136 | | |
| 19* | Podkładka sprężysta 8,2 Fe/Zn8 | PN-77/M-82008 | | |
| 20* | Nakrętka M8-5-B Fe/Zn8 | PN-86/M-82144 | | |
| 21 | Przycisk P-4015 | ZN-81/A2-02-31 | 2 | |

Uwaga!
Pozycje oznaczone „*" wyszczególnione są w tablicach:
— tablica T-3A; poz. 6*,7*,8*,9*;
— tablica T31; poz. 14*, 15*, 16*;
— tablica T-32; poz. 17*, 18*, 19*, 20*.

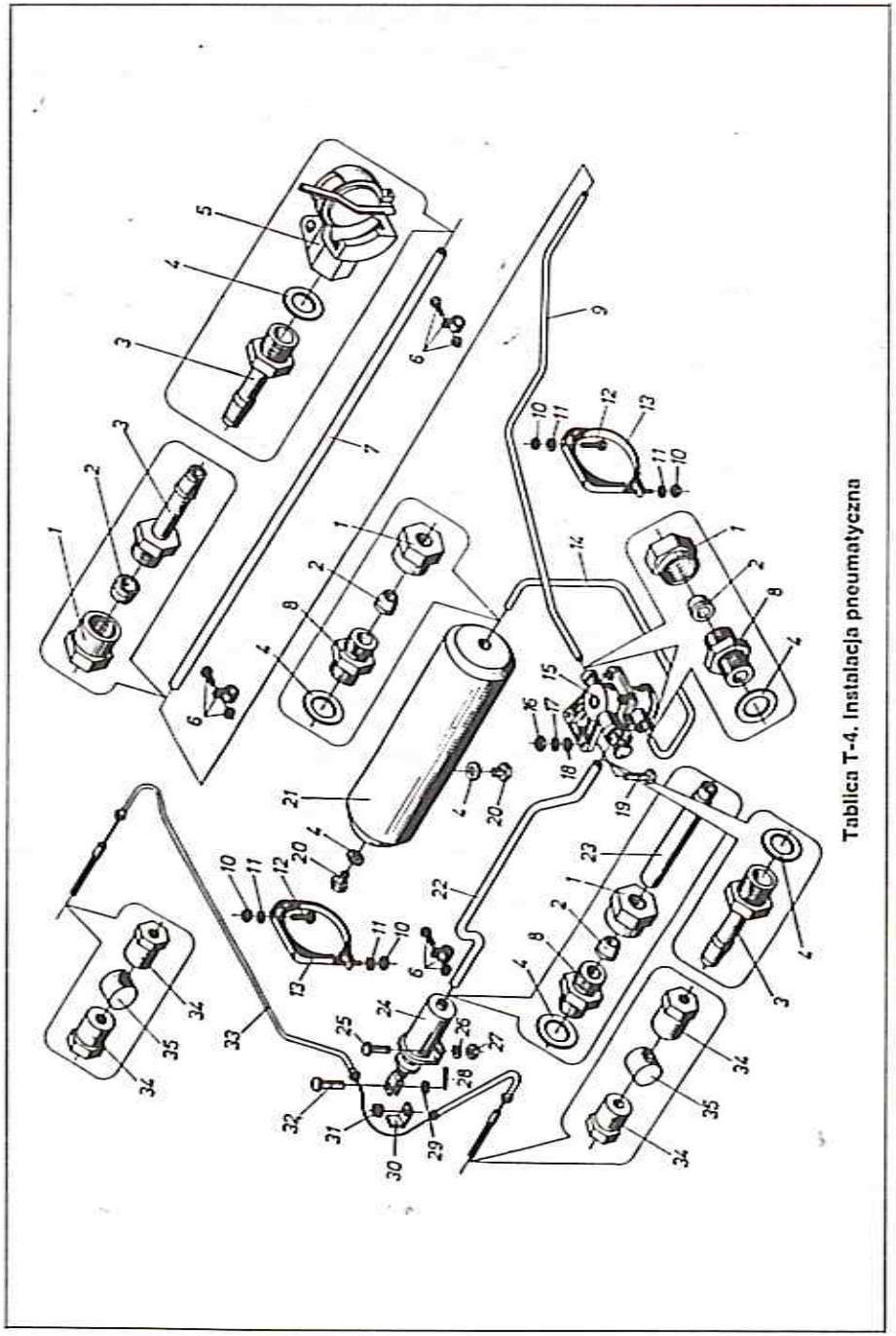

Tablica T-4. Instalacja pneumatyczna



## INSTALACJA PNEUMATYCZNA
## (DOTYCZY KOMBAJNU WYPOSAŻONEGO W HAMULEC)

**Z644** **Tablica T-4**

| Nr poz. | Nazwa części | Symbol KTM lub nr normy | Liczba sztuk | Uwagi |
|---|---|---|---|---|
| 1 | 2 | 3 | 4 | 5 |
| 1 | Nakrętka łącznika 07.1.02 | BN-76/3611-07-15 | 5 | |
| 2 | Pierścień zaciskający 10.1.02 | BN-76/3611-07-20 | 5 | |
| 3 | Końcówka przewodu elastycznego 05.1.03 | BN-76/3611-07-13 | 3 | |
| 4 | Uszczelka fibrowa 22×27×1,5 | PN-69/M-86970 | 7 | |
| 5 | Złącze B1 | PN-71/S-47032 | 1 | |
| 6 | Opaska | ×50.15.13Y | 4 | |
| 7 | Wąż długi | 8255-644-100-020 | 1 | |
| kpl | Wąż długi kompletny (poz. 1÷7) | 8255-644-100-018 | 1 | |
| 8 | Łącznik prosty 01.1.08 | BN-76/3611-07-1 | 4 | |
| 9 | Przewód | 8255-644-100-211 | 1 | |
| 10 | Nakrętka M8-5-B Fe/Zn8 | PN-86/M-82144 | 6 | |
| 11 | Podkładka sprężysta 8,2 Fe/Zn8 | PN-77/M-82008 | 6 | |
| 12 | Śruba M8×16-5.8-B Fe/Zn8 | PN-85/M-82105 | 4 | |
| 13 | Wieszak kompletny | 8255-644-100-074 | 2 | |
| 14 | Przewód 2 | 8255-644-100-122 | 1 | |
| 15 | Zawór sterujący przyczepy | 44 11 011 00 | 1 | |
| 16 | Nakrętka M10-5-B Fe/Zn8 | PN-86/M-82144 | 2 | |
| 17 | Podkładka sprężysta 10,2 Fe/Zn8 | PN-77/M-82008 | 2 | |
| 18 | Podkładka 10,5 Fe/Zn8 | PN-78/M-82005 | 2 | |
| 19 | Śruba M10×30-5.8-B Fe/Zn8 | PN-85/M-82105 | 2 | |
| 20 | Korek M22×1,5 Fe/Zn8 | PN-74/S-36055 | 2 | |
| 21 | Zbiornik ciśnieniowy powietrza (20 l) | 510 000 000 | 1 | |
| 22 | Wąż krótki | 8255-644-100-110 | 1 | |
| 23 | Końcówka przewodu elastycznego 05.2.02 | BN-76/3611-07-14 | 1 | |
| kpl | Przewód giętki krótki kompletny (poz. 3, 6, 22, 23) | 8255-644-100-107 | 1 | |
| 24 | Siłownik powietrzny ø 100×140 | ×53 25 00 | 1 | |
| 25 | Śruba M12×30-5.8-B Fe/Zn8 | PN-85/M-82105 | 2 | |
| 26 | Podkładka sprężysta 12,2 Fe/Zn8 | PN-77/M-82008 | 2 | |
| 27 | Nakrętka M12-5-B Fe/Zn8 | PN-86/M-82144 | 2 | |
| 28 | Zawleczka S-Zn 3,2×22 | PN-76/M-82001 | 1 | |
| 29 | Podkładka do sworznia 14,5 Fe/Zn8 | PN-63/M-82004 | 1 | |
| 30 | Podkładka zabezpieczająca | 8255-645-100-042 | 1 | |
| 31 | Krążek hamulcowy | 8255-645-100-055 | 1 | |
| 32 | Sworzeń 14×40/34-5.8 Fe/Zn8cA | PN-90/M-83002 | 1 | |
| 33 | Linka hamulcowa kompletna | 8255-645-100-068 | 1 | |
| 34 | Nakrętka specjalna | 8255-645-100-030 | 4 | |
| 35 | Sworzeń dźwigni rozpieracza | 8255-645-100-027 | 2 | |
| 36 | Zawór odwadniający | 83 20 | 1 | |

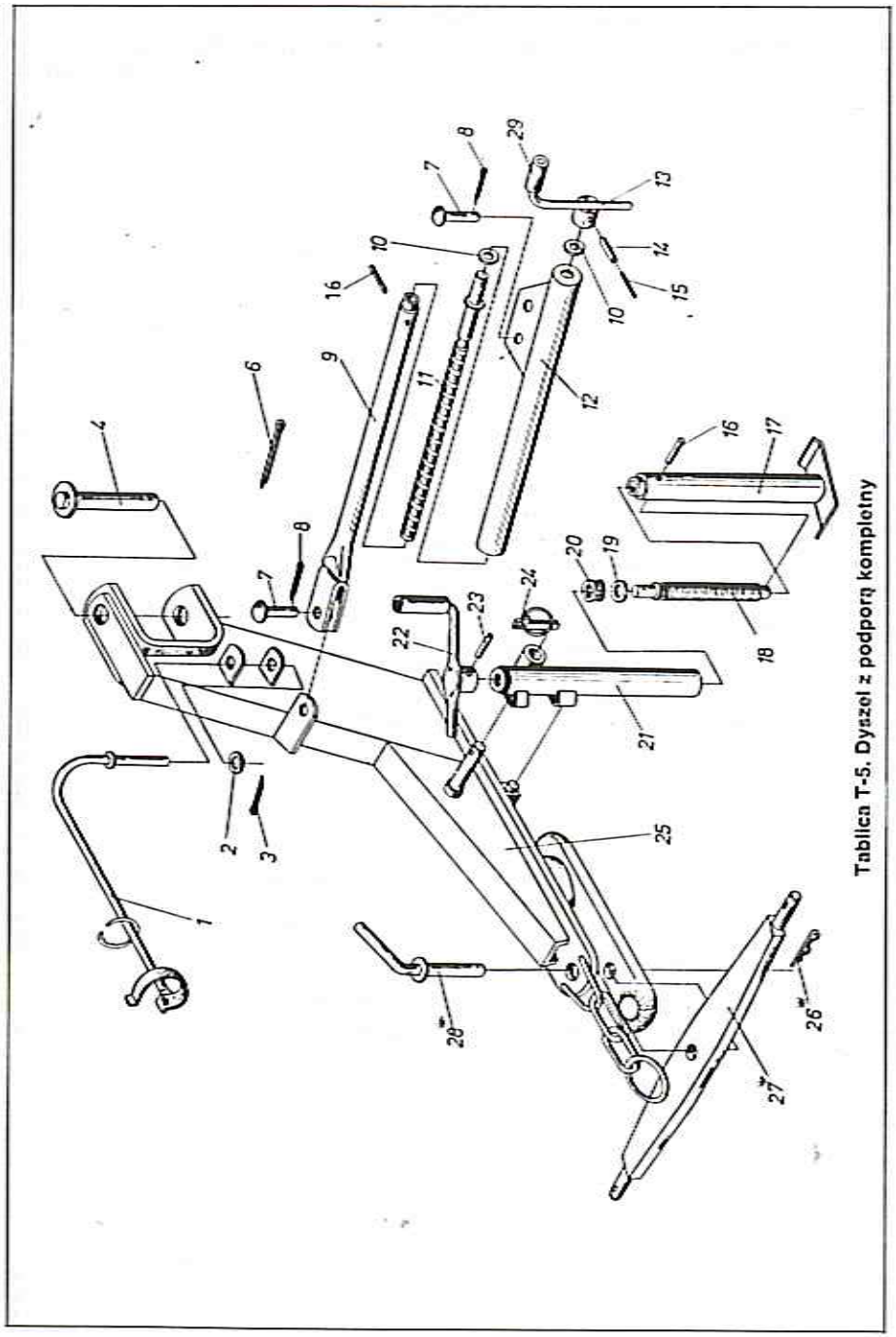

Tablica T-5. Dyszel z podporą kompletny



## DYSZEL Z PODPORĄ KOMPLETNY

Z644

Tablica T-5

| Nr poz. | Nazwa części | Symbol KTM lub nr normy | Liczba sztuk | Uwagi |
|---|---|---|---|---|
| 1 | 2 | 3 | 4 | 5 |
| 1 | Wieszak kompletny | 8255-645-160-039 | 1 | |
| 2 | Podkładka 28 Fe/Zn8 | PN-78/M-82005 | 1 | |
| 3 | Zawleczka S-Zn 5×40 | PN-76/M-82001 | 1 | |
| 4 | Sworzeń dyszla kompletny | 8255-644-130-012 | 1 | |
| 6 | Zawleczka S-Zn 6,3×50 | PN-76/M-82001 | 1 | |
| 7 | Sworzeń | 8255-644-130-079 | 2 | |
| 8 | Zawleczka S-Zn 5×28 | PN-76/M-82001 | 2 | |
| 9 | Nakrętka mechanizmu przestawiania | 8255-644-130-038 | 1 | |
| 10 | Podkładka 23 Ms | PN-78/M-82006 | 2 | |
| 11 | Śruba mechanizmu przestawiania kompletna | 8255-644-130-040 | 1 | |
| 12 | Prowadnica kompletna | 8255-644-130-053 | 1 | |
| 13 | Korba kompletna | 8255-644-130-066 | 1 | |
| 14 | Kołek sprężysty 6×40 | PN-89/M-85023 | 1 | |
| 15 | Kołek sprężysty 3,5×40 | PN-89/M-85023 | 1 | |
| 16 | Kołek sprężysty 6×24 | PN-89/M-85023 | 2 | |
| kpl | Mechanizm przestawiania dyszla (poz. 9÷16) | 8255-644-130-025 | 1 | |
| 17 | Rura podpory kompletna | 8255-642-150-031 | 1 | |
| 18 | Śruba regulacyjna | 8255-321-080-040 | 1 | |
| 19 | Podkładka | 8255-609-000-713 | 1 | |
| 20 | Łożysko kulkowe wzdłużne 51204 jednokierunkowe | PN-86/M-86260 | 1 | |
| 21 | Rura zewnętrzna kompletna | 8255-644-150-075 | 1 | |
| 22 | Korba kompletna | 8255-643-150-114 | 1 | |
| 23 | Kołek sprężysty 6×32 | PN-89/M-85023 | 1 | |
| kpl | Podpora kompletna (poz. 16÷23) | 8255-644-150-062 | 1 | |
| 24 | Przetyczka A11×50 Fe/Zn8 | 8289-899-031-099 | 1 | |
| 25 | Dyszel kompletny | 8255-644-150-050 | 1 | |
| 26* | Zawleczka A71 Fe/Zn8m | 8289-899-004-043 | 1 | |
| 27* | Belka zaczepu | 8255-644-150-034 | 1 | |
| 28* | Przetyczka kompletna | 8255-644-150-021 | 1 | |

Uwaga!
Pozycje oznaczone „*" stanowią wyposażenie uzupełniające kombajnu.

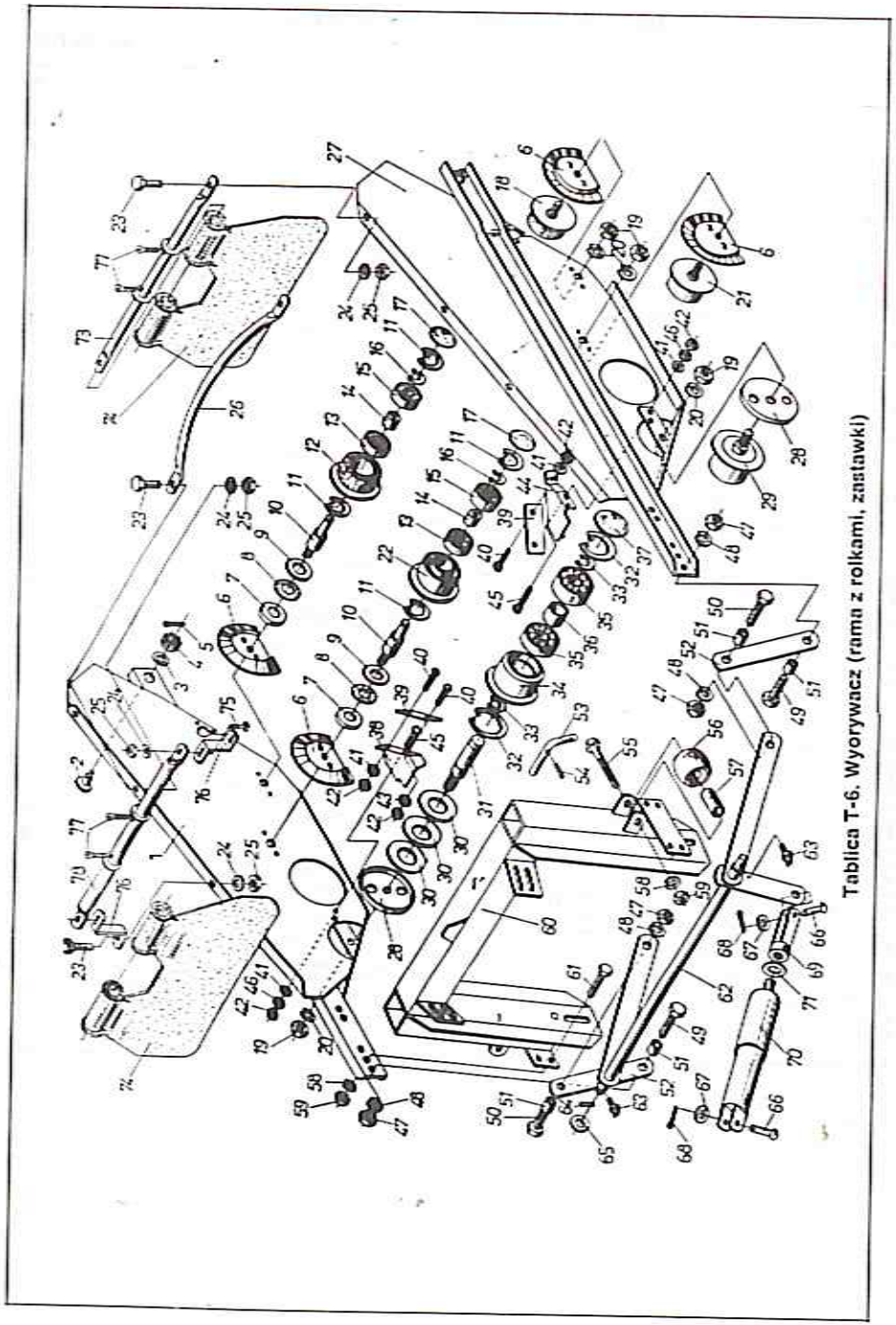

Tablica T-6. Wyorywacz (rama z rolkami, zastawki)



## WYORYWACZ
### (rama z rolkami, zastawki)

Z644

Tablica T-6

| Nr poz. | Nazwa części | Symbol KTM lub nr normy | Liczba sztuk | Uwagi |
|---|---|---|---|---|
| 1 | 2 | 3 | 4 | 5 |
| 1 | Ściana boczna prawa kompletna | 8255-644-210-013 | 1 | |
| 2 | Sworzeń przodka | 8255-645-210-076 | 2 | |
| 3 | Podkładka 21 Fe/Zn8 | PN-78/M-82005 | 2 | |
| 4 | Nakrętka AM20×1,5-04-B Fe/Zn8 | PN-86/M-82159 | 2 | |
| 5 | Zawleczka S-Zn 4×40 | PN-76/M-82001 | 2 | |
| 6 | Tarcza ochronna | 8255-644-210-401 | 4 | |
| 7 | Pierścień zamykający | 8255-644-210-321 | 4 | |
| 8 | Pierścień filcowy | 8255-644-210-319 | 4 | |
| 9 | Podkładka pośrednia | 8255-644-210-306 | 4 | |
| 10 | Oś rolki nośnej | 8255-644-210-299 | 4 | |
| 11 | Pierścień osadczy sprężyn. W35 | PN-81/M-85111 | 8 | |
| 12 | Rolka nośna ogumiona | 8255-644-210-286 | 2 | |
| 13 | Łożysko kulkowe 6003 Z | PN-85/M-86100 | 4 | |
| 14 | Tuleja dystansowa | 8255-644-210-273 | 4 | |
| 15 | Łożysko kulkowe 6003 | PN-85/M-86100 | 4 | |
| 16 | Pierścień osadczy sprężyn. Z17 | PN-81/M-85111 | 4 | |
| 17 | Zaślepka | 8255-644-210-260 | 4 | |
| 18 | Rolka nośna odsiewacza (ogumiona, poz. 7÷17) | 8255-644-210-171 | 2 | |
| 19 | Nakrętka M20-04-B Fe/Zn8 | PN-86/M-82153 | 6 | |
| 20 | Podkładka sprężysta 20,5 Fe/Zn8 | PN-77/M-82008 | 6 | |
| 21 | Rolka nośna kompletna (poz. 7÷11, 13÷17, 22) | 8255-644-210-169 | 2 | |
| 22 | Rolka nośna | 8255-644-210-258 | 2 | |
| 23 | Śruba M10×20-5.8-B Fe/Zn8 | PN-85/M-82105 | 6 | |
| 24 | Podkładka sprężysta 10,2 Fe/Zn8 | PN-77/M-82008 | 8 | |
| 25 | Nakrętka M10-5-B Fe/Zn8 | PN-86/M-82144 | 8 | |
| 26 | Poprzeczka | 8255-644-210-041 | 1 | |
| 27 | Ściana boczna lewa kompletna | 8255-644-210-026 | 1 | |
| 28 | Tarcza ochronna | 8255-644-210-128 | 2 | |
| 29 | Rolka zwrotna kompletna (poz. 30÷37) | 8255-644-210-156 | 2 | |
| 30 | Uszczelnienie labiryntowe Z006 | 8255-644-210-334 | 6 | |
| 31 | Oś rolki | 8255-644-210-347 | 2 | |
| 32 | Pierścień osadczy sprężyn. W55 | PN-81/M-85111 | 4 | |
| 33 | Pierścień osadczy sprężyn. Z30 | PN-81/M-85111 | 4 | |
| 34 | Rolka zwrotna | 8255-644-210-245 | 2 | |
| 35 | Łożysko kulkowe 6006 | PN-85/M-86100 | 2 | |
| 36 | Rura dystansowa | 8255-644-210-350 | 2 | |
| 37 | Zaślepka | 8255-644-210-362 | 2 | |
| 38 | Zgarniacz prawy | 8255-644-210-217 | 1 | |
| 39 | Nakładka zgarniająca | 8255-644-210-197 | 2 | |

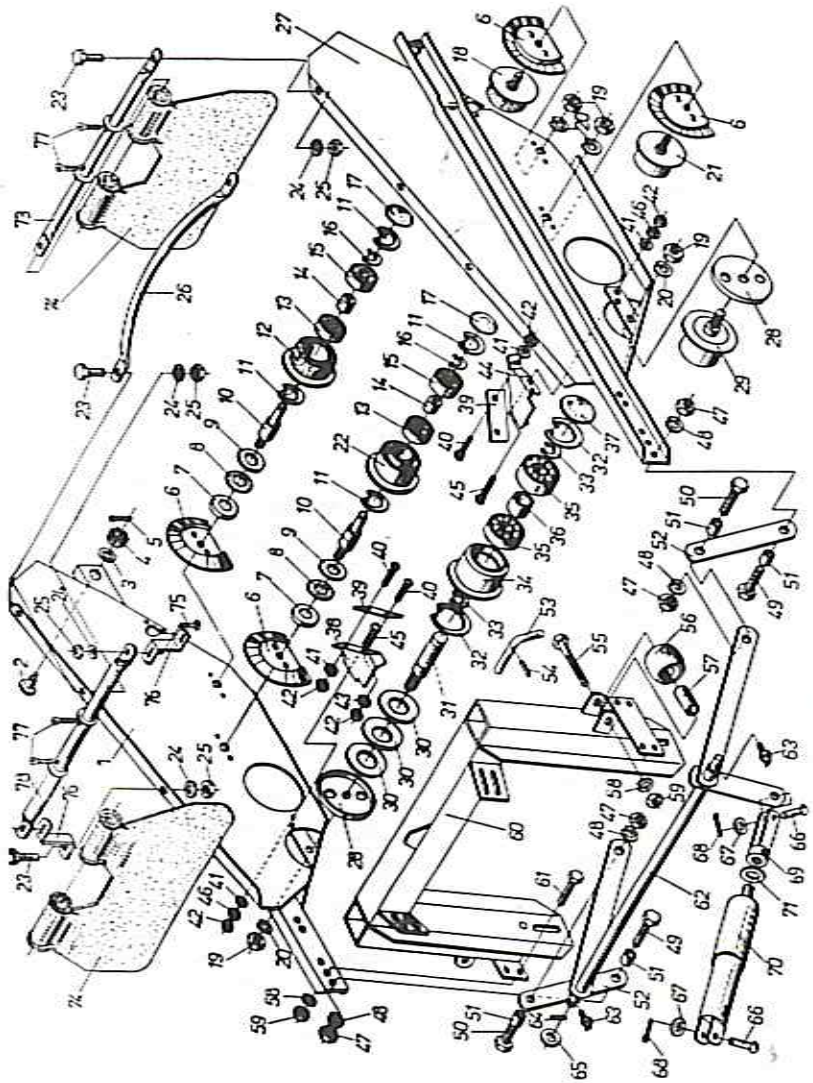

Tablica T-6. Wyorywacz (rama z rolkami, zastawki)





| 1 | 2 | 3 | 4 | 5 |
|---|---|---|---|---|
| 40 | Śruba M8×25-4.8 Fe/Zn8 | PN-87/M-82406 | 4 | |
| 41 | Podkładka 8,4 Fe/Zn8 | PN-78/M-82005 | 6 | |
| 42 | Nakrętka M8-5-B Fe/Zn8 | PN-86/M-82144 | 8 | |
| 43 | Podkładka okrągła 8,5 Fe/Zn8 | PN-59/M-82030 | 4 | |
| kpl | Skrobak prawy kompletny (poz. 38÷43) | 8255-644-210-143 | 1 | |
| 44 | Zgarniacz lewy | 8255-644-210-204 | 1 | |
| kpl | Skrobak lewy kompletny (poz. 39÷44) | 8255-644-210-130 | 1 | |
| 45 | Śruba M8×30-4.8 Fe/Zn8 | PN-87/M-82406 | 4 | |
| 46 | Podkładka sprężysta 8,2 Fe/Zn8 | PN-77/M-82008 | 4 | |
| 47 | Nakrętka M16-5-B Fe/Zn8 | PN-86/M-82144 | 4 | |
| 48 | Podkładka sprężysta 16,3 Fe/Zn8 | PN-77/M-82008 | 4 | |
| 49 | Śruba M16×30-5.8-B Fe/Zn8 | PN-85/M-82105 | 2 | |
| 50 | Śruba M16×35-5.8-B Fe/Zn8 | PN-85/M-82105 | 2 | |
| 51 | Tulejka | 8255-642-210-023 | 4 | |
| 52 | Łącznik przodka | 8255-644-210-423 | 2 | |
| 53 | Przetyczka zabezpieczająca | 8255-644-210-375 | 1 | |
| 54 | Kołek sprężysty 6×24 | PN-89/M-85023 | 1 | |
| kpl | Przetyczka zabezpieczająca (poz. 53, 54) | 8255-644-210-115 | 1 | |
| 55 | Śruba M12×90-5.8-B Fe/Zn8 | PN-85/M-82101 | 2 | |
| 56 | Rolka | 8255-642-210-010 | 2 | |
| 57 | Tuleja dystansowa | 8255-645-540-029 | 2 | |
| 58 | Podkładka sprężysta 12,2 Fe/Zn8 | PN-77/M-82008 | 6 | |
| 59 | Nakrętka M12-5-B Fe/Zn8 | PN-86/M-82144 | 6 | |
| 60 | Pałąk kompletny | 8255-642-210-051 | 1 | |
| 61 | Śruba M12×30-5.8-B Fe/Zn8 | PN-85/M-82105 | 4 | |
| 62 | Wał wydźwigu kompletny | 8255-644-210-436 | 1 | |
| 63 | Smarowniczka StB 1/8" 45° | PN-76/M-86003 | 2 | |
| 64 | Kołek sprężysty 5×40 | PN-89/M-85023 | 1 | |
| 65 | Podkładka 31 Fe/Zn8 | PN-78/M-82005 | 1÷2 | |
| 66 | Sworzeń | 8255-644-130-079 | 2 | |
| 67 | Podkładka do sworznia 16,5 Fe/Zn8 | PN-63/M-82004 | 2 | |
| 68 | Zawleczka S-Zn 5×28 | PN-76/M-82001 | 2 | |
| 69 | Widełki siłownika | 8255-644-210-102 | 1 | |
| 70 | Cylinder hydrauliczny nurnikowy CNsE 40/160z | 0876-331-212-486 | 1 | |
| kpl | Siłownik hydrauliczny (poz. 69, 70) | 8255-644-210-390 | 1 | |
| 71 | Podkładka 17 Fe/Zn8 | PN-78/M-82005 | 0÷1 | |
| 72 | Łożysko kulkowe 6006 RS | PN-85/M-86100 | 2 | |
| 73 | Poprzeczka kompletna | 8255-644-210-525 | 1 | |
| 74 | Guma zastawki | 8255-644-210-512 | 2 | |
| 75 | Śruba M10×30-4.8 Fe/Zn8 | PN-87/M-82406 | 2 | |
| 76 | Wspornik | 8255-644-210-540 | 2 | |
| 77 | Zawleczka S-Zn 5×40 | PN-76/M-82001 | 4 | |
| 78 | Poprzeczka kompletna | 8255-644-210-553 | 1 | |
| kpl | Zastawka kompletna (poz. 24, 25, 73÷77) | 8255-644-210-538 | 1 | |
| kpl | Zastawka tylna kompletna (poz. 73, 74, 77) | 8255-644-210-477 | 1 | |

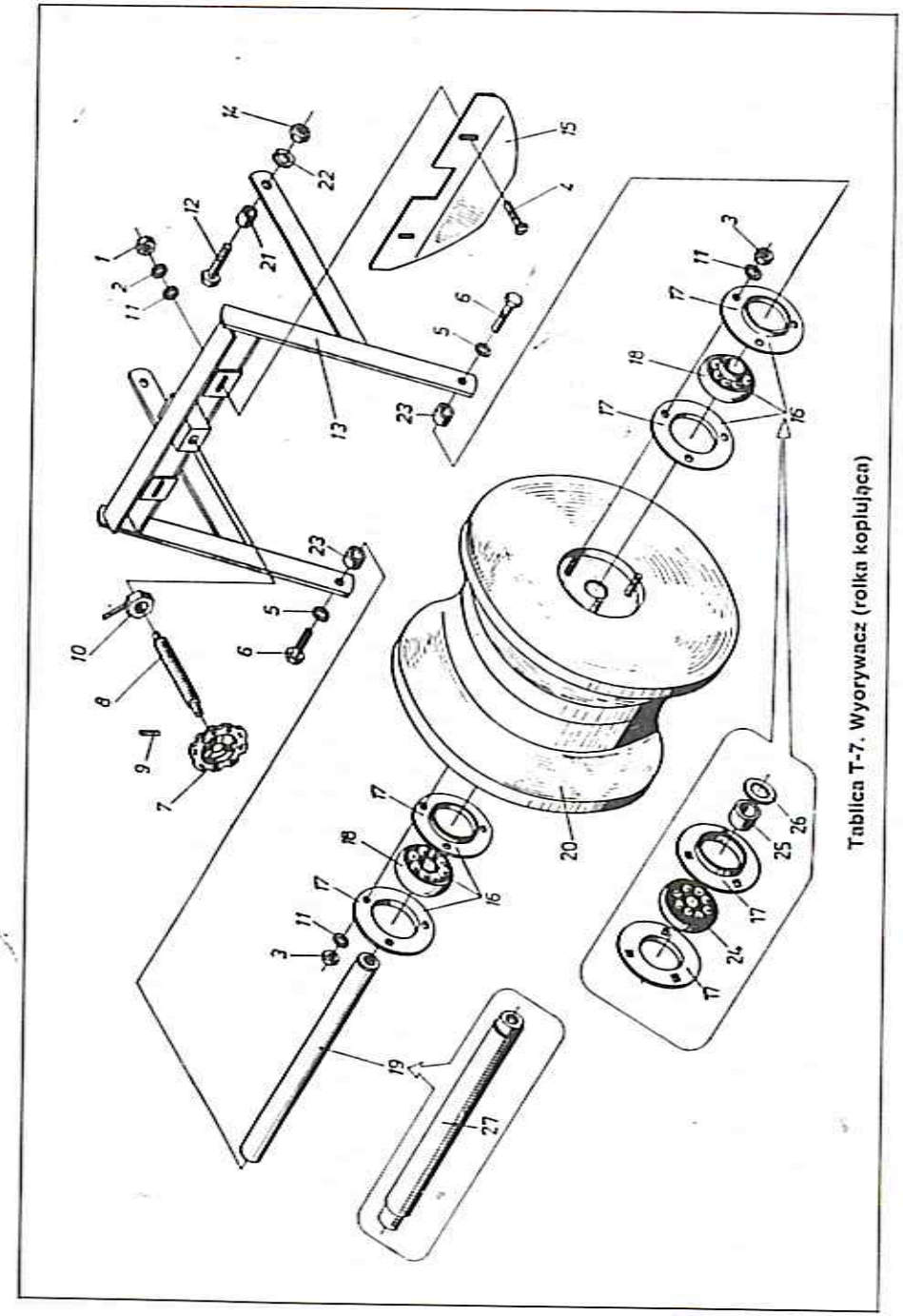

Tablica T-7. Wyorywacz (rolka kopiująca)



## WYORYWACZ
## (rolka kopiująca)

Z644

Tablica T-7

| Nr poz. | Nazwa części | Symbol KTM lub nr normy | Liczba sztuk | Uwagi |
|---|---|---|---|---|
| 1 | 2 | 3 | 4 | 5 |
| 1 | Nakrętka M10-5-B Fe/Zn8 | PN-86/M-82144 | 2 | |
| 2 | Podkładka sprężysta 10,2 Fe/Zn8 | PN-77/M-82008 | 2 | |
| 3 | Nakrętka samozabezpieczająca M10-5-B Fe/Zn8 | PN-85/M-82175 | 6 | |
| 4 | Śruba M10×30-4.8 Fe/Zn8 | PN-87/M-82406 | 2 | |
| 5 | Podkładka sprężysta 12,2 Fe/Zn8 | PN-77/M-82008 | 2 | |
| 6 | Śruba M12×30-5.8-B Fe/Zn8 | PN-85/M-82105 | 2 | |
| 7 | Kółko ręczne | 8255-644-250-098 | 1 | |
| 8 | Śruba nastawcza | 8255-644-250-085 | 1 | |
| 9 | Kołek sprężysty 5×32 | PN-89/M-85023 | 1 | |
| kpl | Śruba nastawcza kompletna (poz. 7÷9) | 8255-644-250-072 | 1 | |
| 10 | Nakrętka kontrująca kompletna | 8255-645-250-012 | 1 | |
| 11 | Podkładka 10,5 Fe/Zn8 | PN-78/M-82005 | 8 | |
| 12 | Śruba M16×30-5.8-B Fe/Zn8 | PN-85/M-82105 | 2 | |
| 13 | Widełki łożyskowe kompletne | 8255-644-250-016 | 1 | |
| 14 | Nakrętka M16-04-B Fe/Zn8 | PN-86/M-82153 | 2 | |
| 15 | Skrobak rolki | 8255-644-250-060 | 1 | |
| 16 | Łożysko PD206 (poz. 17, 18) | 8255-644-300-390 | 1 | |
| 17 | Oprawa P206 | PN-78/M-86468 | 2 | |
| 18 | Łożysko kulkowe zwykłe D206 | PN-73/M-86120 | 1 | |
| 19 | Oś rolki | 8255-644-250-057 | 1 | |
| 20 | Rolka kopiująca kompletna | 8255-644-250-105 | 1 | |
| 21 | Tulejka | 8255-642-210-023 | 2 | |
| 22 | Podkładka sprężysta 16,3 Fe/Zn8 | PN-77/M-82008 | 2 | |
| 23 | Tuleja dystansowa | 8255-644-510-262 | 2 | |
| 24 | Łożysko kulkowe K6206-2RS | | 1 | |
| 25 | Tulejka | 8255-644-510-250 | 1 | |
| 26 | Podkładka 31 Fe/Zn8 | PN-78/M-82005 | 0÷2 | wg pot. |
| 27 | Oś rolki | 8255-644-250-057 | 1 | |

Uwaga! Poz. 24÷27 stanowią wykonanie dopuszczalne.

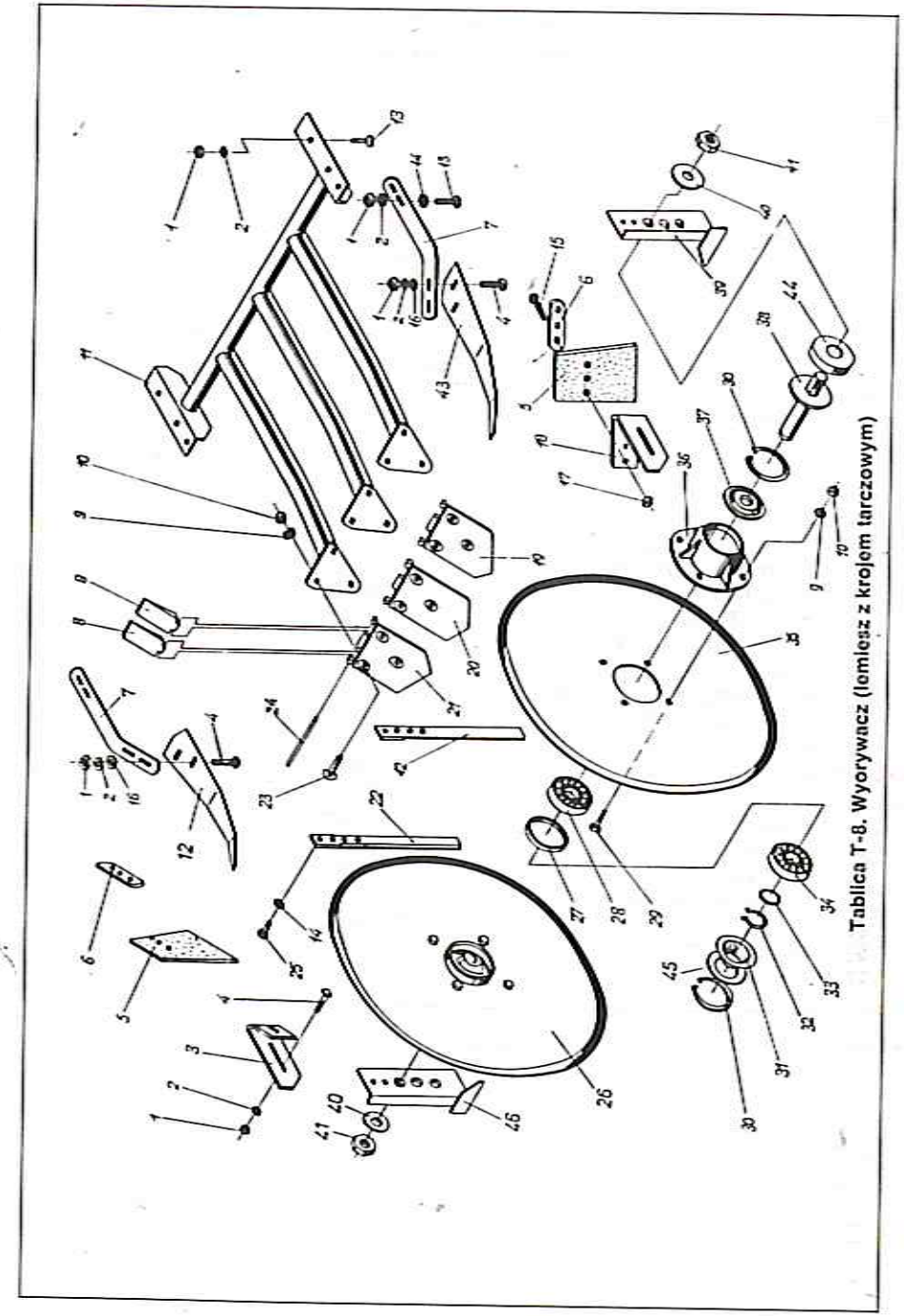

Tablica T-8. Wyorywacz (lemiesz z krojem tarczowym)



## WYORYWACZ
### (lemiesz z krojem tarczowym)

Z644

Tablica T-8

| Nr poz. | Nazwa części | Symbol KTM lub nr normy | Liczba sztuk | Uwagi |
|---|---|---|---|---|
| 1 | 2 | 3 | 4 | 5 |
| 1 | Nakrętka M10-5-B Fe/Zn8 | PN-86/M-82144 | 16 | |
| 2 | Podkładka sprężysta 10,2 Fe/Zn8 | PN-77/M-82008 | 16 | |
| 3 | Kątownik zaporowy prawy | 8255-644-270-260 | 1 | |
| 4 | Śruba M10×30-4.8 Fe/Zn8 | PN-87/M-82406 | 6 | |
| 5 | Płytka zatrzymująca | 8255-644-270-244 | 2 | |
| 6 | Nakładka | 8255-644-270-285 | 2 | |
| kpl | Klapa zamykająca prawa kompletna (poz. 3, 5, 6, 15, 17) | 8255-644-270-231 | 1 | |
| 7 | Ramię skrobaka | 8255-644-270-333 | 2 | |
| 8 | Palec lemiesza | 8255-644-270-081 | 6 | |
| 9 | Podkładka sprężysta 12,2 Fe/Zn8 | PN-77/M-82008 | 17 | |
| 10 | Nakrętka M12-5-B Fe/Zn8 | PN-86/M-82144 | 17 | |
| 11 | Rama lemieszy | 8255-644-270-025 | 1 | |
| kpl | Lemiesz listwowy kompletny (poz. 8÷11, 19÷21, 23, 24) | 8255-644-270-012 | 1 | |
| 12 | Skrobak prawy | 8255-644-270-359 | 1 | |
| 13 | Śruba M10×35-5.8-B Fe/Zn8 | PN-85/M-82101 | 10 | |
| 14 | Podkładka 10,5 Fe/Zn8 | PN-78/M-82005 | 8 | |
| 15 | Śruba M8×25-4.8 Fe/Zn8 | PN-87/M-82406 | 6 | |
| 16 | Podkładka okrągła 10,5 Fe/Zn8 | PN-59/M-82030 | 4 | |
| 17 | Nakrętka M8-5-B Fe/Zn8 | PN-86/M-82144 | 6 | |
| 18 | Kątownik zaporowy lewy | 8255-644-270-257 | 1 | |
| kpl | Klapa zamykająca lewa kompletna (poz. 5, 6, 15, 17, 18) | 8255-644-270-229 | 1 | |
| 19 | Płyta lemiesza lewa kompletna | 8255-644-270-066 | 1 | |
| kpl | Lemiesz lewy L (poz. 8, 19, 24) | 8259-599-007-016 | 1 | |
| 20 | Płyta lemiesza środkowa kompl. | 8255-644-270-101 | 1 | |
| kpl | Lemiesz środkowy S (poz. 8, 20, 24) | 8259-599-007-029 | 1 | |
| 21 | Płyta lemiesza prawa kompletna | 8255-644-270-053 | 1 | |
| kpl | Lemiesz prawy P (poz. 8, 21, 24) | 8259-599-007-031 | 1 | |
| 22 | Skrobak | 8255-644-270-305 | 1 | |
| 23 | Śruba AM12×30-4.8 Fe/Zn8 | PN-87/M-82402 | 9 | |
| 24 | Sworzeń do roznitowania | 8255-644-270-079 | 3 | |
| 25 | Śruba M10×20-5.8-B Fe/Zn8 | PN-85/M-82105 | 4 | |
| 26 | Krój tarczowy z piastą (poz. 9, 10, 27÷38) | 8255-644-270-469 | 2 | |
| 27 | Tuleja dystansowa | 8255-644-270-155 | 2 | |
| 28 | Łożysko kulkowe 6306 RS | PN-85/M-86100 | 2 | |
| 29 | Śruba M12×35-5.8-B Fe/Zn8 | PN-85/M-82105 | 8 | |
| 30 | Pierścień osadczy sprężyn. W72 | PN-81/M-85111 | 4 | |
| 31 | Pokrywa | 8255-644-270-168 | 2 | |
| 32 | Pierścień osadczy sprężn. Z30 | PN-81/M-85111 | 2 | |

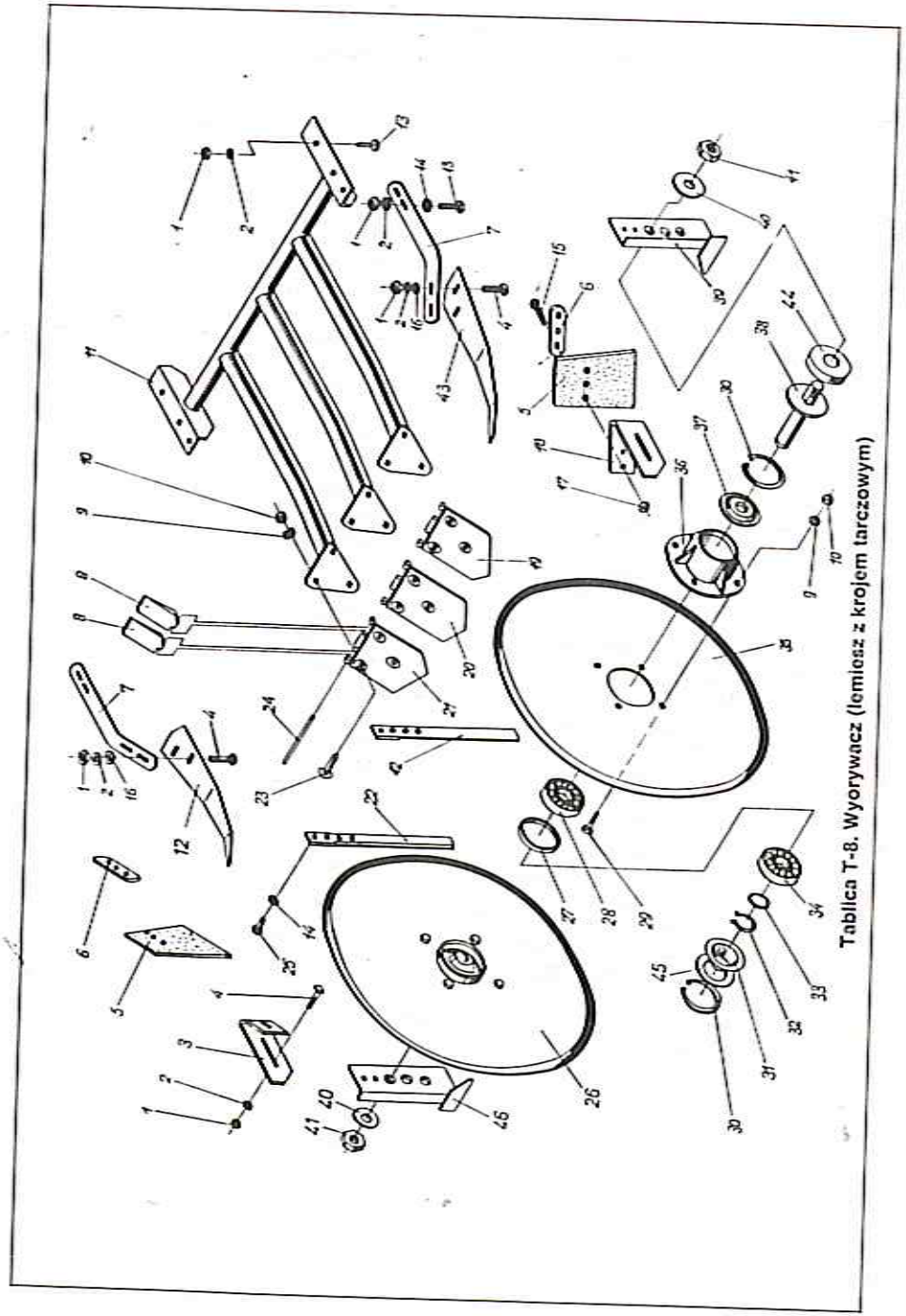

Tablica T-8. Wyorywacz (lemiesz z krojem tarczowym)





c.d. Iablicy T-8

| 1 | 2 | 3 | 4 | 5 |
|---|---|---|---|---|
| 33 | Podkładka regulacyjna | 8255-644-270-298 | 0÷6 | wg pot. |
| 34 | Łożysko kulkowe 6306 | PN-85/M-86100 | 2 | |
| 35 | Krój tarczowy 570×85 | 8259-599-009-020 | 2 | |
| 36 | Piasta kroju tarczowego | 8255-644-270-130 | 2 | |
| 37 | Pierścień łożyskowy | 8255-644-270-272 | 2 | |
| 38 | Oś kroju tarczowego | 8255-644-270-142 | 2 | |
| 39 | Zderzak lewy | 8255-644-270-463 | 1 | |
| 40 | Podkładka 25 Fe/Zn8 | PN-78/M-82005 | 2 | |
| 41 | Nakrętka specjalna | 8255-644-270-320 | 2 | |
| 42 | Skrobak | 8255-644-270-305 | 1 | |
| 43 | Skrobak lewy | 8255-644-270-346 | 1 | |
| kpl | Skrobak zewnętrzny lewy (poz. 1, 2, 4, 7, 16, 43) | 8255-644-270-203 | 1 | |
| kpl | Skrobak zewnętrzny prawy (poz. 1, 2, 4, 7, 12, 16) | 8255-644-270-216 | 1 | |
| 44 | Miseczka | 8255-644-270-374 | 2 | |
| 45 | Podkładka dystansowa | 8255-644-270-450 | 0÷2 | |
| 46 | Zderzak prawy | 8255-644-270-476 | 1 | |
| kpl | Piasta kroju tarczowego kompl. (poz. 27, 28, 30÷34, 36÷38, 44, 45) | 8255-644-270-127 | 2 | |

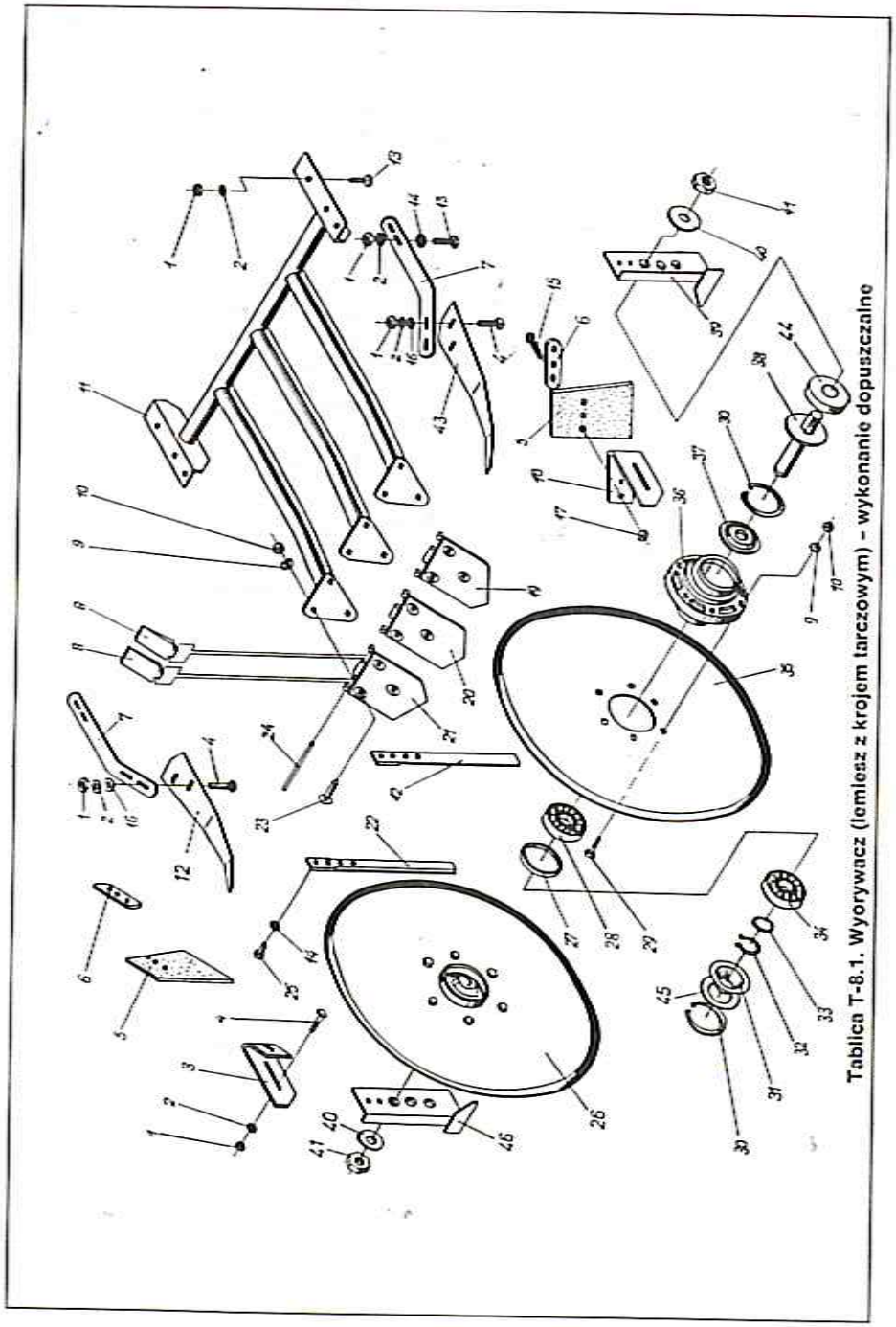

Tablica T-8.1. Wyorywacz (lemiesz z krojem tarczowym) - wykonanie dopuszczalne



## WYORYWACZ
## (lemiesz z krojem tarczowym)
## WYKONANIE DOPUSZCZALNE

Z644

Tablica T-8.1

| Nr poz. | Nazwa części | Symbol KTM lub nr normy | Liczba sztuk | Uwagi |
|---|---|---|---|---|
| 1 | 2 | 3 | 4 | 5 |
| 1 | Nakrętka M10-5-B Fe/Zn8 | PN-86/M-82144 | 16 | |
| 2 | Podkładka sprężysta 10,2 Fe/Zn8 | PN-77/M-82008 | 16 | |
| 3 | Kątownik zaporowy prawy | 8255-644-270-260 | 1 | |
| 4 | Śruba M10×30-4.8 Fe/Zn8 | PN-87/M-82406 | 6 | |
| 5 | Płytka zatrzymująca | 8255-644-270-244 | 2 | |
| 6 | Nakładka | 8255-644-270-285 | 2 | |
| kpl | Klapa zamykająca prawa kompletna (poz. 3, 5, 6, 15, 17) | 8255-644-270-231 | 1 | |
| 7 | Ramię skrobaka | 8255-644-270-333 | 2 | |
| 8 | Palec lemiesza | 8255-644-270-081 | 6 | |
| 9 | Podkładka sprężysta 12,2 Fe/Zn8 | PN-77/M-82008 | 21 | |
| 10 | Nakrętka M12-5-B Fe/Zn8 | PN-86/M-82144 | 21 | |
| 11 | Rama lemieszy | 8255-644-270-025 | 1 | |
| kpl | Lemiesz listwowy kompletny (poz. 8÷11, 19÷21, 23, 24) | 8255-644-270-012 | 1 | |
| 12 | Skrobak prawy | 8255-644-270-359 | 1 | |
| 13 | Śruba M10×35-5.8-B Fe/Zn8 | PN-85/M-82101 | 10 | |
| 14 | Podkładka 10,5 Fe/Zn8 | PN-78/M-82005 | 8 | |
| 15 | Śruba M8×25-4.8 Fe/Zn8 | PN-87/M-82406 | 6 | |
| 16 | Podkładka okrągła 10,5 Fe/Zn8 | PN-59/M-82030 | 4 | |
| 17 | Nakrętka M8-5-B Fe/Zn8 | PN-86/M-82144 | 6 | |
| 18 | Kątownik zaporowy lewy | 8255-644-270-257 | 1 | |
| kpl | Klapa zamykająca lewa kompletna (poz. 5, 6, 15, 17, 18) | 8255-644-270-229 | 1 | |
| 19 | Płyta lemiesza lewa kompletna | 8255-644-270-066 | 1 | |
| kpl | Lemiesz lewy L (poz. 8, 19, 24) | 8259-599-007-016 | 1 | |
| 20 | Płyta lemiesza środkowa kompl. | 8255-644-270-101 | 1 | |
| kpl | Lemiesz środkowy S (poz. 8, 20, 24) | 8259-599-007-029 | 1 | |
| 21 | Płyta lemiesza prawa kompletna | 8255-644-270-053 | 1 | |
| kpl | Lemiesz prawy P (poz. 8, 21, 24) | 8259-599-007-031 | 1 | |
| 22 | Skrobak | 8255-644-270-305 | 1 | |
| 23 | Śruba AM12×30-4.8 Fe/Zn8 | PN-87/M-82402 | 9 | |
| 24 | Sworzeń do roznitowania | 8255-644-270-079 | 3 | |
| 25 | Śruba M10×20-5.8-B Fe/Zn8 | PN-85/M-82105 | 4 | |
| 26 | Krój tarczowy z piastą (poz. 9, 10, 27÷38) | 8255-644-270-448 | 2 | |
| 27 | Tuleja dystansowa | 8255-644-270-155 | 2 | |
| 28 | Łożysko kulkowe 6306 RS | PN-85/M-86100 | 2 | |
| 29 | Śruba M12×45-5.8-B Fe/Zn8 | PN-85/M-82105 | 12 | |
| 30 | Pierścień osadczy sprężyn. W72 | PN-81/M-85111 | 4 | |
| 31 | Pokrywa | 8255-644-270-168 | 2 | |
| 32 | Pierścień osadczy sprężyn. Z30 | PN-81/M-85111 | 2 | |

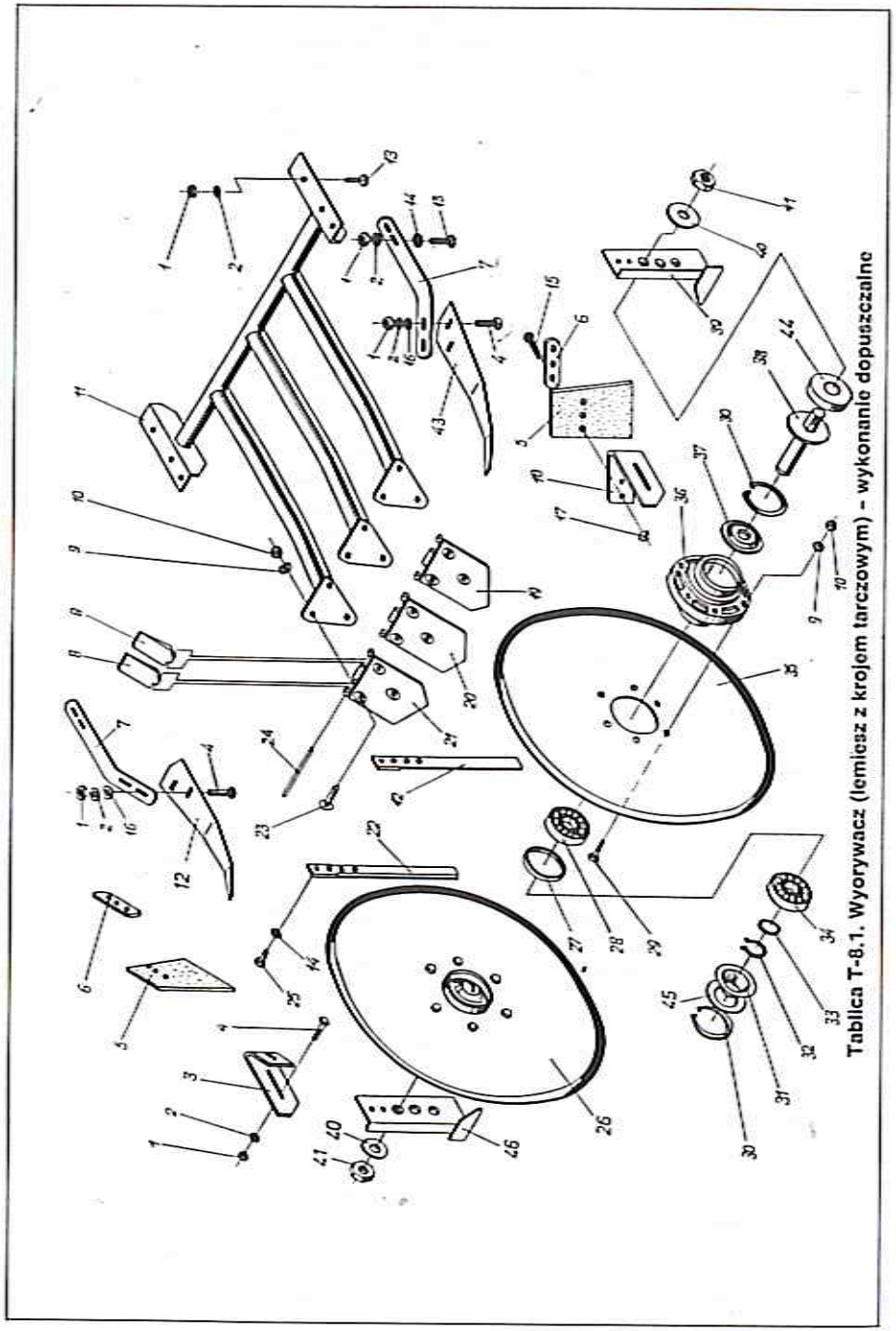

Tablica T-8.1. Wyorywacz (lemiesz z krojem tarczowym) - wykonanie dopuszczalne





c.d. tablicy T-8.1

| 1 | 2 | 3 | 4 | 5 |
|---|---|---|---|---|
| 33 | Podkładka regulacyjna | 8255-644-270-298 | 0÷6 | wg pot. |
| 34 | Łożysko kulkowe 6306 | PN-85/M-86100 | 2 | |
| 35 | Krój tarczowy | 8255-644-270-435 | 2 | |
| 36 | Piasta kroju tarczowego | 8255-644-270-410 | 2 | |
| 37 | Pierścień łożyskowy | 8255-644-270-272 | 2 | |
| 38 | Oś kroju tarczowego | 8255-644-270-142 | 2 | |
| 39 | Zderzak lewy | 8255-644-270-463 | 1 | |
| 40 | Podkładka 25 Fe/Zn8 | PN-78/M-82005 | 2 | |
| 41 | Nakrętka specjalna | 8255-644-270-320 | 2 | |
| 42 | Skrobak | 8255-644-270-305 | 1 | |
| 43 | Skrobak lewy | 8255-644-270-346 | 1 | |
| kpl | Skrobak zewnętrzny lewy (poz. 1, 2, 4, 7, 16, 43) | 8255-644-270-203 | 1 | |
| kpl | Skrobak zewnętrzny prawy (poz. 1, 2, 4, 7, 12, 16) | 8255-644-270-216 | 1 | |
| 44 | Miseczka | 8255-644-270-374 | 2 | |
| 45 | Podkładka dystansowa | 8255-644-270-450 | 0÷2 | |
| 46 | Zderzak prawy | 8255-644-270-476 | 1 | |
| kpl | Piasta kroju tarczowego kompl. (poz. 27, 28, 30÷34, 36÷38, 44, 45) | 8255-644-270-422 | 2 | |

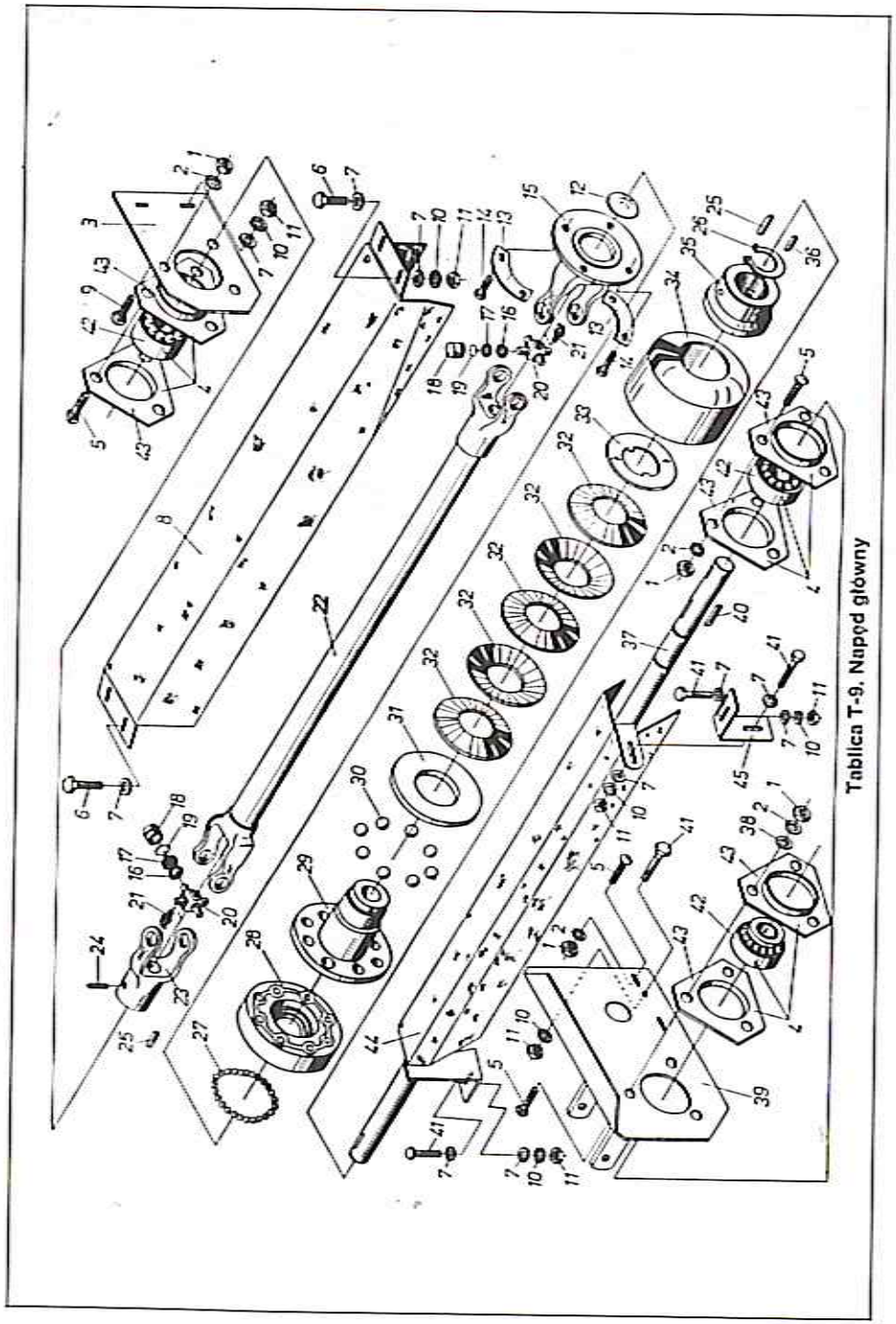

Tablica T-9. Napęd główny



## NAPĘD GŁÓWNY

Z644

Tablica T-9

| Nr poz. | Nazwa części | Symbol KTM lub nr normy | Liczba sztuk | Uwagi |
|---|---|---|---|---|
| 1 | 2 | 3 | 4 | 5 |
| 1 | Nakrętka M10-5-B Fe/Zn8 | PN-86/M-82144 | 13 | |
| 2 | Podkładka sprężysta 10,2 Fe/Zn8 | PN-77/M-82008 | 13 | |
| 3 | Wspornik łożyska | 8255-644-300-203 | 1 | |
| 4 | Łożysko RD206 (poz. 42, 43) | 8255-644-300-374 | 1 | |
| 5 | Śruba M10×25-4.8 Fe/Zn8 | PN-87/M-82406 | 13 | |
| 6 | Śruba M8×20-5.8-B Fe/Zn8 | PN-85/M-82105 | 4 | |
| 7 | Podkładka 8,4 Fe/Zn8 | PN-78/M-82005 | 13 | |
| 8 | Osłona wału przegubowego kompl. | 8255-644-300-170 | 1 | |
| 9 | Śruba M8×25-4.8 Fe/Zn8 | PN-87/M-82406 | 2 | |
| 10 | Podkładka sprężysta 8,2 Fe/Zn8 | PN-77/M-82008 | 9 | |
| 11 | Nakrętka M8-5-B Fe/Zn8 | PN-86/M-82144 | 9 | |
| 12 | Zaślepka | 8255-644-210-260 | 1 | |
| 13 | Podkładka zabezpieczająca | 8255-644-300-359 | 2 | |
| 14 | Śruba M10×20-8.8-B Fe/Zn8 | PN-85/M-82105 | 4 | |
| 15 | Widłak | 8255-644-300-320 | 1 | |
| 16 | Miseczka uszczelniająca | 8245-003-040-120 | 8 | |
| 17 | Uszczelka | 8245-003-040-132 | 8 | |
| 18 | Łożysko igiełkowe | CBK 480 | 8 | |
| 19 | Pierścień osadczy sprężyn. Z30 | PN-81/M-85111 | 8 | |
| 20 | Krzyżak | 8245-003-040-084 | 2 | |
| 21 | Smarowniczka St B 1/8"/45° | PN-81/M-86003 | 2 | |
| 22 | Rura z widłakami | 8255-644-300-410 | 1 | |
| 23 | Widłak przekaźnika | 8255-645-300-123 | 1 | |
| kpl | Wał przegubowy (poz. 12, 15÷23) | 8255-644-300-407 | 1 | |
| 24 | Wkręt dociskowy M10×16-33H Fe/Zn8 | PN-87/M-82317 | 1 | |
| 25 | Wpust pryzmatyczny A8×7×32 | PN-70/M-85005 | 2 | |
| 26 | Pierścień osadczy sprężyn. Z45 | PN-81/M-85111 | 1 | |
| 27 | Kulka 7, 144-100 | PN-83/M-86452 | 25 | |
| 28 | Tarcza sprzęgła | 8255-644-300-272 | 1 | |
| 29 | Piasta sprzęgła | 8255-644-300-260 | 1 | |
| 30 | Kulka 12, 700-100 | PN-83/M-86452 | 8 | |
| 31 | Pierścień oporowy | 8255-645-300-050 | 1 | |
| 32 | Sprężyna talerzowa | 8255-645-300-047 | 5 | |
| 33 | Tarcza zabezpieczająca | 8255-645-300-075 | 1 | |
| 34 | Osłona | 8255-645-300-062 | 1 | |
| 35 | Tarcza gwintowana | 8255-645-300-088 | 1 | |
| 36 | Wpust pryzmatyczny B10×8×20 | PN-70/M-85005 | 1 | |
| kpl | Sprzęgło przeciążeniowe (poz. 26÷36) | 8255-644-300-257 | 1 | |
| kpl | Wał przegubowy ze sprzęgłem (poz. 12÷23, 26÷36)) | 8255-644-300-422 | 1 | |
| 37 | Wał napędowy główny | 8255-644-300-216 | 1 | |

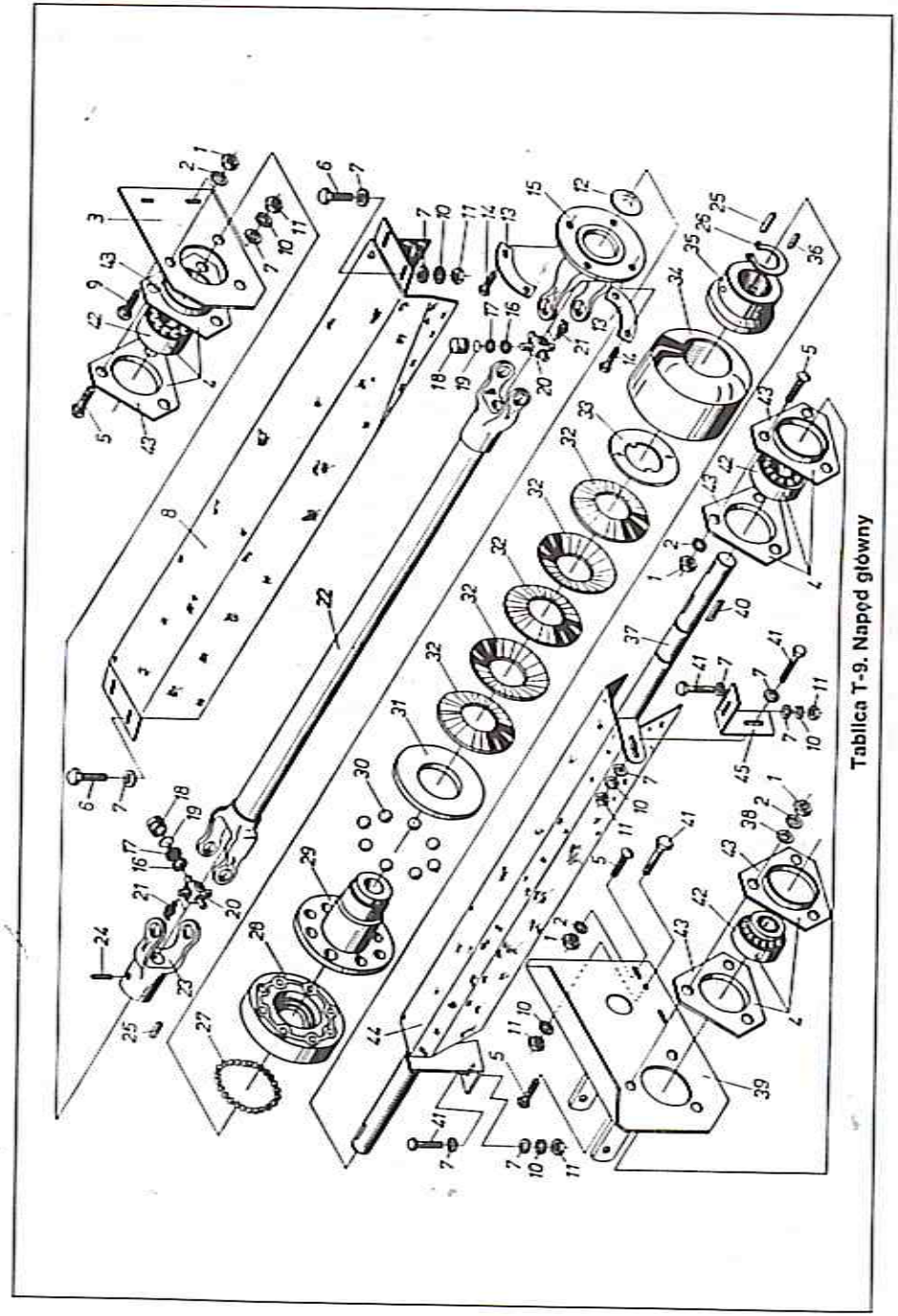

Tablica T-9. Napęd główny





| 1 | 2 | 3 | 4 | 5 |
|---|---|---|---|---|
| 38 | Podkładka 10,5 Fe/Zn8 | PN-78/M-82005 | 3 | |
| 39 | Wspornik łożyska kołnierzowego kompletny | 8255-644-300-229 | 1 | |
| 40 | Wpust pryzmatyczny A8×7×70 | PN-70/M-85005 | 1 | |
| 41 | Śruba M8×25-5.8-B Fe/Zn8 | PN-85/M-82105 | 5 | |
| 42 | Łożysko kulkowe zwykłe D206 | PN-73/M-86120 | 3 | |
| 43 | Oprawa P206 | PN-78/M-86468 | 3 | |
| 44 | Osłona wału kompletna | 8255-644-300-489 | 1 | |
| 45 | Wieszak | 8255-644-300-509 | 1 | |

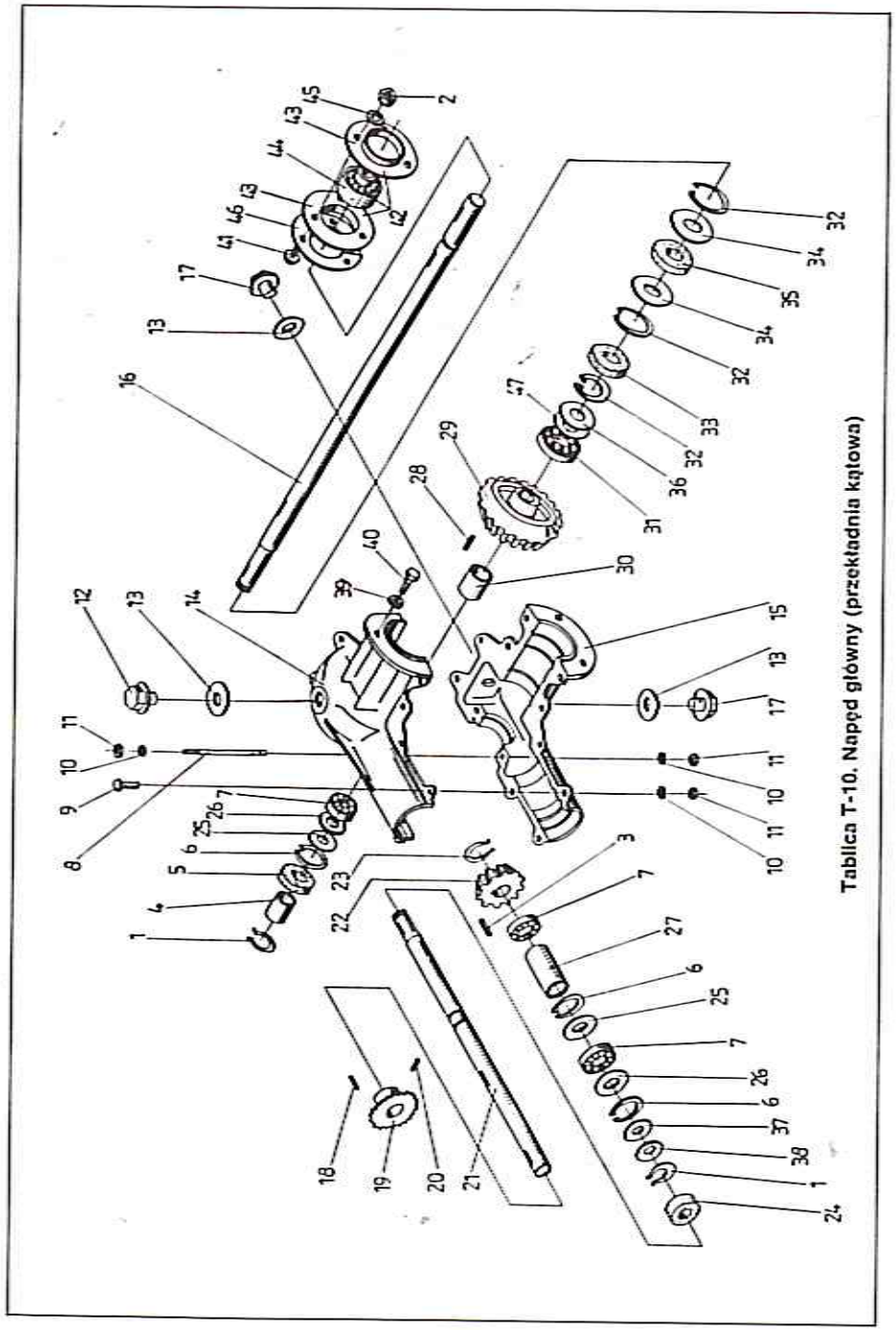

Tablica T-10. Napęd główny (przekładnia kątowa)



## NAPĘD GŁÓWNY
### (przekładnia kątowa)

Z644

Tablica T-10

| Nr poz. | Nazwa części | Symbol KTM lub nr normy | Liczba sztuk | Uwagi |
|---|---|---|---|---|
| 1 | 2 | 3 | 4 | 5 |
| 1 | Pierścień osadczy spręż. Z30×2 | PN-81/M-85111 | 2 | |
| 2 | Nakrętka samozabezpieczająca M10-5-B Fe/Zn8 | PN-85/M-82175 | 3 | |
| 3 | Wpust pryzmatyczny A8×7×28 | PN-70/M-85005 | 1 | |
| 4 | Tuleja dystansowa | 8255-644-300-130 | 1 | |
| 5 | Pierścień uszczelniający A35×62×10 | PN-81/M-86960 | 1 | |
| 6 | Pierścień osadczy sprężn. W62 | PN-81/M-85111 | 3 | |
| 7 | Łożysko kulkowe 6206 | PN-85/M-86100 | 3 | |
| 8 | Śruba dwustronna | 8255-644-300-127 | 2 | |
| 9 | Śruba M8×30-5.8-B Fe/Zn8 | PN-85/M-82101 | 10 | |
| 10 | Podkładka sprężysta 8,2 Fe/Zn8 | PN-77/M-82008 | 14 | |
| 11 | Nakrętka M8-5-B Fe/Zn8 | PN-86/M-82144 | 14 | |
| 12 | Korek EM 16-St | 8289-899-021-034 | 1 | |
| 13 | Uszczelka fibrowa 16×22×2 | PN-69/M-86970 | 3 | |
| 14 | Korpus - część górna | | 1 | |
| 15 | Korpus - część dolna | | 1 | |
| kpl | Korpus przekładni kompletny (poz. 8÷11, 14, 15) | 8255-645-300-149 | 1 | |
| 16 | Wał napędu odsiewacza | 8255-644-300-231 | 1 | |
| 16.1 | Wał napędu odsiewacza | 8255-644-300-540 | 1 | [1] |
| 17 | Korek AM 16-St | 8289-899-021-047 | 2 | |
| 18 | Wpust pryzmatyczny A8×7×32 | PN-70/M-85005 | 1 | |
| 19 | Koło łańcuchowe z=13 | 8255-644-540-048 | 1 | |
| 20 | Wkręt dociskowy M10×16-33H Fe/Zn8 | PN-87/M-82317 | 1 | |
| 21 | Wałek napędowy | 8255-644-300-053 | 1 | |
| 22 | Koło zębate stożkowe | 8255-644-300-040 | 1 | |
| 23 | Pierścień osadczy spręż. Z28×2 | PN-81/M-85111 | 1 | |
| 24 | Pierścień uszczelniający A30×62×10 | PN-81/M-86960 | 1 | |
| 25 | Podkładka dystansowa | 8255-644-300-142 | 3÷5 | wg pot. |
| 26 | Podkładka dystansowa | 8255-644-300-155 | 1÷3 | wg pot. |
| 27 | Tuleja dystansowa | 8255-644-300-081 | 1 | |
| 28 | Wpust pryzmatyczny A10×8×32 | PN-70/M-85005 | 1 | |
| 29 | Koło zębate stożkowe | 8255-645-300-164 | 1 | |
| 30 | Tuleja dystansowa | 8255-645-300-200 | 1 | |
| 31 | Łożysko kulkowe 6207 | PN-85/M-86100 | 1 | |
| 32 | Pierścień osadczy spręż. W72 | PN-81/M-85111 | 3 | |
| 33 | Pierścień uszczelniający A35×72×10 | PN-81/M-86960 | 1 | |
| 34 | Podkładka | 8255-645-300-180 | 2 | |

[1]) - Poz. 16.1. obowiązuje dla odsiewacza przenośnikowego p=44 mm.

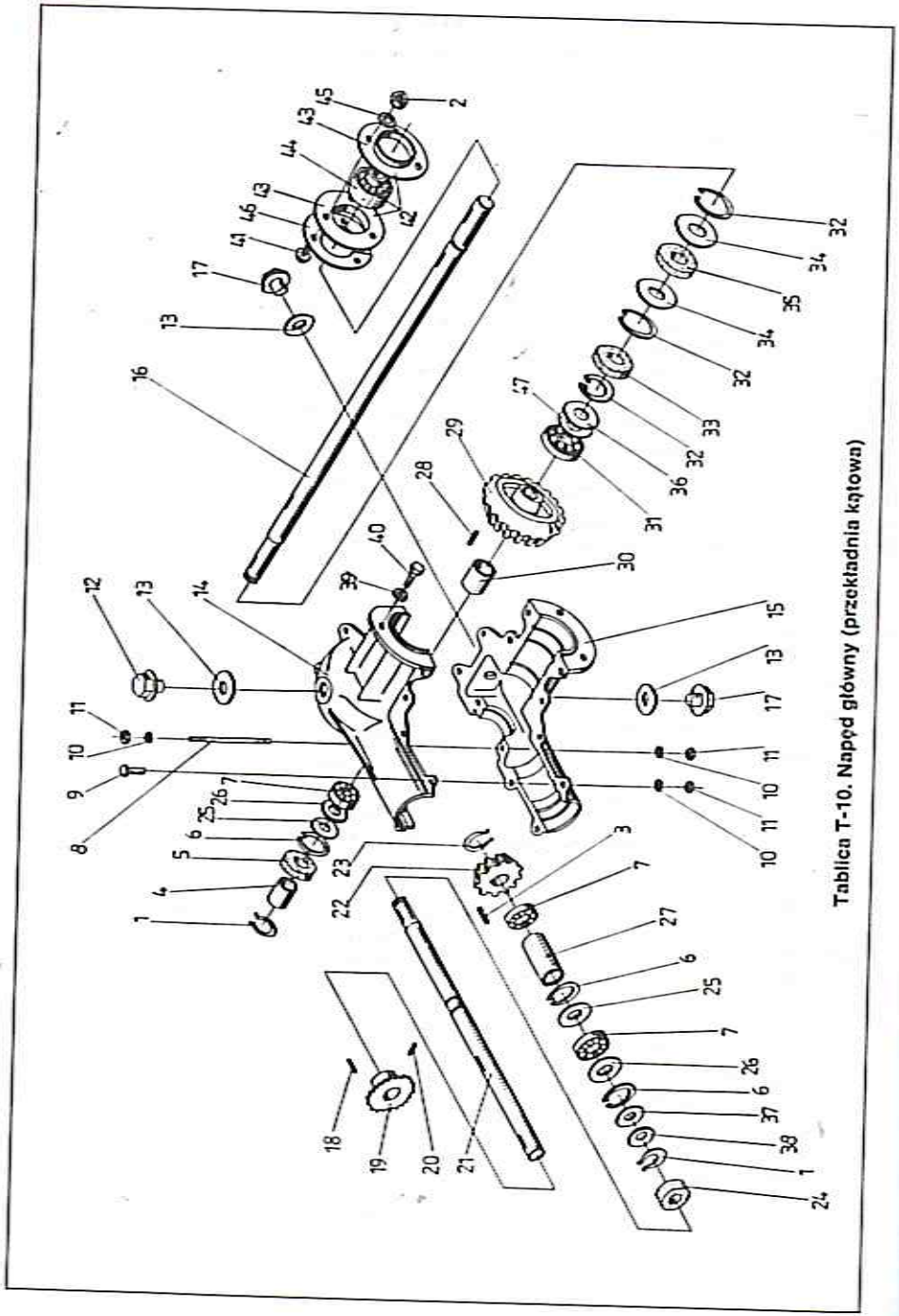

Tablica T-10. Napęd główny (przekładnia kątowa)





c.d. tablicy T-10

| 1 | 2 | 3 | 4 | 5 |
|---|---|---|---|---|
| 35 | Pierścień filcowy | 8255-645-300-192 | 1 | |
| 36 | Podkładka dystansowa | 8255-644-300-333 | 0÷2 | wg pot. |
| 37 | Podkładka regulacyjna | 8255-644-300-346 | 0÷2 | wg pot. |
| 38 | Podkładka regulacyjna | 8255-644-270-293 | 0÷2 | wg pot. |
| kpl | Przekładnia kątowa i=2,14 (poz. 1,3÷17, 21÷38, 47) | 8255-644-300-012 | 1 | |
| 39 | Podkładka sprężysta 10,2 Fe/Zn8 | PN-77/M-82008 | 3 | |
| 40 | Śruba M10×20-5.8-B Fe/Zn8 | PN-85/M-82105 | 3 | |
| 41 | Śruba M10×25-5.8-B Fe/Zn8 | PN-85/M-82105 | 3 | |
| 42 | Łożysko PD207 (poz. 43, 44) | 8255-644-300-361 | 1 | |
| 43 | Oprawa P207 | PN-78/M-86468 | 1 | |
| 44 | Łożysko kulkowe zwykłe D207 | PN-73/M-86120 | 1 | |
| 45 | Podkładka 10,5 Fe/Zn8 | PN-78/M-82005 | 3 | |
| 46 | Osłona łożyska | 8255-625-300-018 | 1 | |
| 47 | Podkładka dystansowa | 8255-644-300-511 | 0÷2 | wg pot. |

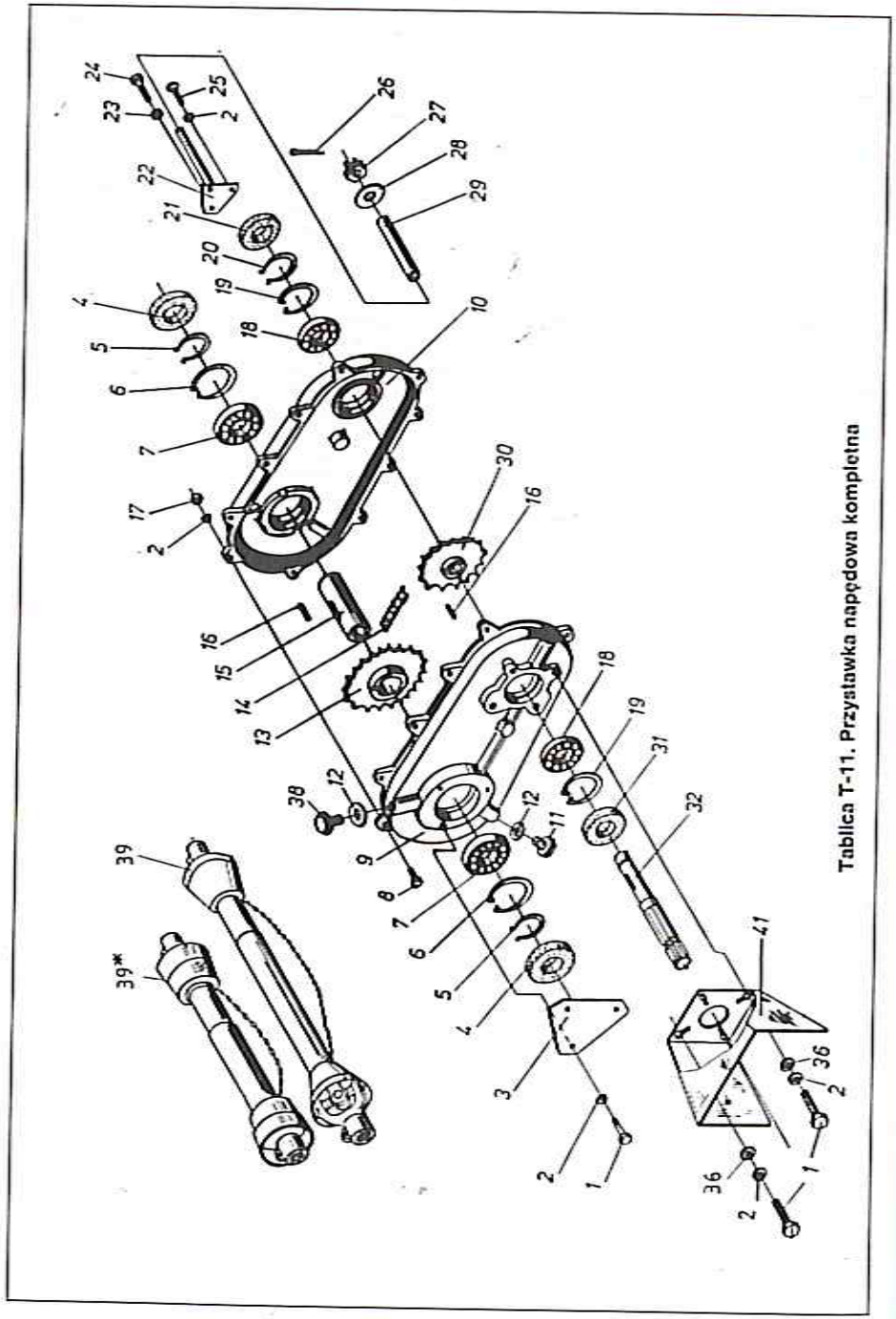

Tablica T-11. Przystawka napędowa kompletna



## PRZYSTAWKA NAPĘDOWA KOMPLETNA

Z644

Tablica T-11

| Nr poz. | Nazwa części | Symbol KTM lub nr normy | Liczba sztuk | Uwagi |
|---|---|---|---|---|
| 1 | 2 | 3 | 4 | 5 |
| 1 | Śruba M8×16-5.8-B Fe/Zn8 | PN-85/M-82105 | 7 | |
| 2 | Podkładka sprężysta 8,2 Fe/Zn8 | PN-77/M-82008 | 19 | |
| 3 | Osłona wału | 8255-644-320-136 | 1 | |
| 4 | Pierścień uszczelniający A50×80×10 | PN-81/M-86960 | 2 | |
| 5 | Pierścień osadczy sprężn. Z50 | PN-81/M-85111 | 2 | |
| 6 | Pierścień osadczy sprężn. W80 | PN-81/M-85111 | 2 | |
| 7 | Łożysko kulkowe 6010 | PN-85/M-86100 | 2 | |
| 8 | Śruba M8×30-5.8-B Fe/Zn8 | PN-85/M-82101 | 10 | |
| 9 | Korpus przystawki – część przednia | | 1 | |
| 10 | Korpus przystawki – część tylna | | 1 | |
| kpl | Korpus przystawki kompletny (poz. 2, 8÷10, 17) | 8255-644-320-225 | 1 | |
| 11 | Korek AM 16-St | 8289-899-021-047 | 1 | |
| 12 | Uszczelka fibrowa 16×22×2 | PN-69/M-86970 | 2 | |
| 13 | Koło łańcuchowe | 8255-644-320-068 | 1 | |
| 14 | Łańcuch 12B-42 PS | PN-77/M-84168 | 1 | |
| 15 | Tuleja | 8255-644-320-238 | 1 | |
| 16 | Wpust pryzmatyczny B8×7×28 | PN-70/M-85005 | 2 | |
| 17 | Nakrętka M8-5-B Fe/Zn8 | PN-86/M-82144 | 10 | |
| 18 | Łożysko kulkowe 6206 | PN-85/M-86100 | 2 | |
| 19 | Pierścień osadczy spręż. W62 | PN-81/M-85111 | 2 | |
| 20 | Pierścień osadczy spręż. Z30×2 | PN-81/M-85111 | 1 | |
| 21 | Pierścień uszczelniający A30×62×10 | PN-81/M-86960 | 1 | |
| 22 | Łącznik kompletny | 8255-644-320-149 | 1 | |
| 23 | Podkładka sprężysta 12,2 Fe/Zn8 | PN-77/M-82008 | 1 | |
| 24 | Śruba M12×25-5.8-B Fe/Zn8 | PN-85/M-82105 | 1 | |
| 25 | Śruba M8×20-5.8-B Fe/Zn8 | PN-85/M-82105 | 2 | |
| 26 | Zawleczka S-Zn 4×32 | PN-76/M-82001 | 1 | |
| 27 | Nakrętka koronowa AM16-04-B Fe/Zn8 | PN-86/M-82159 | 1 | |
| 28 | Podkładka okrągła 17 Fe/Zn8 | PN-59/M-82030 | 1 | |
| 29 | Otulina | 8255-644-320-151 | 1 | |
| 30 | Koło łańcuchowe napędowe | 8255-644-320-062 | 1 | |
| 31 | Pierścień uszczelniający A35×62×10 | PN-81/M-86960 | 1 | |
| 32 | Wałek napędowy | 8255-644-320-164 | 1 | |
| 36 | Podkładka 8,4 Fe/Zn8 | PN-78/M-82005 | 4 | |
| 38 | Korek EM 16-St | 8289-899-021-034 | 1 | |
| kpl | Przystawka napędowa (poz. 2, 4÷21, 30÷32, 38) | 8255-644-320-240 | 1 | |
| 39 | Wał przegubowo-teleskop. C738 | 8289-821-000-000 | 1 | |
| 39* | Wał przegubowo-teleskop. C40250 | 8289-840-001-018 | 1 | |
| 41 | Osłona daszkowa C707 | 8289-831-000-005 | 1 | |

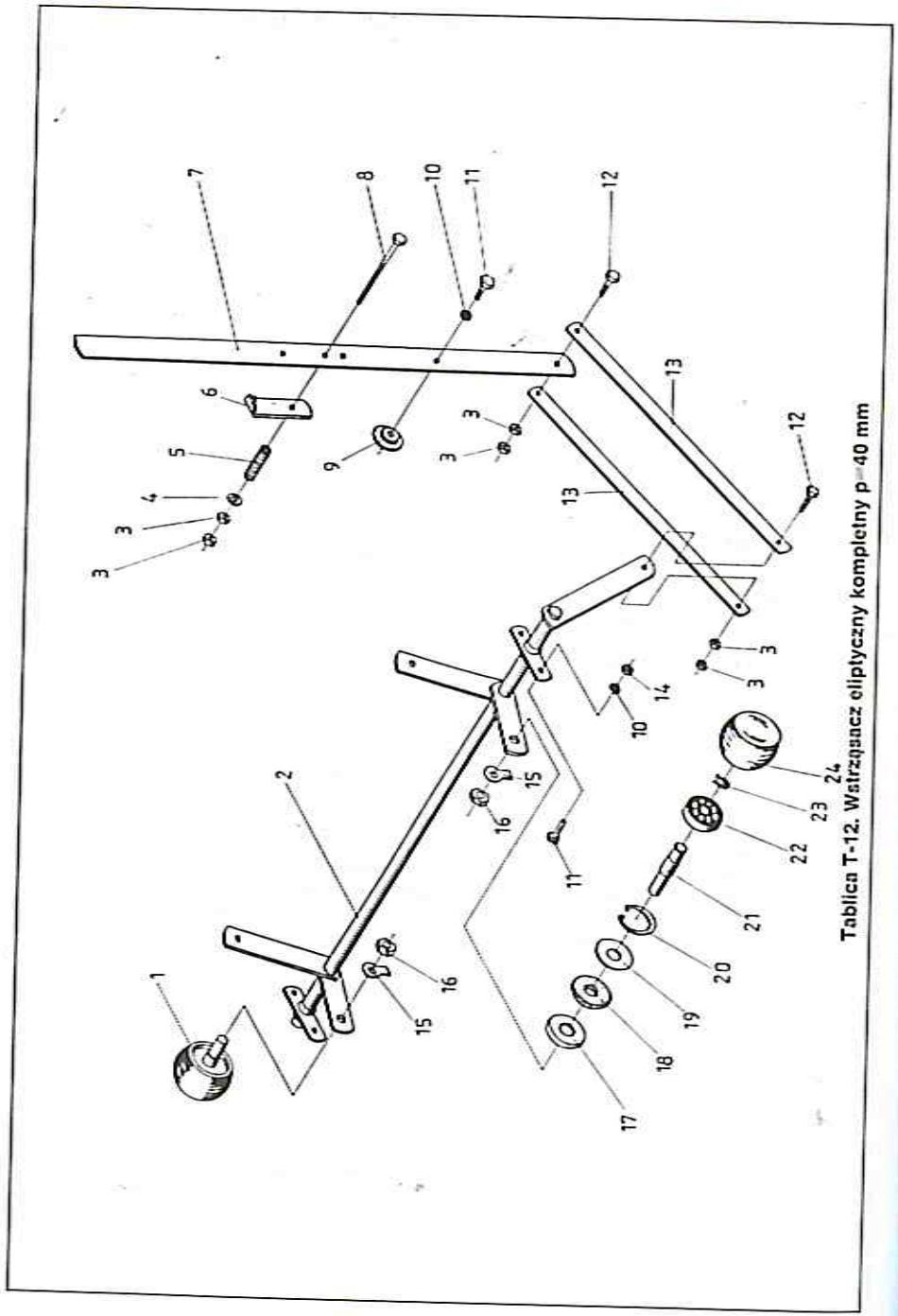


Tablica T-12. Wstrząsacz eliptyczny kompletny p=40 mm



## WSTRZĄSACZ ELIPTYCZNY KOMPLETNY
### p=40 mm

Z644 — Tablica T-12

| Nr poz. | Nazwa części | Symbol KTM lub nr normy | Liczba sztuk | Uwagi |
|---|---|---|---|---|
| 1 | 2 | 3 | 4 | 5 |
| 1 | Rolka wstrząsacza kompletna (poz. 17÷24) | 8255-644-330-020 | 2 | |
| 2 | Wał wstrząsacza kompletny | 8255-644-330-017 | 1 | |
| 3 | Nakrętka M10-04-B Fe/Zn8 | PN-86/M-82153 | 6 | |
| 4 | Podkładka okrągła 10,5 Fe/Zn8 | PN-59/M-82030 | 1 | |
| 5 | Sprężyna naciskowa śrubowa | 8255-644-330-073 | 1 | |
| 6 | Nakładka zaciskowa | 8255-644-330-058 | 1 | |
| 7 | Dźwignia nastawcza kompletna | 8255-644-330-032 | 1 | |
| 8 | Śruba M10×85-5.8-B Fe/Zn8 | PN-85/M-82101 | 1 | |
| 9 | Płytka łożyskowa | 8255-644-330-045 | 1 | |
| 10 | Podkładka sprężysta 10,2 Fe/Zn8 | PN-77/M-82008 | 5 | |
| 11 | Śruba M10×25-5.8-B Fe/Zn8 | PN-85/M-82105 | 5 | |
| 12 | Śruba M10×35-5.8-B Fe/Zn8 | PN-85/M-82101 | 2 | |
| 13 | Łącznik | 8255-644-330-060 | 2 | |
| 14 | Nakrętka M10-5-B Fe/Zn8 | PN-86/M-82144 | 4 | |
| 15 | Podkładka odginana 21 Fe/Zn8 | PN-82/M-82021 | 2 | |
| 16 | Nakrętka M20-04-B Fe/Zn8 | PN-86/M-82153 | 2 | |
| 17 | Podkładka zamykająca | 8255-644-330-086 | 2 | |
| 18 | Pierścień filcowy | 8255-644-330-099 | 2 | |
| 19 | Podkładka pośrednia | 8255-644-330-106 | 2 | |
| 20 | Pierścień osadczy sprężn. W47 | PN-81/M-85111 | 1 | |
| 21 | Oś rolki wstrząsacza | 8255-644-330-119 | 2 | |
| 22 | Łożysko kulkowe 6204 Z | PN-85/M-86100 | 2 | |
| 23 | Pierścień osadczy sprężn. Z20 | PN-81/M-85111 | 2 | |
| 24 | Rolka wstrząsacza | 8255-644-330-121 | 2 | |

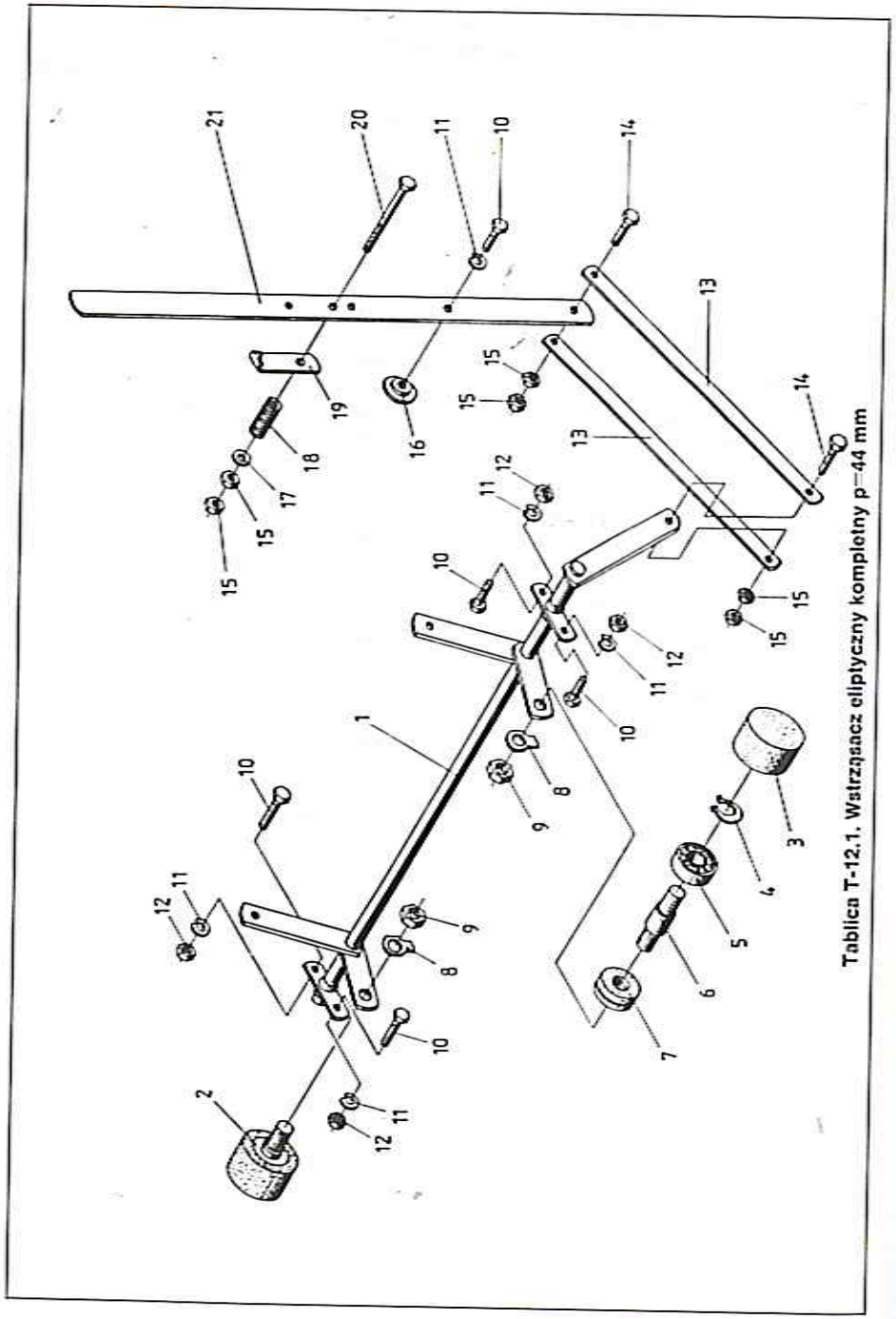

Tablica T-12.1. Wstrząsacz eliptyczny kompletny p=44 mm



## WSTRZĄSACZ ELIPTYCZNY KOMPLETNY
### p=44 mm

Z644

Tablica T-12.1

| Nr poz. | Nazwa części | Symbol KTM lub nr normy | Liczba sztuk | Uwagi |
|---|---|---|---|---|
| 1 | 2 | 3 | 4 | 5 |
| 1 | Wał wstrząsacza kompletny | 8255-644-330-150 | 1 | |
| 2 | Rolka kompletna (poz. 3÷7) | 8255-625-420-170 | 2 | |
| 3 | Rolka | 8255-625-420-182 | 2 | |
| 4 | Pierścień osadczy sprężyn. Z20 | PN-81/M-85111 | 2 | |
| 5 | Łożysko kulkowe 6204 Z | PN-85/M-86100 | 2 | |
| 6 | Oś rolki | 8255-625-420-202 | 2 | |
| 7 | Pierścień uszczelniający | 8255-625-420-195 | 2 | |
| 8 | Podkładka 21 Fe/Zn8 | PN-82/M-82021 | 2 | |
| 9 | Nakrętka M20-04-B Fe/Zn8 | PN-86/M-82153 | 2 | |
| 10 | Śruba M10×25-5.8-B Fe/Zn8 | PN-85/M-82105 | 5 | |
| 11 | Podkładka sprężysta 10,2 Fe/Zn8 | PN-77/M-82008 | 5 | |
| 12 | Nakrętka M10-5-B Fe/Zn8 | PN-86/M-82144 | 4 | |
| 13 | Łącznik | 8255-644-330-060 | 2 | |
| 14 | Śruba M10×35-5.8-B Fe/Zn8 | PN-85/M-82101 | 2 | |
| 15 | Nakrętka M10-04-B Fe/Zn8 | PN-86/M-82153 | 6 | |
| 16 | Płytka łożyskowa | 8255-644-330-045 | 1 | |
| 17 | Podkładka okrągła 10,5 Fe/Zn8 | PN-59/M-82030 | 1 | |
| 18 | Sprężyna naciskowa śrubowa | 8255-644-330-073 | 1 | |
| 19 | Nakładka zaciskowa | 8255-644-330-058 | 1 | |
| 20 | Śruba M10×85-5.8-B Fe/Zn8 | PN-85/M-82101 | 1 | |
| 21 | Dźwignia nastawcza kompletna | 8255-644-330-032 | 1 | |

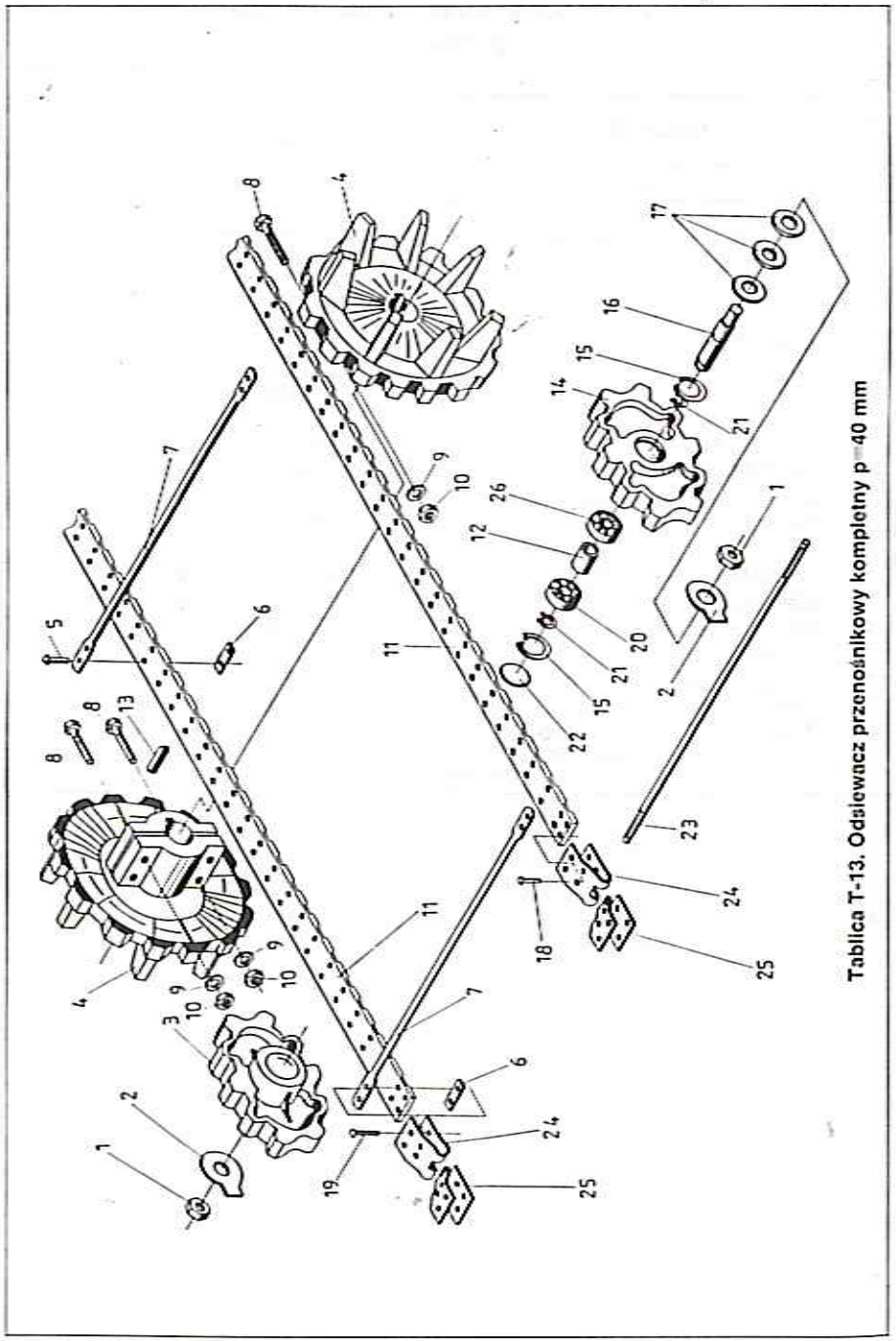

Tablica T-13. Odsiewacz przenośnikowy kompletny p=40 mm



## ODSIEWACZ PRZENOŚNIKOWY KOMPLETNY
### p=40 mm

Z644

Tablica T-13

| Nr poz. | Nazwa części | Symbol KTM lub nr normy | Liczba sztuk | Uwagi |
|---|---|---|---|---|
| 1 | 2 | 3 | 4 | 5 |
| 1 | Nakrętka M20-04-B Fe/Zn8 | PN-86/M-82153 | 2 | |
| 2 | Podkładka odginana 21 Fe/Zn8 | PN-82/M-82021 | 2 | |
| 3 | Wstrząsacz kompletny p=40 mm (poz. 12, 14÷17, 20÷22, 26) | 8255-644-380-033 | 2 | |
| 4 | Koło łańcuchowe z=14; p=40 mm | 8255-645-380-027 | 2 | |
| 5 | Nit 5×18-B Fe/Zn5 | PN-88/M-82954 | 536 | |
| 6 | Nakładka odsiewacza | 8255-644-380-061 | 268 | |
| 7 | Pręt odsiewacza | 8255-644-380-059 | 134 | |
| 8 | Śruba M10×60-8.8-B Fe/Zn8 | PN-85/M-82101 | 8 | |
| 9 | Podkładka sprężysta 10,2 Fe/Zn8 | PN-77/M-82008 | 8 | |
| 10 | Nakrętka M10-5-B Fe/Zn8 | PN-86/M-82144 | 8 | |
| kpl | Koło łańcuchowe kompletne p=40 (poz. 4, 8÷10) | 8255-645-380-014 | 2 | |
| 11 | Pas odsiewacza p= 40 mm | | 2 | |
| 12 | Tuleja dystansowa | 8255-644-210-350 | 2 | |
| 13 | Wpust pryzmatyczny A10×8×32 | PN-70/M-85005 | 2 | |
| 14 | Wstrząsacz p=40 mm | 8255-644-380-135 | 2 | |
| 15 | Pierścień osadczy sprężyn. W52 | PN-81/M-85111 | 4 | |
| 16 | Oś rolki | 8255-644-210-347 | 2 | |
| 17 | Uszczelnienie labiryntowe Z006 | 8255-644-210-334 | 6 | |
| 18 | Nit 5×20-B Fe/Zn5 | PN-88/M-82954 | 8 | |
| 19 | Nit 5×26-B Fe/Zn5 | PN-88/M-82954 | 8 | |
| 20 | Łożysko kulkowe 6006 | PN-85/M-86100 | 2 | |
| 21 | Pierścień osadczy sprężyn. Z30 | PN-81/M-85111 | 4 | |
| 22 | Zaślepka | 8255-644-210-362 | 2 | |
| 23 | Pręt łączący | 8255-644-380-090 | 1 | |
| 24 | Półzamek boczny p=40 mm | 8255-644-380-087 | 2 | |
| 25 | Półzamek środkowy p=40 mm | 8255-644-380-074 | 2 | |
| 26 | Łożysko kulkowe 6006 RS | PN-85/M-86100 | 2 | |
| kpl | Odsiewacz przenośnikowy p=40 mm (poz. 5÷7, 11, 18, 19, 23÷25) | 8255-644-380-046 | 1 | |
| kpl | Odsiewacz przenośnikowy kompl. p=40 mm (poz. 1÷26) | 8255-644-380-107 | 1 | |

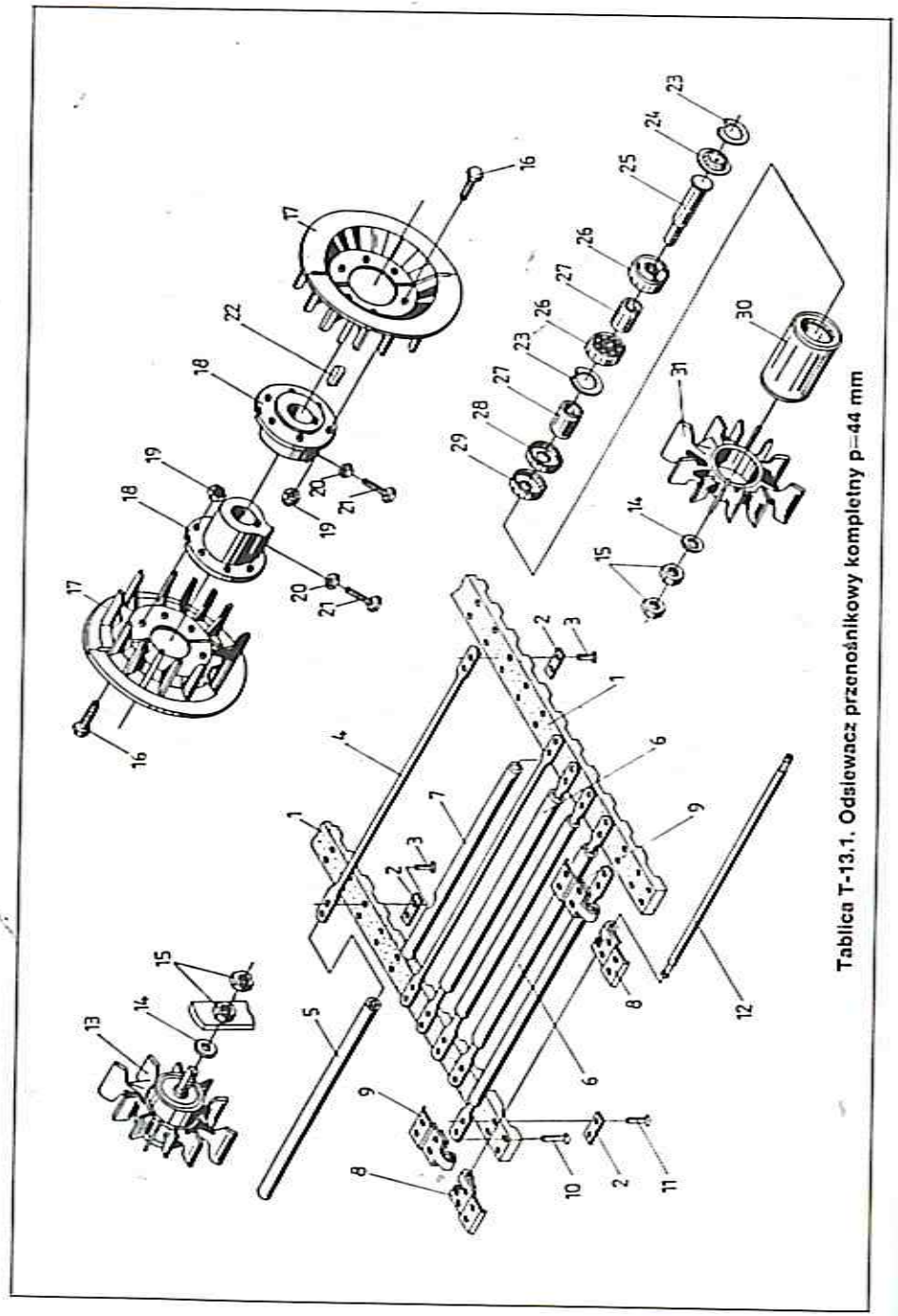

Tablica T-13.1. Odsiewacz przenośnikowy kompletny p=44 mm



## ODSIEWACZ PRZENOŚNIKOWY KOMPLETNY
### p=44 mm

Z644

Tablica T-13.1

| Nr poz. | Nazwa części | Symbol KTM lub nr normy | Liczba sztuk | Uwagi |
|---|---|---|---|---|
| 1 | 2 | 3 | 4 | 5 |
| 1 | Pas odsiewacza | | 2 | |
| 2 | Nakładka odsiewacza | 8255-644-380-061 | 240÷244 | |
| 3 | Nit 5×18-B Fe/Zn5 | PN-88/M-82954 | 476÷480 | |
| 4 | Pręt odsiewacza | 8255-644-380-059 | 59÷61 | |
| 5 | Otulina | 8255-644-380-280 | 61 | |
| 6 | Pręt odsiewacza kompletny (poz. 4, 5) | 8255-644-380-252 | 61 | |
| 7 | Otulina wymienna | 8255-644-380-265 | 60÷62 | |
| 8 | Półzamek boczny p=44 | 8255-643-980-043 | 2 | |
| 9 | Półzamek środkowy p=44 | 8255-643-980-030 | 2 | |
| 10 | Nit 5×22-St Fe/Zn5 | PN-80/M-82961 | 8 | |
| 11 | Nit 5×20-B Fe/Zn5 | PN-88/M-82954 | 8 | |
| 12 | Pręt łączący | 8255-644-380-090 | 1 | |
| kpl | Odsiewacz przenośnikowy (poz. 1÷12) | 8255-644-380-237 | 1 | |
| 13 | Wstrząsacz eliptyczny kompletny (poz. 14, 15, 23÷31) | 8255-643-380-052 | 2 | |
| 14 | Podkładka 23 Fe/Zn8 | PN-78/M-82005 | 2 | |
| 15 | Nakrętka M20×1,5-04-B Fe/Zn8 | PN-86/M-82153 | 4 | |
| 16 | Śruba M10×35-5.8-B Fe/Zn8 | PN-85/M-82101 | 12 | |
| 17 | Koło napędowe | 8255-643-380-024 | 2 | |
| 18 | Piasta | 8255-643-380-037 | 2 | |
| 19 | Nakrętka samozabezpieczająca M10-5-B Fe/Zn8 | PN-85/M-82175 | 12 | |
| 20 | Nakrętka M8-5-B Fe/Zn8 | PN-86/M-82144 | 2 | |
| 21 | Śruba M8×30-5.8-B Fe/Zn8 | PN-85/M-82105 | 2 | |
| kpl | Koło napędowe (poz. 16÷21) | 8255-643-380-093 | 2 | |
| 22 | Wpust pryzmatyczny A10×8×40 | PN-70/M-85005 | 2 | |
| 23 | Pierścień osadczy sprężn. W52 | PN-81/M-85111 | 4 | |
| 24 | Miseczka | 8255-610-240-044 | 2 | |
| 25 | Czop krótki | 8255-614-410-139 | 2 | |
| 26 | Łożysko kulkowe 6205 RS | PN-85/M-86100 | 4 | |
| 27 | Tulejka | 8255-614-410-154 | 4 | |
| 28 | Uszczelka | 8255-614-410-167 | 2 | |
| 29 | Miseczka | 8255-614-410-170 | 2 | |
| 30 | Tuleja | 8255-614-410-141 | 2 | |
| 31 | Wstrząsacz eliptyczny | 8255-643-380-011 | 2 | |
| kpl | Odsiewacz przenośnikowy kompletny p=44 mm (Tablica T-13.1, poz. 1÷31; Tablica T-14.1, poz. 1÷29) | 8255-644-380-278 | 1 | |

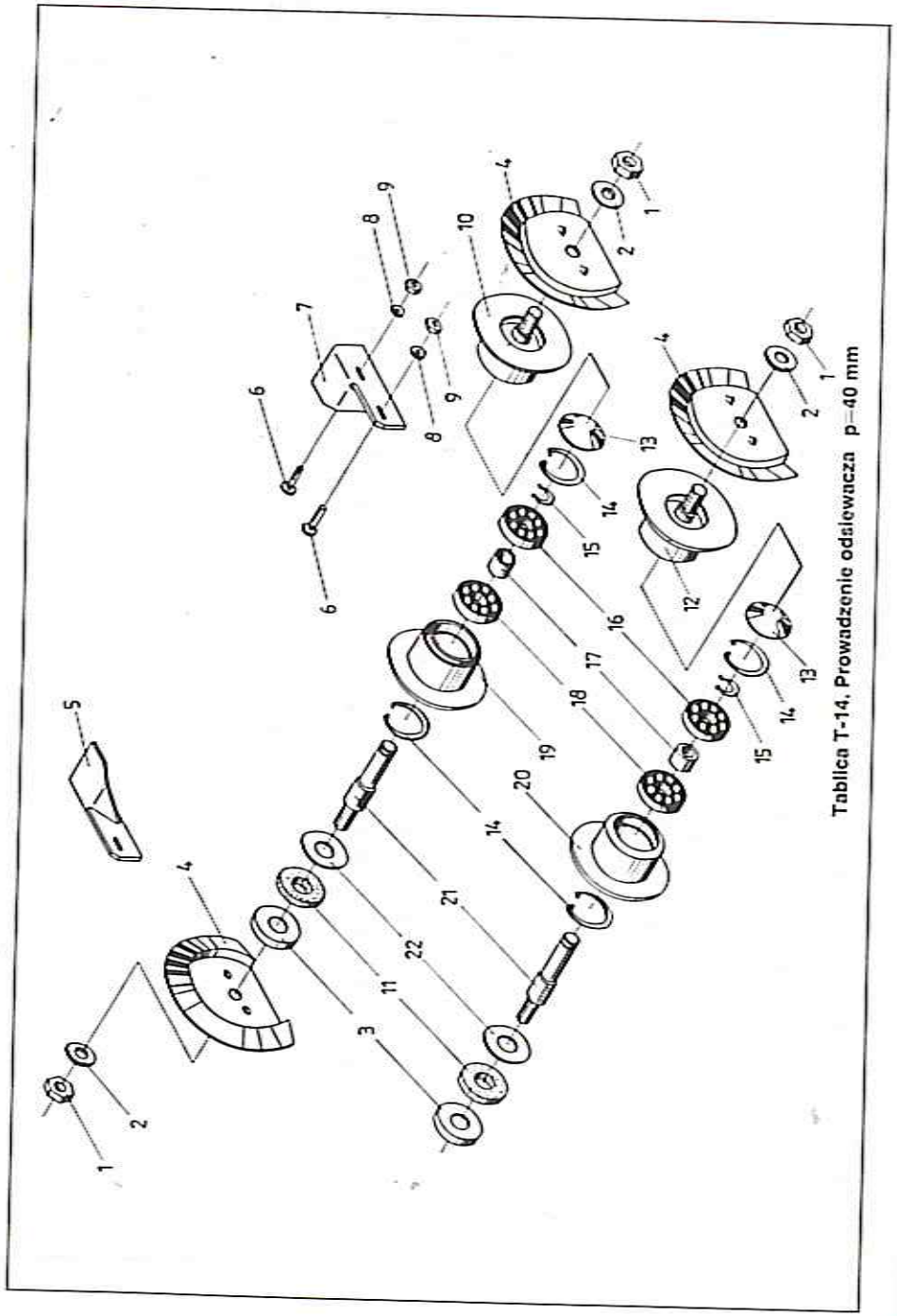

Tablica T-14. Prowadzenie odsiewacza p=40 mm



## PROWADZENIE ODSIEWACZA

**Z644** **p = 40 mm** **Tablica T-14**

| Nr poz. | Nazwa części | Symbol KTM lub nr normy | Liczba sztuk | Uwagi |
|---|---|---|---|---|
| 1 | 2 | 3 | 4 | 5 |
| 1 | Nakrętka M20-04-B Fe/Zn8 | PN-86/M-82153 | 4 | |
| 2 | Podkładka sprężysta 20,5 Fe/Zn8 | PN-77/M-82008 | 4 | |
| 3 | Pierścień zamykający | 8255-644-210-321 | 4 | |
| 4 | Tarcza ochronna | 8255-644-210-401 | 4 | |
| 5 | Skrobak prawy | 8255-644-440-025 | 1 | |
| 6 | Śruba M10×30-4.8 Fe/Zn8 | PN-87/M-82406 | 4 | |
| 7 | Skrobak lewy | 8255-644-440-012 | 1 | |
| 8 | Podkładka sprężysta 10,2 Fe/Zn8 | PN-77/M-82008 | 4 | |
| 9 | Nakrętka M10-5-B Fe/Zn8 | PN-86/M-82144 | 4 | |
| 10 | Rolka nośna kompletna (poz. 3, 11, 13÷19, 21, 22) | 8255-644-210-169 | 2 | |
| 11 | Pierścień filcowy | 8255-644-210-319 | 4 | |
| 12 | Rolka nośna odsiewacza – ogumiona (poz. 3, 11, 13÷18, 20÷22) | 8255-644-210-171 | 2 | |
| 13 | Zaślepka | 8255-644-210-260 | 4 | |
| 14 | Pierścień osadczy spręż. W35 | PN-81/M-85111 | 8 | |
| 15 | Pierścień osadczy spręż. Z17 | PN-81/M-85111 | 4 | |
| 16 | Łożysko kulkowe 6003 | PN-85/M-86100 | 4 | |
| 17 | Tuleja dystansowa | 8255-644-210-273 | 4 | |
| 18 | Łożysko kulkowe 6003 Z | PN-85/M-86100 | 4 | |
| 19 | Rolka nośna | 8255-644-210-258 | 2 | |
| 20 | Rolka nośna ogumiona | 8255-644-210-286 | 2 | |
| 21 | Oś rolki nośnej | 8255-644-210-299 | 4 | |
| 22 | Podkładka pośrednia | 8255-644-210-306 | 4 | |

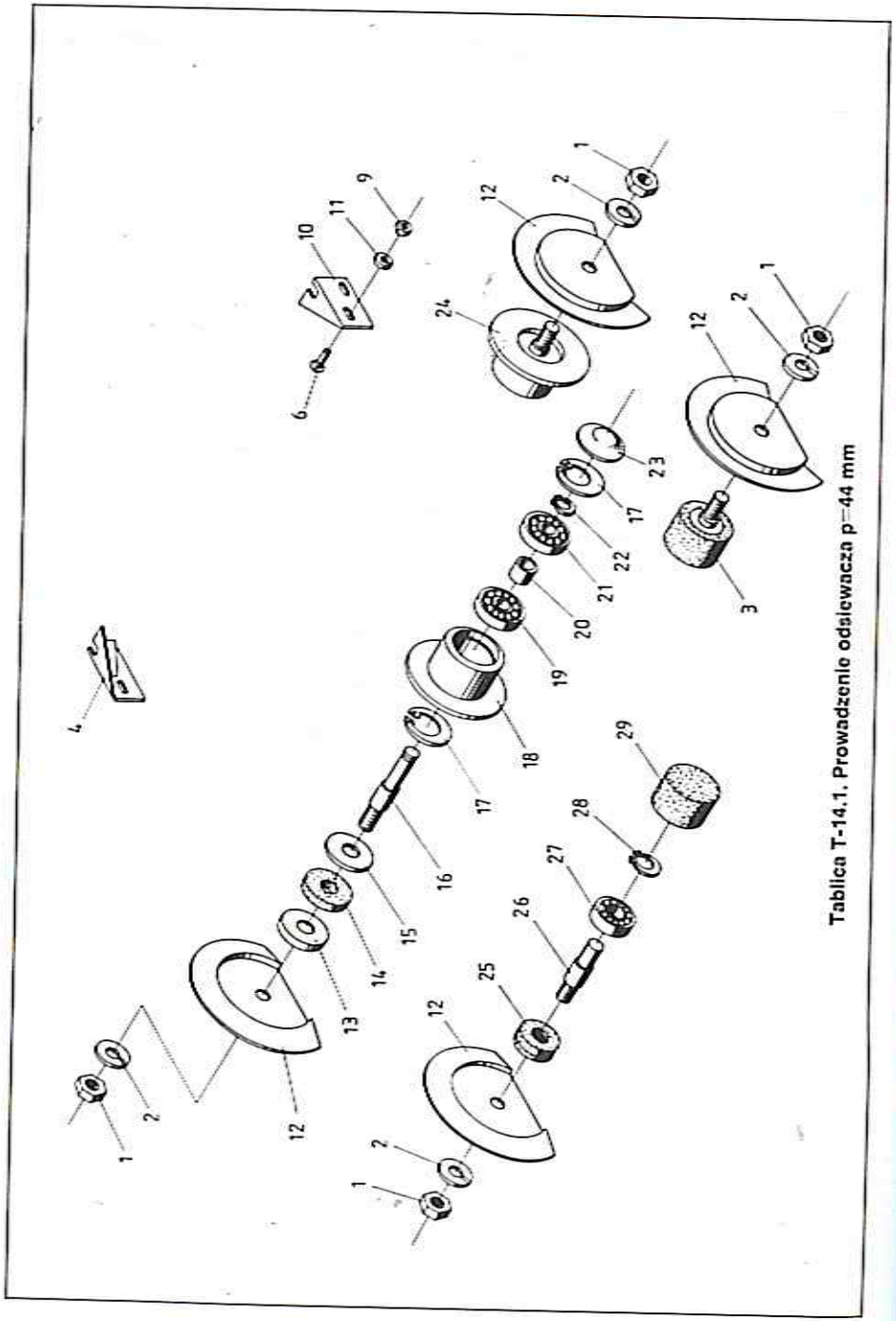

Tablica T-14.1. Prowadzenie odsiewacza p=44 mm



## PROWADZENIE ODSIEWACZA
### p=44 mm

Z644

Tablica T-14.1

| Nr poz. | Nazwa części | Symbol KTM lub nr normy | Liczba sztuk | Uwagi |
|---|---|---|---|---|
| 1 | 2 | 3 | 4 | 5 |
| 1 | Nakrętka M20-04-B Fe/Zn8 | PN-86/M-82153 | 4 | |
| 2 | Podkładka sprężysta 20,5 Fe/Zn8 | PN-77/M-82008 | 4 | |
| 3 | Rolka kompletna (poz. 25÷29) | 8255-625-420-170 | 2 | |
| 4 | Skrobak prawy kompletny | 8255-643-380-080 | 1 | |
| 6 | Śruba M10×30-4.8 Fe/Zn8 | PN-87/M-82406 | 4 | |
| 9 | Nakrętka M10-5-B Fe/Zn8 | PN-86/M-82144 | 4 | |
| 10 | Skrobak lewy kompletny | 8255-643-380-078 | 1 | |
| 11 | Podkładka sprężysta 10,2 Fe/Zn8 | PN-77/M-82008 | 4 | |
| 12 | Tarcza ochronna | 8255-644-210-401 | 4 | |
| 13 | Pierścień zamykający | 8255-644-210-321 | 2 | |
| 14 | Pierścień filcowy | 8255-644-210-319 | 2 | |
| 15 | Podkładka pośrednia | 8255-644-210-306 | 2 | |
| 16 | Oś rolki nośnej | 8255-644-210-299 | 2 | |
| 17 | Pierścień osadczy sprężyn. W35 | PN-81/M-85111 | 4 | |
| 18 | Rolka nośna | 8255-644-210-258 | 2 | |
| 19 | Łożysko kulkowe 6003 Z | PN-85/M-86100 | 2 | |
| 20 | Tuleja dystansowa | 8255-644-210-273 | 2 | |
| 21 | Łożysko kulkowe 6003 | PN-85/M-86100 | 2 | |
| 22 | Pierścień osadczy sprężyn. Z17 | PN-81/M-85111 | 2 | |
| 23 | Zaślepka | 8255-644-210-260 | 2 | |
| 24 | Rolka nośna kompletna (poz. 13÷23) | 8255-644-210-169 | 2 | |
| 25 | Pierścień uszczelniający | 8255-625-420-195 | 2 | |
| 26 | Oś rolki | 8255-625-420-202 | 2 | |
| 27 | Łożysko kulkowe 6204 RS | PN-85/M-86100 | 2 | |
| 28 | Pierścień osadczy sprężyn. Z20 | PN-81/M-85111 | 2 | |
| 29 | Rolka | 8255-625-420-182 | 2 | |

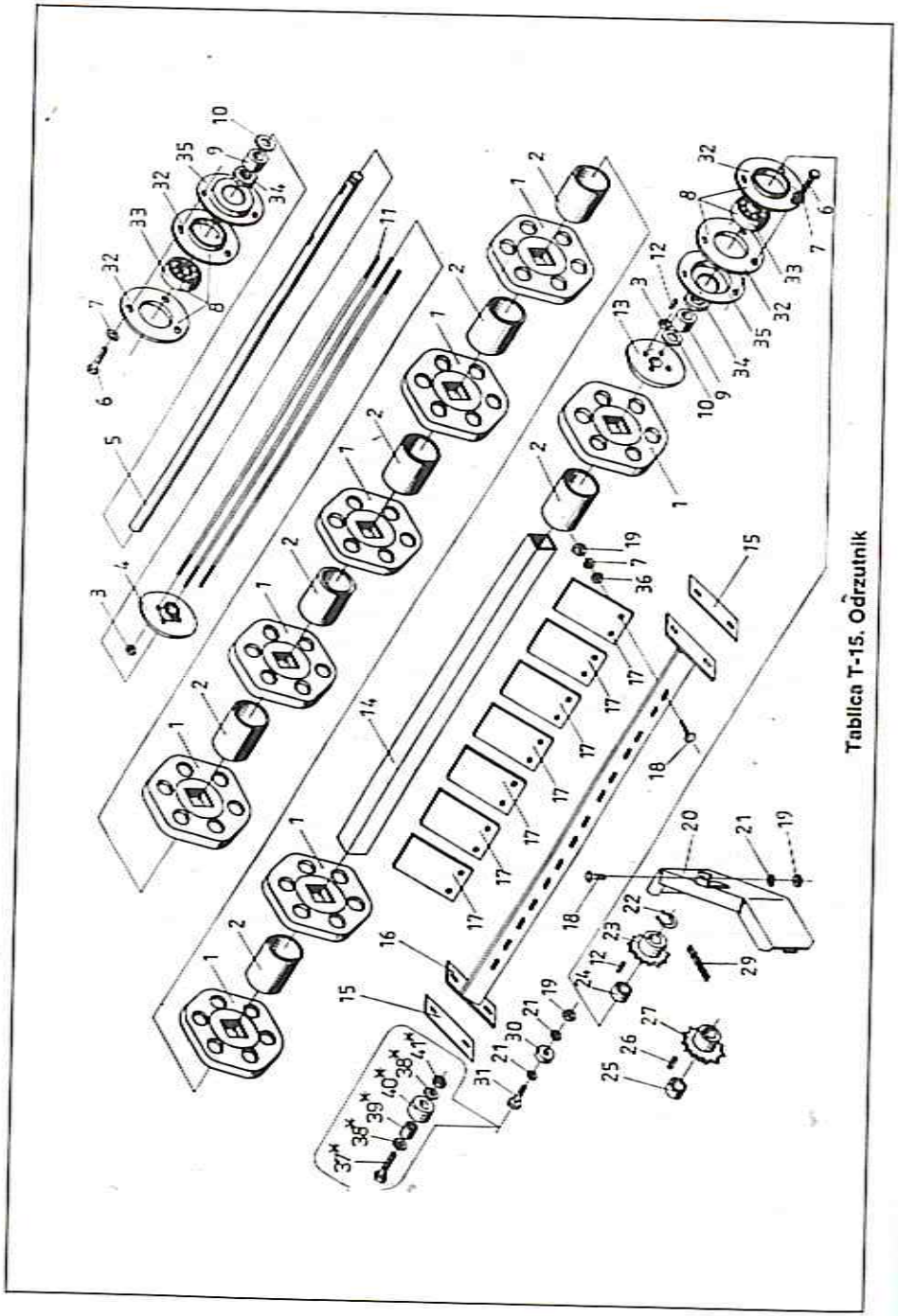

Tablica T-15. Odrzutnik



## ODRZUTNIK

**Z644** **Tablica T-15**

| Nr poz. | Nazwa części | Symbol KTM lub nr normy | Liczba sztuk | Uwagi |
|---|---|---|---|---|
| 1 | 2 | 3 | 4 | 5 |
| 1 | Tarcza przekazująca | 8255-644-470-032 | 8 | |
| 2 | Rura dystansowa | 8255-644-470-045 | 7 | |
| 3 | Nakrętka M8-5-B Fe/Zn8 | PN-86/M-82144 | 8 | |
| 4 | Tarcza | 8255-644-470-058 | 1 | |
| 5 | Wał | 8255-644-470-086 | 1 | |
| 6 | Śruba M10×16-5.8-B Fe/Zn8 | PN-85/M-82105 | 6 | |
| 7 | Podkładka sprężysta 10,2 Fe/Zn8 | PN-77/M-82008 | 20 | |
| 8 | Łożysko PD206 (poz. 32, 33) | 8255-644-300-390 | 2 | |
| 9 | Tuleja dystansowa | 8255-644-470-190 | 2 | |
| 10 | Podkładka regulacyjna | 8255-644-470-175 | 0÷6 | |
| 11 | Śruba dwustronna | 8255-644-470-073 | 4 | |
| 12 | Wpust pryzmatyczny A8×7×25 | PN-70/M-85005 | 2 | |
| 13 | Tarcza z rowkiem | 8255-644-470-060 | 1 | |
| 14 | Oś | 8255-644-470-020 | 1 | |
| kpl | Walec przekazujący (poz. 1÷4, 11, 13, 14) | 8255-644-470-017 | 1 | |
| 15 | Podkładka kompensacyjna | 8255-644-470-162 | 0÷3 | |
| 16 | Uchwyt zgarniacza kompletny | 8255-644-470-223 | 1 | |
| 17 | Zgarniacz | 8255-644-470-121 | 7 | |
| 18 | Śruba M10×30-4.8 Fe/Zn8 | PN-87/M-82406 | 15 | |
| 19 | Nakrętka M10-5-B Fe/Zn8 | PN-86/M-82144 | 16 | |
| 20 | Osłona kompletna | 8255-644-470-210 | 1 | |
| 21 | Podkładka okrągła 10,5 Fe/Zn8 | PN-59/M-82030 | 3 | |
| 22 | Pierścień osadczy sprężyn. Z30 | PN-81/M-85111 | 1 | |
| 23 | Koło łańcuchowe z=12 | 8255-644-510-530 | 1 | |
| 24 | Tulejka dystansowa | 8255-644-470-106 | 1 | |
| 25 | Tulejka dystansowa | 8255-644-470-119 | 1 | |
| 26 | Wpust pryzmatyczny A10×8×25 | PN-70/M-85005 | 1 | |
| 27 | Koło łańcuchowe z=12 | 8255-644-470-134 | 1 | |
| 29 | Łańcuch 12B-36 PZ | PN-77/M-84168 | 1 | |
| 30 | Rolka napinająca | 8255-644-630-200 | 1 | |
| 31 | Śruba M10×55-4.8 Fe/Zn8 | PN-87/M-82406 | 1 | |
| 32 | Oprawa P206 | PN-78/M-86468 | 2 | |
| 33 | Łożysko kulkowe zwykłe D206 | PN-73/M-86120 | 2 | |
| 34 | Pierścień filcowy | 8255-609-110-031 | 2 | |
| 35 | Obudowa pierścienia uszczelniającego | 8255-644-470-188 | 2 | |
| 36 | Podkładka 10,5 Fe/Zn8 | PN-78/M-82005 | 14 | |
| 37* | Śruba M10×70-4.8 Fe/Zn8 | PN-87/M-82406 | 1 | |
| 38* | Podkładka 10,5 Fe/Zn8 | PN-78/M-82005 | 2 | |
| 39* | Tulejka | 8255-644-540-562 | 1 | |
| 40* | Rolka napinająca | 8255-644-540-550 | 1 | |
| 41* | Nakrętka samozabezpieczająca M10-5-B Fe/Zn8 | PN-85/M-82175 | 1 | |

*) — wykonanie dopuszczalne stosowane zamiast poz. 19, 21, 30, 31.

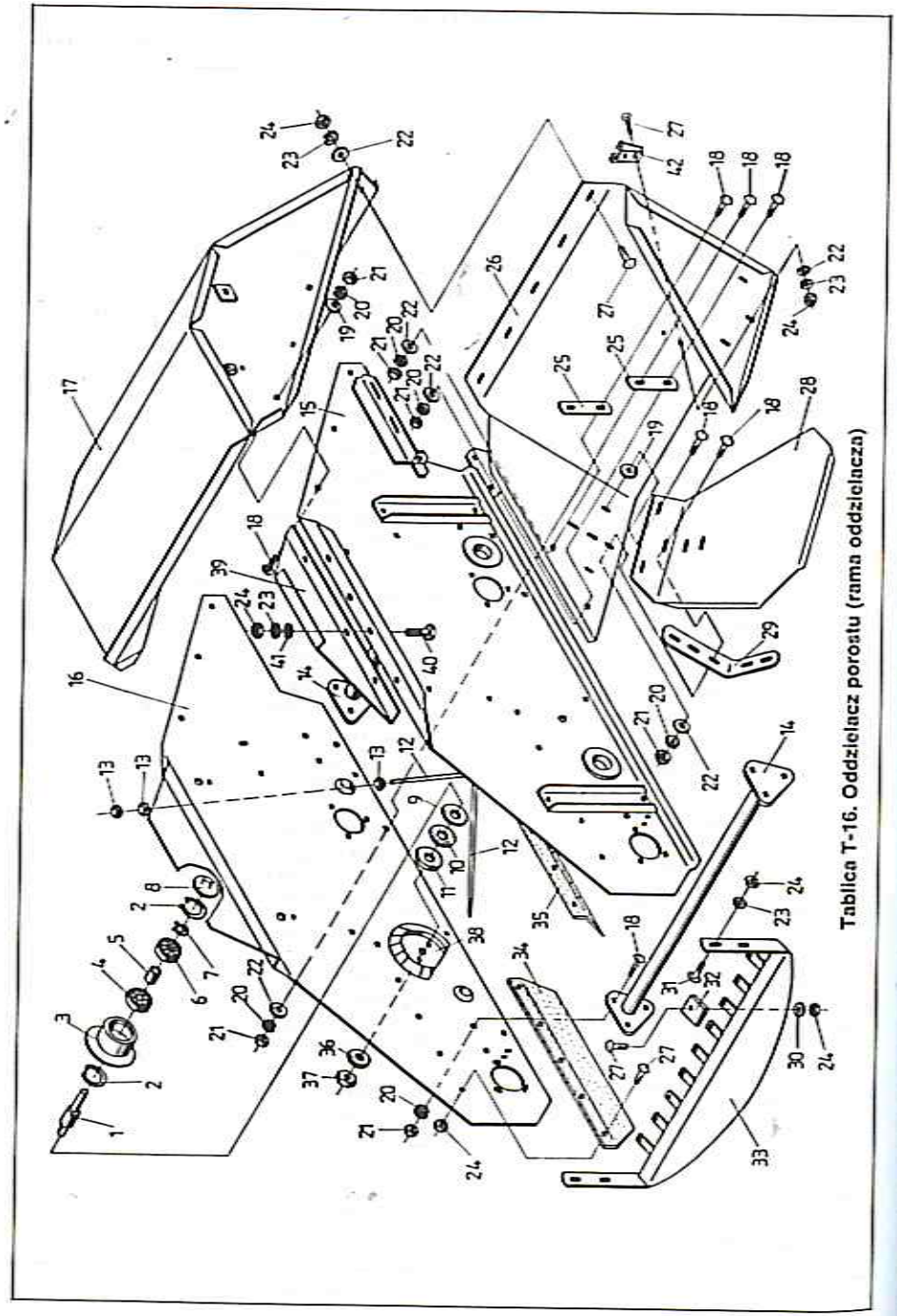

Tablica T-16. Oddzielacz porostu (rama oddzielacza)



## ODDZIELACZ POROSTU
### (rama oddzielacza)

Z644

Tablica T-16

| Nr poz. | Nazwa części | Symbol KTM lub nr normy | Liczba sztuk | Uwagi |
|---|---|---|---|---|
| 1 | 2 | 3 | 4 | 5 |
| 1 | Oś rolki nośnej | 8255-644-210-299 | 2 | |
| 2 | Pierścień osadczy sprężyn. W35 | PN-81/M-85111 | 4 | |
| 3 | Rolka nośna | 8255-644-210-258 | 2 | |
| 4 | Łożysko kulkowe 6003 Z | PN-85/M-86100 | 2 | |
| 5 | Tuleja dystansowa | 8255-644-210-273 | 2 | |
| 6 | Łożysko kulkowe 6003 | PN-85/M-86100 | 2 | |
| 7 | Pierścień osadczy sprężyn. Z17 | PN-81/M-85111 | 2 | |
| 8 | Zaślepka | 8255-644-210-260 | 2 | |
| 9 | Podkładka pośrednia | 8255-644-210-306 | 2 | |
| 10 | Pierścień filcowy | 8255-644-210-319 | 2 | |
| 11 | Pierścień zamykający | 8255-644-210-321 | 2 | |
| kpl | Rolka nośna (poz. 1÷11) | 8255-644-210-169 | 2 | |
| 12 | Drążek napinający | 8255-644-513-163 | 2 | |
| 13 | Nakrętka M12-5-B Fe/Zn8 | PN-86/M-82144 | 12 | |
| 14 | Złącza poprzeczne kompletne | 8255-644-510-030 | 2 | |
| 15 | Ściana boczna lewa kompletna | 8255-644-510-015 | 1 | |
| 16 | Ściana boczna prawa kompletna | 8255-644-510-028 | 1 | |
| 17 | Pokrywa górna kompletna | 8255-644-510-377 | 1 | |
| 18 | Śruba M10×25-4.8 Fe/Zn8 | PN-87/M-82406 | 32 | |
| 19 | Podkładka 13 Fe/Zn8 | PN-78/M-82005 | 8 | |
| 20 | Podkładka sprężysta 10,2 Fe/Zn8 | PN-77/M-82008 | 32 | |
| 21 | Nakrętka M10-5-B Fe/Zn8 | PN-86/M-82144 | 32 | |
| 22 | Podkładka 10,5 Fe/Zn8 | PN-78/M-82005 | 21 | |
| 23 | Podkładka sprężysta 8,2 Fe/Zn8 | PN-77/M-82008 | 17 | |
| 24 | Nakrętka M8-5-B Fe/Zn8 | PN-86/M-82144 | 36 | |
| 25 | Łącznik | 8255-644-510-787 | 4 | |
| 26 | Kołpak prowadzący | 8255-644-510-774 | 1 | |
| 27 | Śruba M8×25-4.8 Fe/Zn8 | PN-87/M-82406 | 24 | |
| 28 | Zsuwnia | 8255-644-510-790 | 1 | |
| 29 | Płaskownik wzmacniający | 8255-614-510-330 | 1 | |
| 30 | Podkładka okrągła 8,5 Fe/Zn8 | PN-59/M-82030 | 8 | |
| 31 | Śruba M8×30-4.8 Fe/Zn8 | PN-87/M-82406 | 4 | |
| 32 | Płytka grzebienia | 8255-644-511-118 | 9 | |
| 33 | Osłona grzebieniowa | 8255-644-510-616 | 1 | |
| kpl | Przysłona grzebieniowa komplet. (poz. 24, 27, 30, 32, 33) | 8255-644-510-876 | 1 | |
| 34 | Daszek prawy | 8255-644-510-494 | 1 | |
| 35 | Daszek lewy | 8255-644-510-481 | 1 | |
| 36 | Podkładka sprężysta 20,5 Fe/Zn8 | PN-77/M-82008 | 2 | |
| 37 | Nakrętka M20-04-B Fe/Zn8 | PN-86/M-82153 | 2 | |
| 38 | Tarcza ochronna | 8255-644-210-401 | 2 | |
| 39 | Nadstawka | 8255-644-511-086 | 2 | |

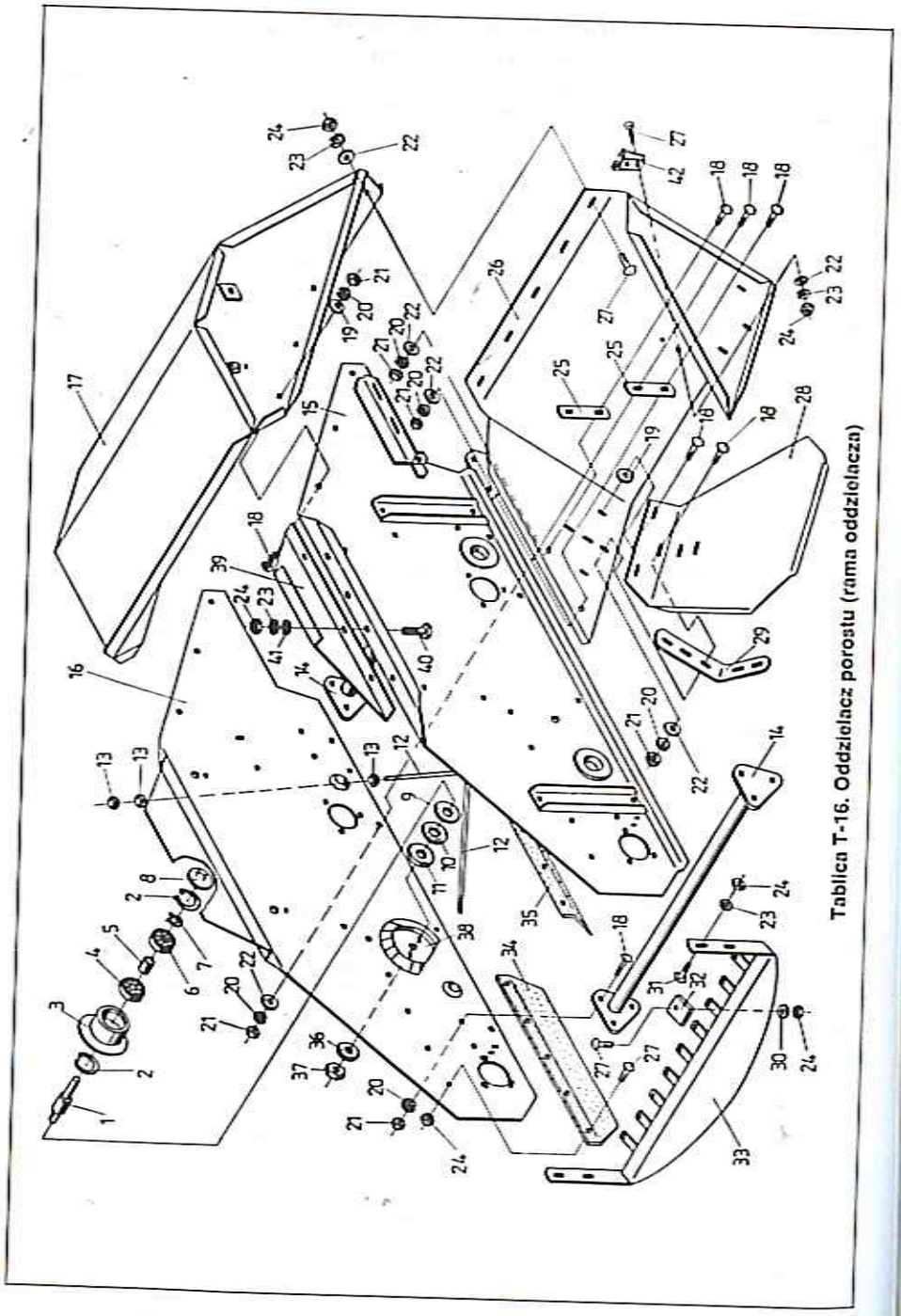

Tablica T-16. Oddzielacz porostu (rama oddzielacza)





c.d. tablicy T-16

| 1 | 2 | 3 | 4 | 5 |
|---|---|---|---|---|
| 40 | Śruba M8×20-5.8-B Fe/Zn8 | PN-85/M-82105 | 6 | |
| 41 | Podkładka 8,4 Fe/Zn8 | PN-78/M-82005 | 6 | |
| 42 | Uchwyt | 8253-223-870-108 | 1 | |
| 43 | Śruba M8×20-4.8 Fe/Zn8 | PN-87/M-82406 | 2 | |

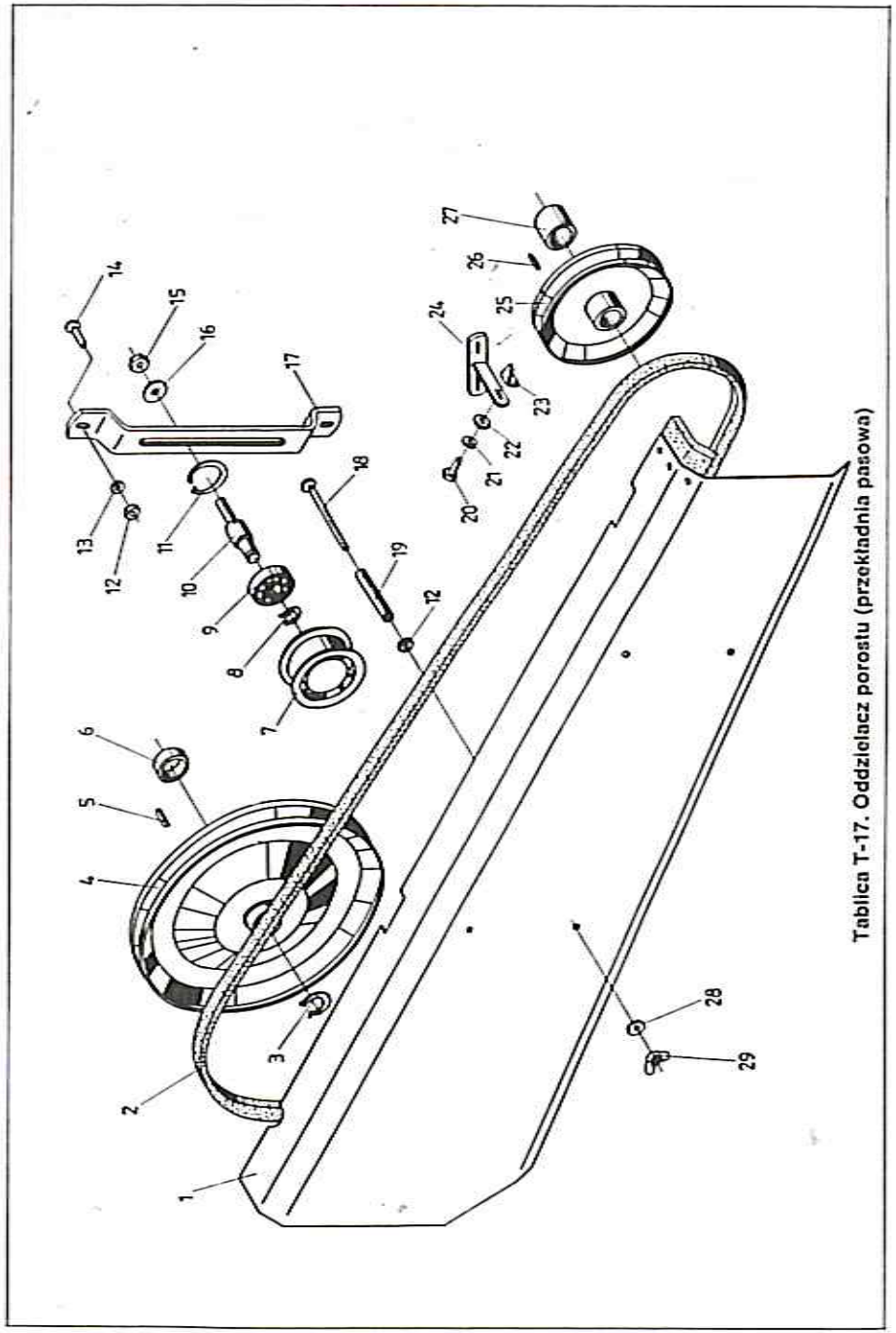


Tablica T-17. Oddzielacz porostu (przekładnia pasowa)



## ODDZIELACZ POROSTU
### (przekładnia pasowa)

Z644

Tablica T-17

| Nr poz. | Nazwa części | Symbol KTM lub nr normy | Liczba sztuk | Uwagi |
|---|---|---|---|---|
| 1 | 2 | 3 | 4 | 5 |
| 1 | Osłona pasa kompletna | 8255-644-510-761 | 1 | |
| 2 | Pas klinowy H25×4300 | PN-86/M-85200/06 | 1 | |
| 3 | Pierścień osadczy sprężyn. Z30 | PN-81/M-85111 | 1 | |
| 4 | Koło pasowe klinowe ø400 | 8255-644-510-275 | 1 | |
| 5 | Wpust pryzmatyczny A8×7×40 | PN-70/M-85005 | 1 | |
| 6 | Tuleja dystansowa | 8255-644-510-262 | 1 | |
| 7 | Rolka kompletna | 8255-644-510-891 | 1 | |
| 8 | Pierścień osadczy sprężyn. Z17 | PN-81/M-85111 | 1 | |
| 9 | Łożysko kulkowe 6203 RS | PN-85/M-86100 | 1 | |
| 10 | Trzpień | 8255-644-510-909 | 1 | |
| 11 | Pierścień osadczy sprężyn. W40 | PN-81/M-85111 | 1 | |
| kpl | Rolka napinająca (poz. 7÷11) | 8255-644-510-810 | 1 | |
| 12 | Nakrętka M10-5-B Fe/Zn8 | PN-86/M-82144 | 5 | |
| 13 | Podkładka sprężysta 10,2 Fe/Zn8 | PN-77/M-82008 | 1 | |
| 14 | Śruba M10×30-4.8 Fe/Zn8 | PN-87/M-82406 | 1 | |
| 15 | Nakrętka M12-5-B Fe/Zn8 | PN-86/M-82144 | 1 | |
| 16 | Podkładka okrągła 13 Fe/Zn8 | PN-59/M-82030 | 1 | |
| 17 | Ramię napinacza | 8255-644-510-501 | 1 | |
| 18 | Śruba M10×140-4.8 Fe/Zn8 | PN-87/M-82406 | 4 | |
| 19 | Rura dystansowa | 8255-644-510-759 | 4 | |
| 20 | Śruba M8×20-5.8-B Fe/Zn8 | PN-85/M-82105 | 1 | |
| 21 | Podkładka sprężysta 8,2 Fe/Zn8 | PN-77/M-82008 | 1 | |
| 22 | Podkładka 8,4 Fe/Zn8 | PN-78/M-82005 | 1 | |
| 23 | Skrobak | 8255-645-510-154 | 1 | |
| 24 | Wspornik skrobaka | 8255-645-510-141 | 1 | |
| 25 | Koło pasowe klinowe ø217 | 8255-644-510-160 | 1 | |
| 26 | Wpust pryzmatyczny A8×7×28 | PN-70/M-85005 | 1 | |
| 27 | Tuleja dystansowa | 8255-645-510-195 | 1 | |
| 28 | Podkładka okrągła 10,5 Fe/Zn8 | PN-59/M-82030 | 4 | |
| 29 | Nakrętka skrzydełkowa M10 Fe/Zn8 | PN-64/M-82439 | 4 | |

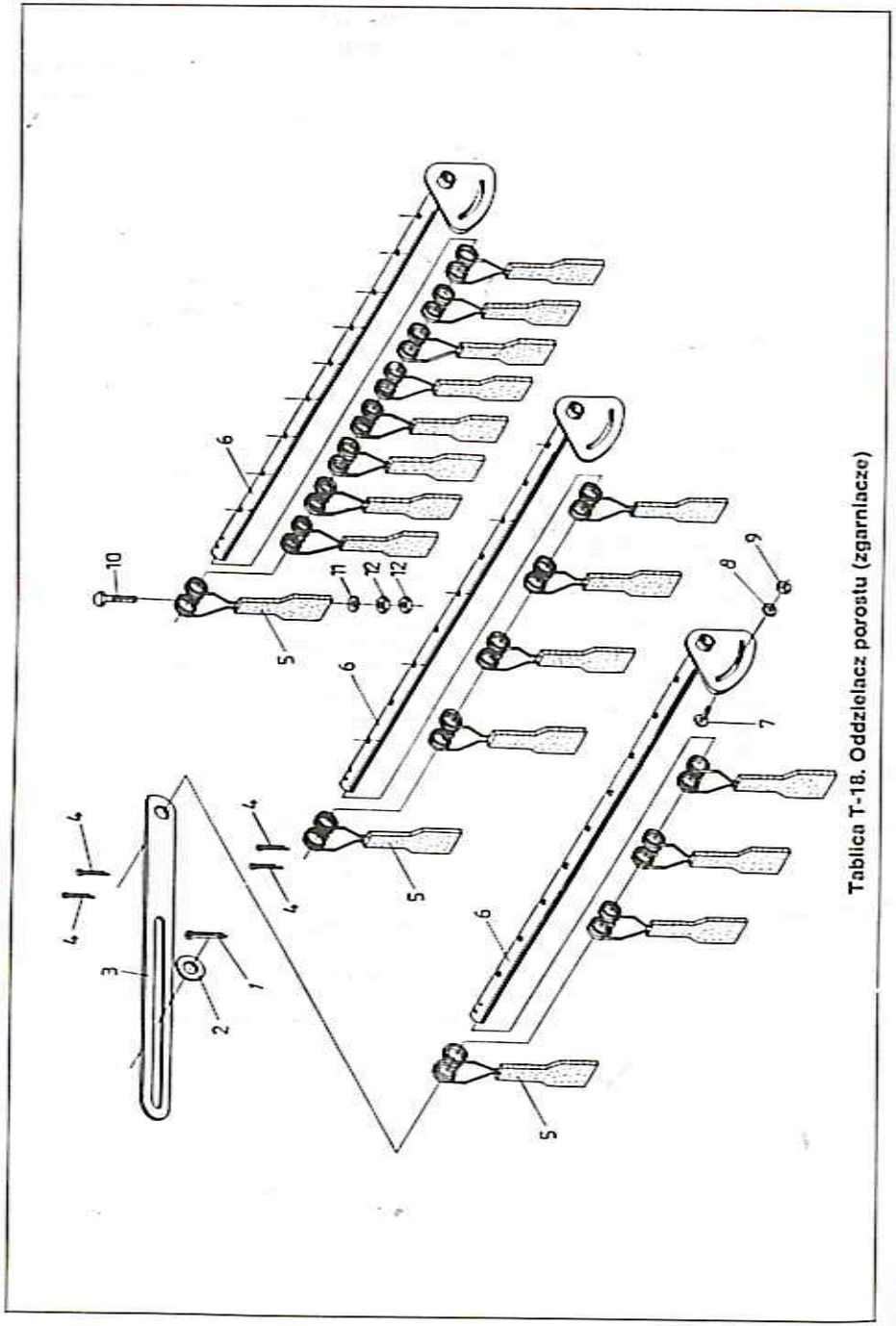


Tablica T-18. Oddzielacz porostu (zgarniacze)



## ODDZIELACZ POROSTU
### (zgarniacze)

Z644 — Tablica T-18

| Nr poz. | Nazwa części | Symbol KTM lub nr normy | Liczba sztuk | Uwagi |
|---|---|---|---|---|
| 1 | 2 | 3 | 4 | 5 |
| 1 | Zawleczka S-Zn 5×32 | PN-76/M-82001 | 1 | |
| 2 | Podkładka 17 Fe/Zn8 | PN-78/M-82005 | 1 | |
| 3 | Cięgło | 8255-644-511-120 | 1 | |
| 4 | Zawleczka S-Zn 5×40 | PN-76/M-82001 | 4 | |
| 5 | Łopatka zgarniająca | 8255-644-510-453 | 18 | |
| 6 | Oś zgarniacza kompletna | 8255-644-510-440 | 3 | |
| 7 | Śruba M10×30-4.8 Fe/Zn8 | PN-87/M-82406 | 3 | |
| 8 | Podkładka 10,5 Fe/Zn8 | PN-78/M-82005 | 3 | |
| 9 | Nakrętka M10-5-B Fe/Zn8 | PN-86/M-82144 | 3 | |
| 10 | Śruba M10×50-5.8-B Fe/Zn8 | PN-85/M-82101 | 18 | |
| 11 | Podkładka okrągła 10,5 Fe/Zn8 | PN-59/M-82030 | 18 | |
| 12 | Nakrętka M10-04-B Fe/Zn8 | PN-86/M-82153 | 36 | |
| kpl | Zgarniacz dolny kompletny (poz. 5, 6, 10, 11, 12) | 8255-644-510-438 | 1 | |
| kpl | Zgarniacz środkowy kompletny (poz. 5, 6, 10, 11, 12) | 8255-644-510-466 | 1 | |
| kpl | Zgarniacz górny kompletny (poz. 5, 6, 10, 11, 12) | 8255-644-510-479 | 1 | |

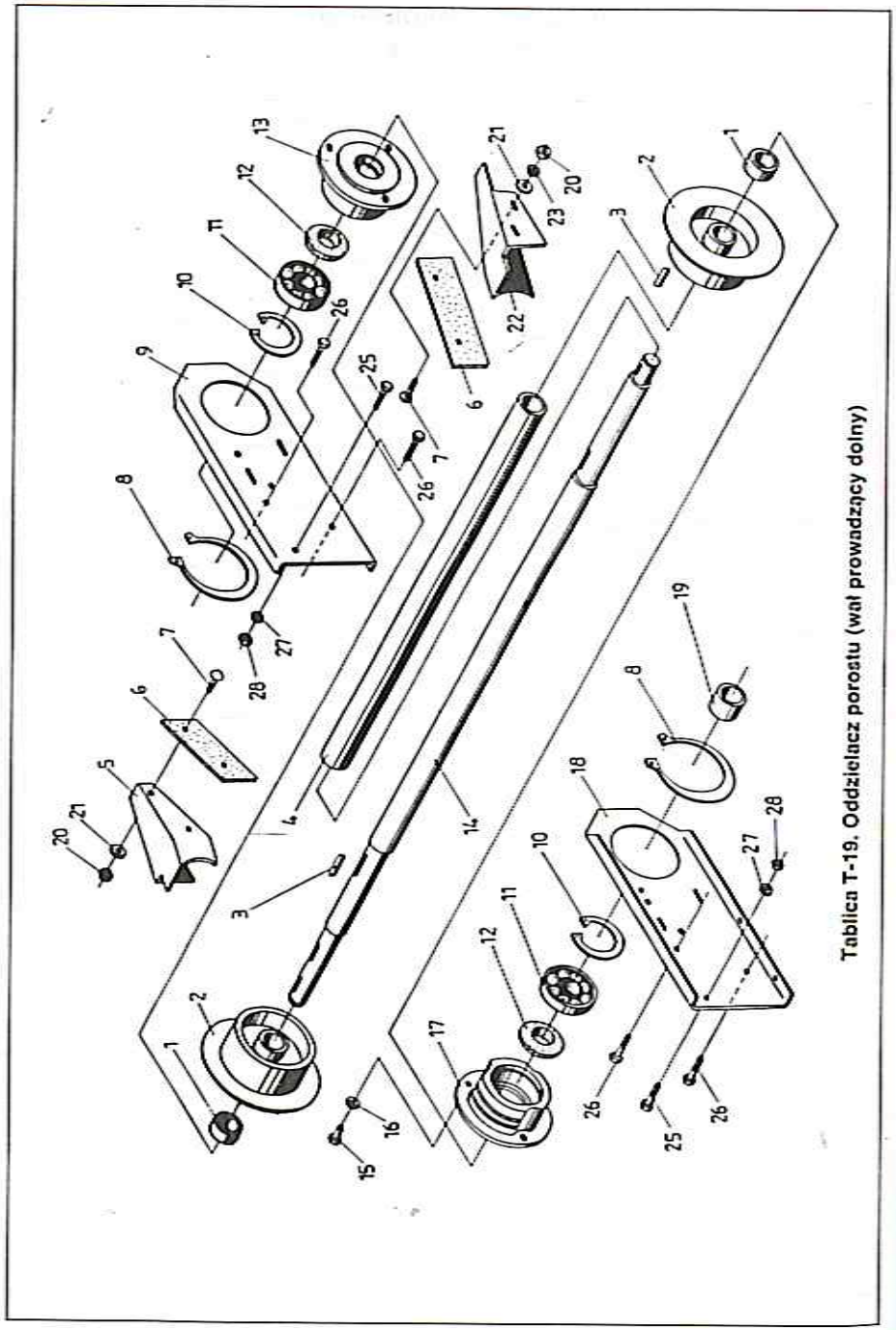

Tablica T-19. Oddzielacz porostu (wał prowadzący dolny)



## ODDZIELACZ POROSTU
### (wał prowadzący dolny)

Z644

Tablica T-19

| Nr poz. | Nazwa części | Symbol KTM lub nr normy | Liczba sztuk | Uwagi |
|---|---|---|---|---|
| 1 | 2 | 3 | 4 | 5 |
| 1 | Tuleja dystansowa | 8255-645-510-182 | 2 | |
| 2 | Rolka zwrotna | 8255-644-510-097 | 2 | |
| 3 | Wpust pryzmatyczny A8×7×40 | PN-70/M-85005 | 2 | |
| 4 | Osłona rurowa | 8255-644-510-104 | 1 | |
| 5 | Zgarniacz prawy | 8255-644-510-199 | 1 | |
| 6 | Nakładka zgarniająca | 8255-644-210-197 | 2 | |
| 7 | Śruba M8×25-4.8 Fe/Zn8 | PN-87/M-82406 | 8 | |
| 8 | Pierścień osadczy sprężyn. Z90 | PN-81/M-85111 | 2 | |
| 9 | Wspornik łożyska prawy | 8255-645-510-215 | 1 | |
| 10 | Pierścień osadczy sprężyn. W72 | PN-81/M-85111 | 2 | |
| 11 | Łożysko kulkowe 6207-2RS | PN-85/M-86100 | 2 | |
| 12 | Pierścień filcowy | 8255-645-510-230 | 2 | |
| 13 | Oprawa łożyska | 8255-645-510-167 | 1 | |
| 14 | Wał prowadzący | 8255-644-510-011 | 1 | |
| 15 | Śruba M10×16-5.8-B Fe/Zn8 | PN-85/M-82105 | 6 | |
| 16 | Podkładka sprężysta 10,2 Fe/Zn8 | PN-77/M-82008 | 6 | |
| 17 | Oprawa łożyska | 8255-645-510-170 | 1 | |
| 18 | Wspornik łożyska lewy | 8255-644-510-228 | 1 | |
| 19 | Tuleja dystansowa | 8255-645-510-202 | 1 | |
| 20 | Nakrętka M8-5-B Fe/Zn8 | PN-86/M-82144 | 8 | |
| 21 | Podkładka 8,4 Fe/Zn8 | PN-78/M-82005 | 8 | |
| kpl | Zgarniacz prawy kompletny (poz. 5÷7, 20, 21) | 8255-644-510-186 | 1 | |
| 22 | Zgarniacz lewy | 8255-644-510-219 | 1 | |
| kpl | Zgarniacz lewy kompletny (poz. 6, 7, 20÷22) | 8255-644-510-206 | 1 | |
| 23 | Podkładka sprężysta 8,2 Fe/Zn8 | PN-77/M-82008 | 4 | |
| 25 | Śruba M12×35-5.8-B Fe/Zn8 | PN-85/M-82105 | 2 | |
| 26 | Śruba M12×40-5.8-B Fe/Zn8 | PN-85/M-82105 | 4 | |
| 27 | Podkładka sprężysta 12,2 Fe/Zn8 | PN-77/M-82008 | 6 | |
| 28 | Nakrętka M12-5-B Fe/Zn8 | PN-86/M-82144 | 6 | |

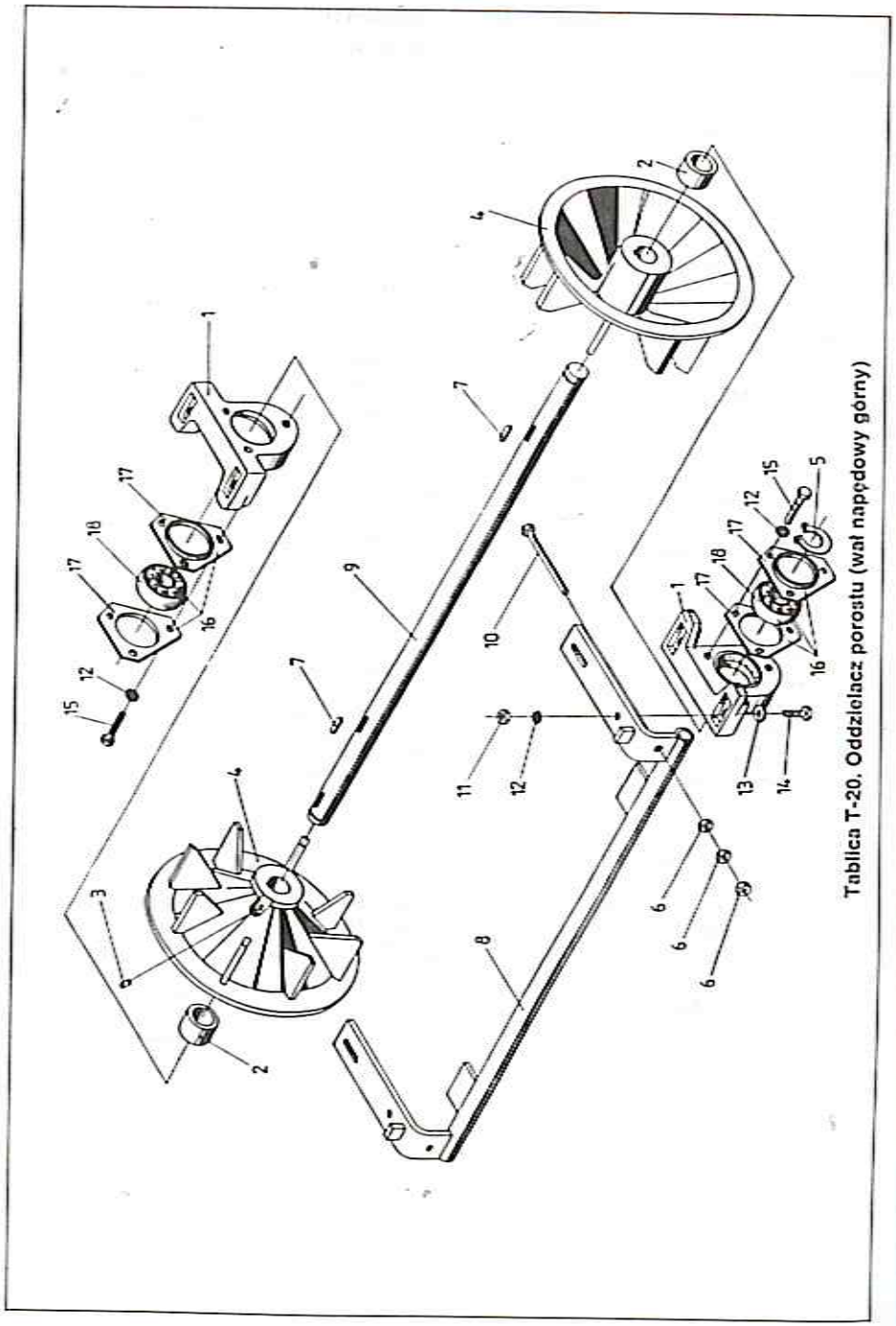

Tablica T-20. Oddzielacz porostu (wał napędowy górny)



## ODDZIELACZ POROSTU
### (wał napędowy górny)

Z644 — Tablica T-20

| Nr poz. | Nazwa części | Symbol KTM lub nr normy | Liczba sztuk | Uwagi |
|---|---|---|---|---|
| 1 | 2 | 3 | 4 | 5 |
| 1 | Wspornik łożyska | 8255-645-510-360 | 2 | |
| 2 | Tuleja dystansowa | 8255-644-510-250 | 2 | |
| 3 | Wkręt dociskowy M10×16-33H Fe/Zn8 | PN-87/M-82317 | 2 | |
| 4 | Koło napędowe | 8255-645-510-037 | 2 | |
| 5 | Pierścień osadczy sprężyn. Z30 | PN-81/M-85111 | 1 | |
| 6 | Nakrętka M12-5-B Fe/Zn8 | PN-86/M-82144 | 6 | |
| 7 | Wpust pryzmatyczny A8×7×40 | PN-70/M-85005 | 2 | |
| 8 | Rama napinacza kompletna | 8255-644-511-105 | 1 | |
| 9 | Wał napędowy | 8255-644-510-234 | 1 | |
| 10 | Śruba napinająca kompletna | 8255-644-510-911 | 2 | |
| 11 | Nakrętka M10-5-B Fe/Zn8 | PN-86/M-82144 | 4 | |
| 12 | Podkładka sprężysta 10,2 Fe/Zn8 | PN-77/M-82008 | 4 | |
| 13 | Podkładka 10,5 Fe/Zn8 | PN-78/M-82005 | 10 | |
| 14 | Śruba M10×60-5.8-B Fe/Zn8 | PN-85/M-82101 | 4 | |
| 15 | Śruba M10×25-5.8-B Fe/Zn8 | PN-85/M-82105 | 6 | |
| 16 | Łożysko RD 206 (poz. 17, 18) | 8255-644-300-374 | 2 | |
| 17 | Oprawa R206 | PN-78/M-86468 | 2 | |
| 18 | Łożysko kulkowe zwykłe D206 | PN-73/M-86120 | 2 | |
| kpl | Wspornik łożyska kompletny (poz. 1, 12, 15, 17, 18) | 8255-644-510-993 | 2 | |

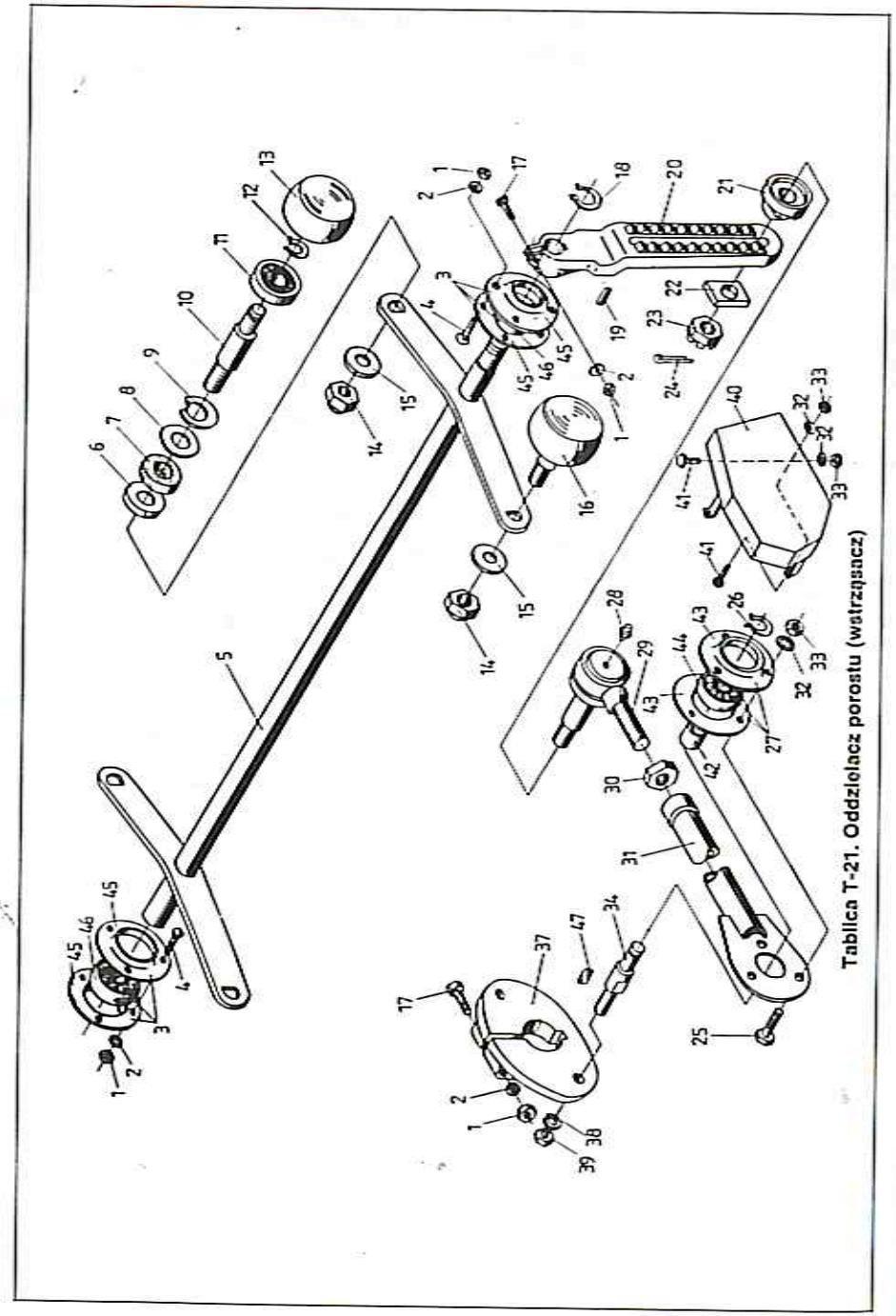

Tablica T-21. Oddzielacz porostu (wstrząsacz)

## ODDZIELACZ POROSTU
### (wstrząsacz)

Z644

Tablica T-21

| Nr poz. | Nazwa części | Symbol KTM lub nr normy | Liczba sztuk | Uwagi |
|---|---|---|---|---|
| 1 | 2 | 3 | 4 | 5 |
| 1 | Nakrętka M10-5-B Fe/Zn8 | PN-86/M-82144 | 8 | |
| 2 | Podkładka sprężysta 10,2 Fe/Zn8 | PN-77/M-82008 | 8 | |
| 3 | Łożysko PD 206 (poz. 45, 46) | 8255-644-300-390 | 2 | |
| 4 | Śruba M10×30-4.8 Fe/Zn8 | PN-87/M-82406 | 6 | |
| 5 | Wał wstrząsacza kompletny | 8255-644-510-056 | 1 | |
| 6 | Podkładka zamykająca | 8255-644-330-086 | 4 | |
| 7 | Pierścień filcowy | 8255-644-330-099 | 4 | |
| 8 | Podkładka pośrednia | 8255-644-330-106 | 4 | |
| 9 | Pierścień osadczy sprężyn. W47 | PN-81/M-85111 | 4 | |
| 10 | Oś rolki wstrząsacza | 8255-644-510-978 | 4 | |
| 11 | Łożysko kulkowe 6204 Z | PN-85/M-86100 | 4 | |
| 12 | Pierścień osadczy sprężyn. Z20 | PN-81/M-85111 | 4 | |
| 13 | Rolka wstrząsacza | 8255-644-330-121 | 4 | |
| 14 | Nakrętka samozabezpieczająca M20-5-B Fe/Zn8 | PN-85/M-82175 | 4 | |
| 15 | Podkładka 21 Fe/Zn8 | PN-78/M-82005 | 4 | |
| 16 | Rolka wstrząsacza kompletna (poz. 6÷13) | 8255-644-510-965 | 4 | |
| 17 | Śruba M10×45-5.8-B Fe/Zn8 | PN-85/M-82101 | 2 | |
| 18 | Pierścień osadczy sprężyn. Z28 | PN-81/M-85111 | 1 | |
| 19 | Wpust pryzmatyczny A8×7×36 | PN-70/M-85005 | 1 | |
| 20 | Dźwignia | 8255-644-510-069 | 1 | |
| 21 | Podkładka zaciskająca | 8255-645-510-126 | 1 | |
| 22 | Przeciwpodkładka | 8255-645-510-139 | 1 | |
| 23 | Nakrętka koronowa KM16×1,5-04-B Fe/Zn8 | PN-86/M-82159 | 1 | |
| 24 | Zawleczka S-Zn 4×32 | PN-76/M-82001 | 1 | |
| 25 | Śruba M8×25-5.8-B Fe/Zn8 | PN-85/M-82105 | 3 | |
| 26 | Pierścień osadczy sprężyn. Z25 | PN-81/M-85111 | 1 | |
| 27 | Łożysko kompletne (poz. 42÷44) | 8255-644-510-980 | 1 | |
| 29 | Przegub kulowy | 0901.0.6.000 c | 1 | |
| 30 | Nakrętka M24×2-5-B Fe/Zn8 | PN-86/M-82144 | 1 | |
| 31 | Korbowód | 8255-645-510-100 | 1 | |
| 32 | Podkładka sprężysta 8,2 Fe/Zn8 | PN-77/M-82008 | 4 | |
| 33 | Nakrętka M8-5-B Fe/Zn8 | PN-86/M-82144 | 4 | |
| 34 | Sworzeń korbowodu | 8255-644-510-400 | 1 | |
| 37 | Tarcza mimośrodu | 8255-644-510-145 | 1 | |
| 38 | Podkładka sprężysta 16,3 Fe/Zn8 | PN-77/M-82008 | 1 | |
| 39 | Nakrętka M16-5-B Fe/Zn8 | PN-86/M-82144 | 1 | |
| 40 | Osłona mimośrodu | 8255-644-510-835 | 1 | |
| 41 | Śruba M8×20-5.8-B Fe/Zn8 | PN-85/M-82105 | 2 | |
| 42 | Tuleja dystansowa | 8255-644-630-110 | 1 | |

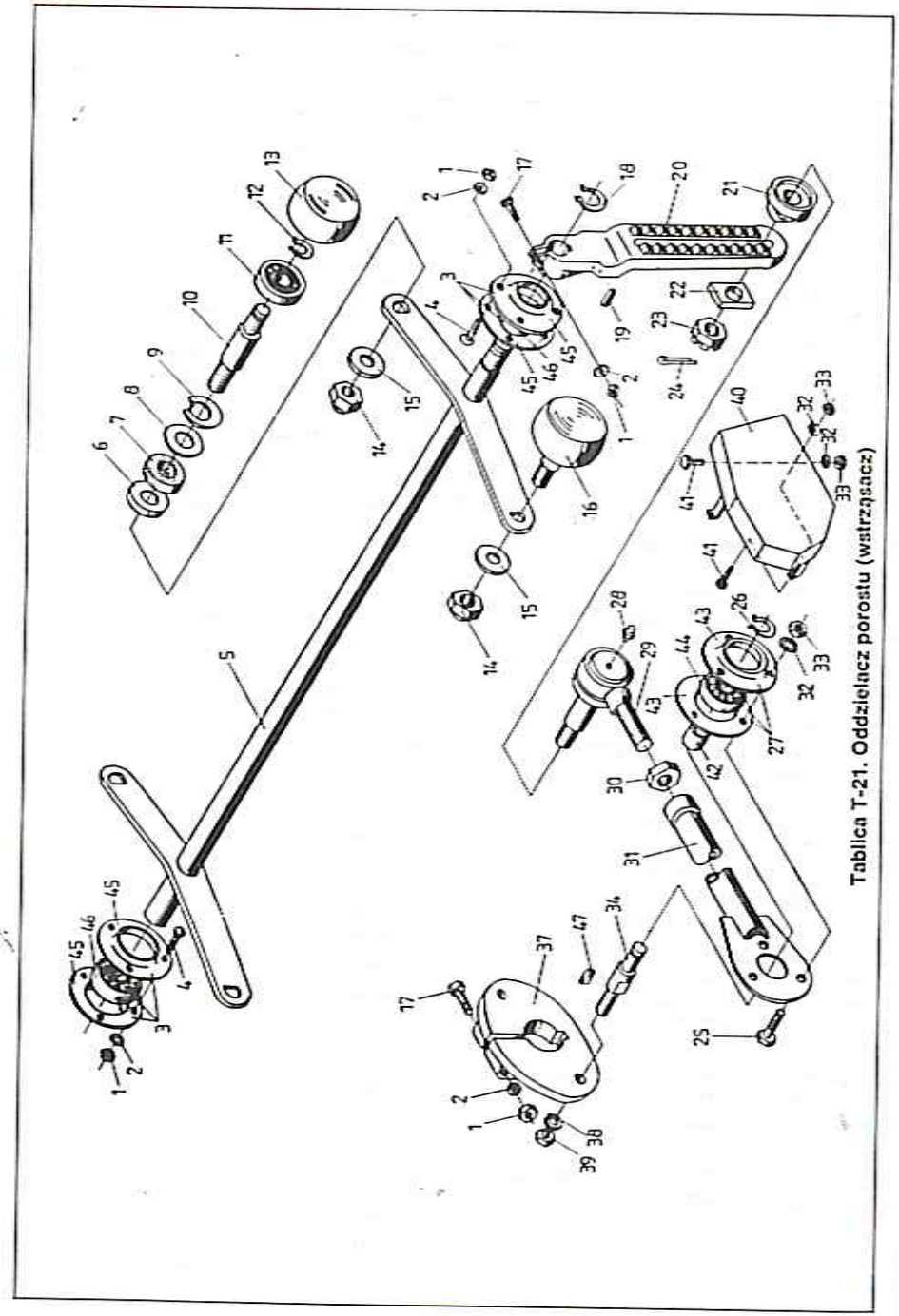

Tablica T-21. Oddzielacz porostu (wstrząsacz)





c.d. tablicy T-21

| 1 | 2 | 3 | 4 | 5 |
|---|---|---|---|---|
| 43 | Oprawa P205 | PN-78/M-86468 | 1 | |
| 44 | Łożysko K6205-2RS | | 1 | |
| kpl | Korbowód kompletny (poz. 23, 25÷27, 29÷34, 42÷44) | 8255-645-510-093 | 1 | |
| 45 | Oprawa P206 | PN-78/M-86468 | 2 | |
| 46 | Łożysko kulkowe zwykłe D206 | PN-73/M-86120 | 2 | |
| 47 | Wpust pryzmatyczny A8×7×28 | PN-70/M-85005 | 1 | |

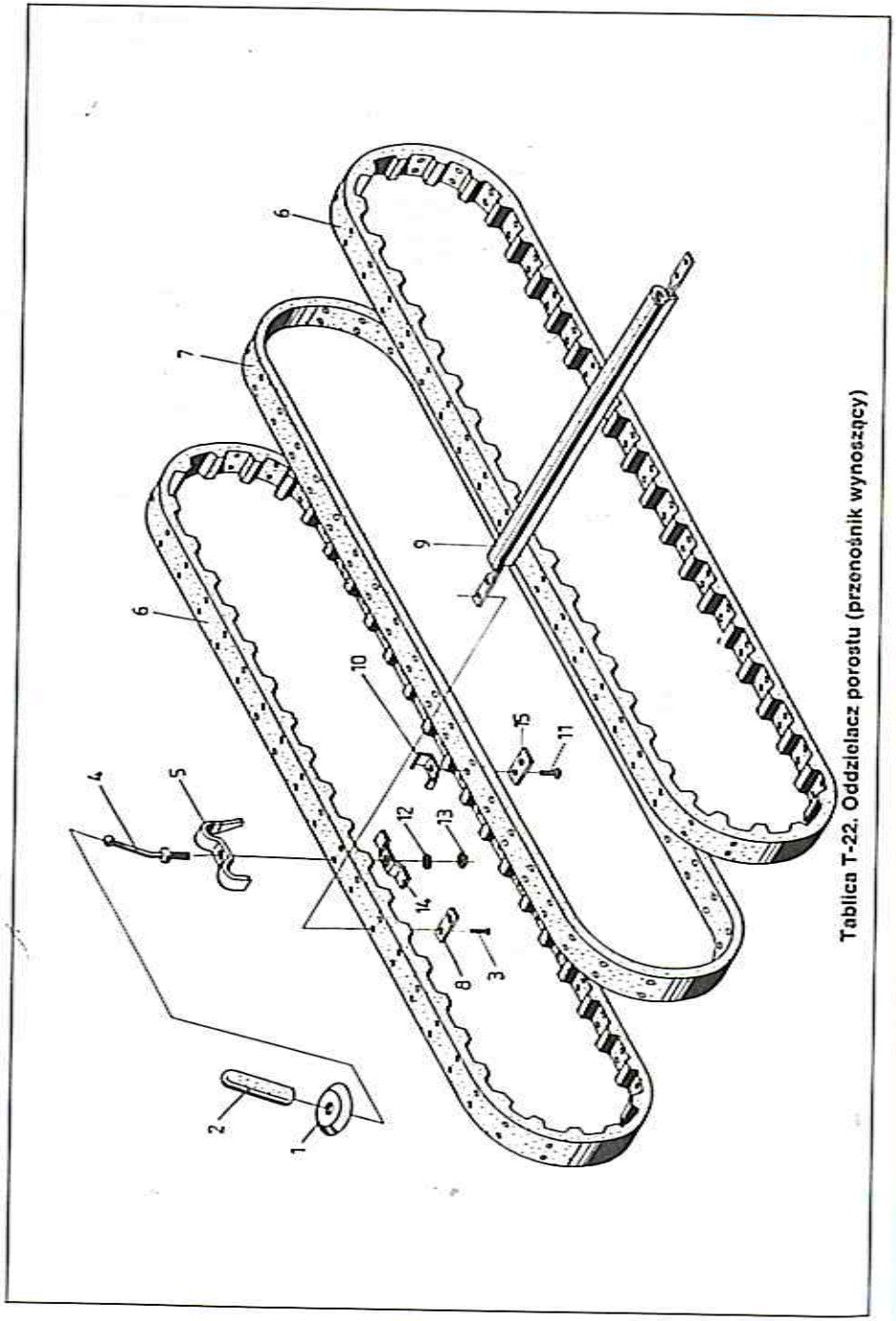


Tablica T-22. Oddzielacz porostu (przenośnik wynoszący)



## ODDZIELACZ POROSTU
### (przenośnik wynoszący)

Z644 — Tablica T-22

| Nr poz. | Nazwa części | Symbol KTM lub nr normy | Liczba sztuk | Uwagi |
|---|---|---|---|---|
| 1 | 2 | 3 | 4 | 5 |
| 1 | Podkładka przykrywająca | 8255-644-510-351 | 30 | |
| 2 | Zabierak gumowy | 8255-644-510-364 | 30 | |
| 3 | Nit 5×18-B Fe/Zn5 | PN-88/M-82954 | 320 | |
| 4 | Trzpień | 8255-644-510-323 | 30 | |
| 5 | Kabłąk z hakiem czyszczącym | 8255-644-510-078 | 30 | |
| 6 | Pas przenośnika | | 2 | |
| 7 | Pas środkowy | | 1 | |
| 8 | Nakładka odsiewacza | 8255-644-380-061 | 160 | |
| 9 | Pręt z otuliną | 8255-644-510-952 | 80 | |
| 10 | Zacisk | 8255-614-510-294 | 160 | |
| 11 | Nit 5×16-B Fe/Zn5 | PN-88/M-82954 | 160 | |
| 12 | Podkładka 8,4 Fe/Zn8 | PN-78/M-82005 | 30 | |
| 13 | Nakrętka samozabezpieczająca M8-5-B Fe/Zn8 | PN-85/M-82175 | 30 | |
| 14 | Podkładka | 8255-645-510-080 | 30 | |
| 15 | Nakładka przenośnika | 8255-645-630-028 | 80 | |
| kpl | Przenośnik wynoszący (poz. 1÷15) | 8255-645-510-040 | 1 | |

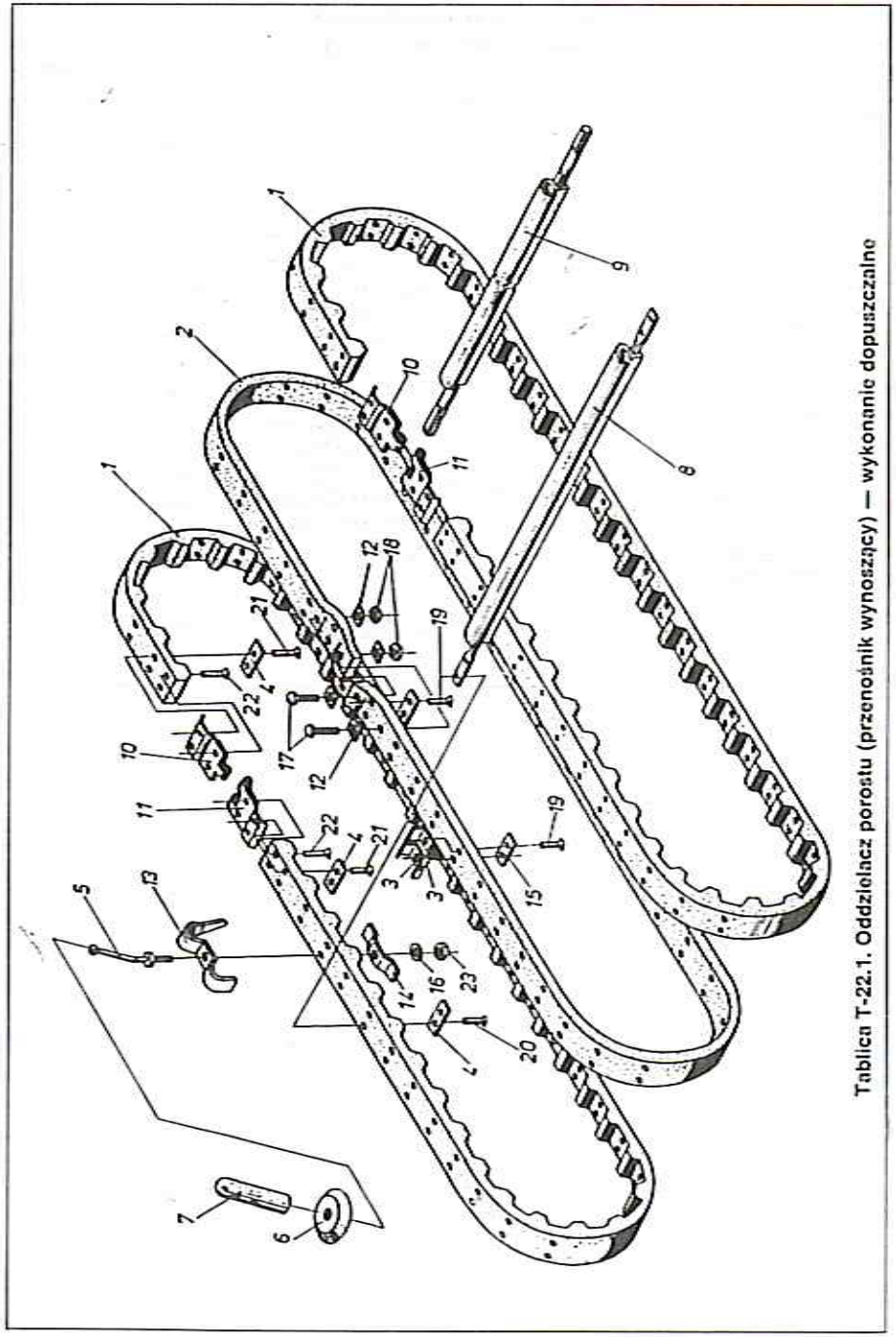

Tablica T-22.1. Oddzielacz porostu (przenośnik wynoszący) — wykonanie dopuszczalne



## ODDZIELACZ POROSTU
### (przenośnik wynoszący)
### WYKONANIE DOPUSZCZALNE

Z644

Tablica T-22.1

| Nr poz. | Nazwa części | Symbol KTM lub nr normy | Liczba sztuk | Uwagi |
|---|---|---|---|---|
| 1 | 2 | 3 | 4 | 5 |
| 1 | Pas przenośnika | | 2 | |
| 2 | Pas środkowy | | 1 | |
| 3 | Zacisk | 8255-614-510-294 | 160 | |
| 4 | Nakładka odsiewacza | 8255-644-380-061 | 158 | |
| 5 | Trzpień | 8255-644-510-323 | 30 | |
| 6 | Podkładka przykrywająca | 8255-644-510-351 | 30 | |
| 7 | Zabierak gumowy | 8255-644-510-364 | 30 | |
| 8 | Pręt z otuliną | 8255-644-510-952 | 79 | |
| 9 | Pręt łączący z otuliną | 8255-644-511-029 | 1 | |
| 10 | Półzawias 1 | 8255-644-511-031 | 2 | |
| 11 | Półzawias 2 | 8255-644-511-044 | 2 | |
| 12 | Podkładka specjalna | 8255-644-511-060 | 4 | |
| 13 | Kabłąk z hakiem czyszczącym | 8255-644-510-078 | 30 | |
| 14 | Podkładka | 8255-645-510-080 | 30 | |
| 15 | Nakładka przenośnika | 8255-645-630-028 | 80 | |
| 16 | Podkładka 8,4 Fe/Zn8 | PN-78/M-82005 | 30 | |
| 17 | Śruba M5×20-5.8-B Fe/Zn8 | PN-85/M-82105 | 2 | |
| 18 | Nakrętka M5-5-B Fe/Zn8 | PN-86/M-82144 | 2 | |
| 19 | Nit 5×16-B Fe/Zn5 | PN-88/M-82954 | 160 | |
| 20 | Nit 5×18-B Fe/Zn5 | PN-88/M-82954 | 316 | |
| 21 | Nit 5×20-B Fe/Zn5 | PN-88/M-82954 | 8 | |
| 22 | Nit 5×22-St Fe/Zn5 | PN-80/M-82961 | 8 | |
| 23 | Nakrętka samozabezpieczająca M8-5-B Fe/Zn8 | PN-85/M-82175 | 30 | |
| kpl | Przenośnik wynoszący (poz. 1÷23) | 8255-645-510-373 | 1 | |

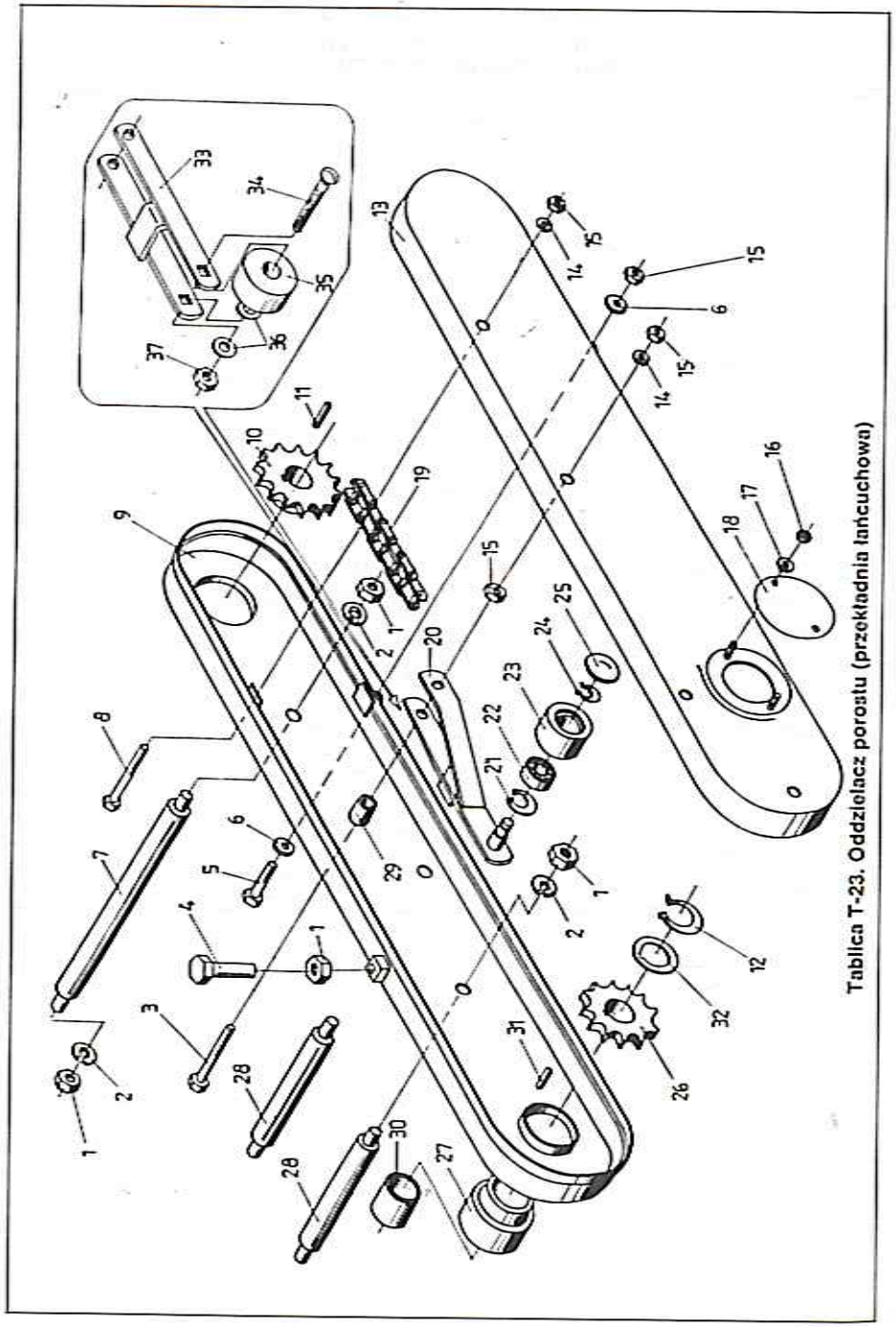

Tablica T-23. Oddzielacz porostu (przekładnia łańcuchowa)



## ODDZIELACZ POROSTU
### (przekładnia łańcuchowa)

**Z644** **Tablica T-23**

| Nr poz. | Nazwa części | Symbol KTM lub nr normy | Liczba sztuk | Uwagi |
|---|---|---|---|---|
| 1 | 2 | 3 | 4 | 5 |
| 1 | Nakrętka M10-5-B Fe/Zn8 | PN-86/M-82144 | 8 | |
| 2 | Podkładka sprężysta 10,2 Fe/Zn8 | PN-77/M-82008 | 6 | |
| 3 | Śruba M8×85-5.8-B Fe/Zn8 | PN-85/M-82101 | 1 | |
| 4 | Śruba M10×50-5.8-B Fe/Zn8 | PN-85/M-82105 | 1 | |
| 5 | Śruba M8×60-5.8-B Fe/Zn8 | PN-85/M-82101 | 1 | |
| 6 | Podkładka 8,4 Fe/Zn8 | PN-78/M-82005 | 2 | |
| 7 | Sworzeń stojący | 8255-644-510-603 | 1 | |
| 8 | Śruba M8×80-5.8-B Fe/Zn8 | PN-85/M-82101 | 3 | |
| 9 | Dno osłony | 8255-644-510-924 | 1 | |
| 10 | Koło łańcuchowe z=14, t=3/4" | 8255-644-510-542 | 1 | |
| 11 | Wpust pryzmatyczny A8×7×28 | PN-70/M-85005 | 1 | |
| 12 | Pierścień osadczy spręż. Z30×2 | PN-81/M-85111 | 1 | |
| 13 | Pokrywa osłony kompletna | 8255-644-510-937 | 1 | |
| 14 | Podkładka sprężysta 8,2 Fe/Zn8 | PN-77/M-82008 | 4 | |
| 15 | Nakrętka M8-5-B Fe/Zn8 | PN-86/M-82144 | 6 | |
| 16 | Nakrętka M6-5-B Fe/Zn8 | PN-86/M-82144 | 2 | |
| 17 | Podkładka 6,4 Fe/Zn8 | PN-78/M-82005 | 2 | |
| 18 | Pokrywa | 8255-644-510-889 | 1 | |
| kpl | Osłona łańcucha kompletna (poz. 5, 6, 8, 9, 13÷18) | 8255-644-510-514 | 1 | |
| 19 | Łańcuch 12B-72 PZ | PN-77/M-84168 | 1 | |
| 20 | Ramię napinacza kompletne | 8255-644-510-570 | 1 | |
| 21 | Pierścień osadczy sprężyn. W40 | PN-81/M-85111 | 1 | |
| 22 | Łożysko kulkowe 6203 RS | PN-85/M-86100 | 1 | |
| 23 | Rolka napinacza | 8255-644-510-583 | 1 | |
| 24 | Pierścień osadczy sprężyn. Z17 | PN-81/M-85111 | 1 | |
| 25 | Zaślepka | 8255-644-210-260 | 1 | |
| kpl | Napinacz łańcucha kompletny (poz. 20÷25) | 8255-644-510-568 | 1 | |
| 26 | Koło łańcuchowe z=12 | 8255-644-510-530 | 1 | |
| 27 | Rura ochronna | 8255-644-510-555 | 1 | |
| 28 | Sworzeń stojący | 8255-644-510-596 | 2 | |
| 29 | Tuleja dystansowa | 8255-644-510-807 | 1 | |
| 30 | Tuleja dystansowa | 8255-645-510-024 | 1 | |
| 31 | Wpust pryzmatyczny A8×7×32 | PN-70/M-85005 | 1 | |
| 32 | Podkładka regulacyjna | 8255-645-510-358 | 5 | |
| 33 | Ramię napinacza kompletne | 8255-644-511-210 | 1 | |
| 34 | Śruba M10×60-4.8 Fe/Zn8 | PN-87/M-82406 | 1 | |
| 35 | Rolka napinacza | 8255-644-511-222 | 1 | |
| 36 | Podkładka 10,5 Fe/Zn8 | PN-78/M-82005 | 2 | |
| 37 | Nakrętka M10-5-B Fe/Zn8 | PN-86/M-82144 | 1 | |
| kpl | Napinacz łańcucha (poz. 33÷37) | 8255-644-511-207 | 1 | 1) |

1) — wykonanie dopuszczalne napinacza łańcucha.

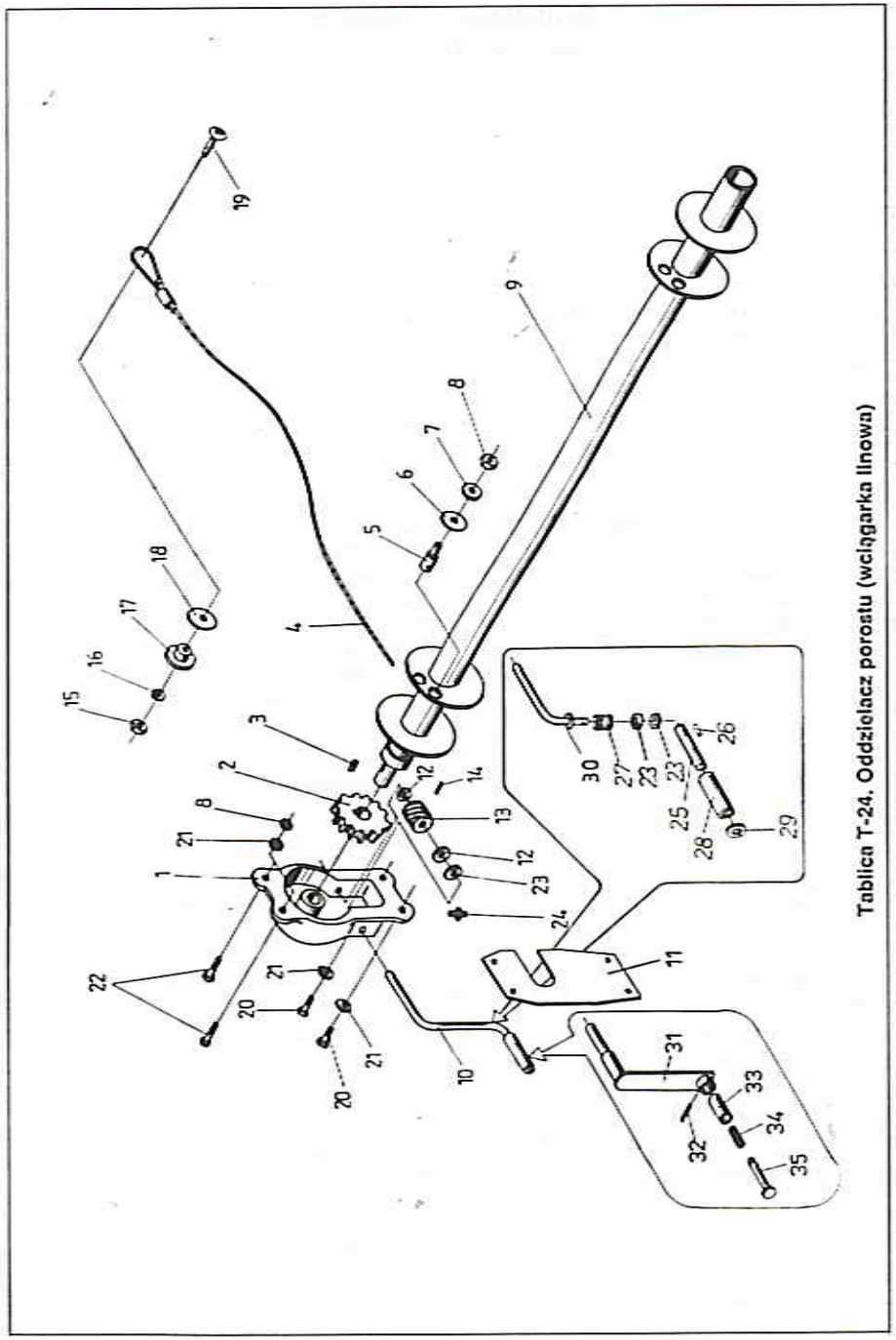

Tablica T-24. Oddzielacz porostu (wciągarka linowa)



## ODDZIELACZ POROSTU
### (wciągarka linowa)

Z644

Tablica T-24

| Nr poz. | Nazwa części | Symbol KTM lub nr normy | Liczba sztuk | Uwagi |
|---|---|---|---|---|
| 1 | 2 | 3 | 4 | 5 |
| 1 | Korpus wciągarki | 8255-644-510-672 | 1 | |
| 2 | Koło ślimakowe | 8255-644-510-720 | 1 | |
| 3 | Wpust pryzmatyczny AB8×7×14 | PN-70/M-85005 | 1 | |
| 4 | Lina kompletna | 8255-644-510-644 | 2 | |
| 5 | Śruba zaciskowa | 8255-644-510-733 | 4 | |
| 6 | Podkładka 13 Fe/Zn8 | PN-78/M-82006 | 4 | |
| 7 | Podkładka 8,4 Fe/Zn8 | PN-78/M-82005 | 4 | |
| 8 | Nakrętka M8-5-B Fe/Zn8 | PN-86/M-82144 | 6 | |
| 9 | Wałek wciągarki | 8255-644-510-718 | 1 | |
| 10 | Korba | 8255-644-510-685 | 1 | |
| 11 | Pokrywa | 8255-644-510-746 | 1 | |
| 12 | Podkładka wyrównawcza | 8255-644-510-705 | 1÷3 | |
| 13 | Ślimak | 8255-644-510-698 | 1 | |
| 14 | Kołek z karbami 5×20 | PN-91/M-85024 | 1 | |
| 15 | Nakrętka M12-5-B Fe/Zn8 | PN-86/M-82144 | 2 | |
| 16 | Podkładka sprężysta 12,2 Fe/Zn8 | PN-77/M-82008 | 2 | |
| 17 | Tuleja linki | 8255-644-510-657 | 2 | |
| 18 | Podkładka B 14 Fe/Zn8 | PN-79/M-82019 | 2 | |
| 19 | Śruba M12×45-4.8 Fe/Zn8 | PN-87/M-82406 | 2 | |
| 20 | Śruba M8×20-5.8-B Fe/Zn8 | PN-85/M-82105 | 2 | |
| 21 | Podkładka sprężysta 8,2 Fe/Zn8 | PN-77/M-82008 | 4 | |
| 22 | Śruba M8×30-5.8-B Fe/Zn8 | PN-85/M-82105 | 2 | |
| 23 | Podkładka 15 Fe/Zn8 | PN-78/M-82006 | 5÷7 | |
| 24 | Smarowniczka M6×1 | PN-76/M-86007 | 1 | |
| kpl | Wciągarka linowa kompletna (poz. 1÷3, 5÷14, 23, 24) | 8255-644-510-660 | 1 | |
| 25 | Rękojeść | 8255-644-511-159 | 1 | |
| 26 | Kołek sprężysty 6×24 | PN-89/M-85023 | 1 | |
| 27 | Sprężyna naciskowa śrubowa | 8255-644-330-073 | 1 | |
| 28 | Osłona | 8255-644-511-187 | 1 | |
| 29 | Podkładka 13 Fe/Zn8 | PN-78/M-82005 | 1 | |
| 30 | Dźwignia kompletna | 8255-644-511-161 | 1 | |
| kpl | Korba (poz. 23, 25÷30) | 8255-644-511-146 | 1 | 1) |
| 31 | Ramię kompletne | 8255-644-513-395 | 1 | |
| 32 | Kołek sprężysty 6×36 | PN-89/M-85023 | 1 | |
| 33 | Rękojeść | 8255-644-513-370 | 1 | |
| 34 | Sprężyna | 8255-644-513-382 | 1 | |
| 35 | Oś kompletna | 8255-644-513-402 | 1 | |
| kpl | Korba kompletna (poz. 31÷35) | 8255-644-513-367 | 1 | 2) |

1) — wykonanie dopuszczalne korby;
2) — wykonanie dopuszczalne korby.

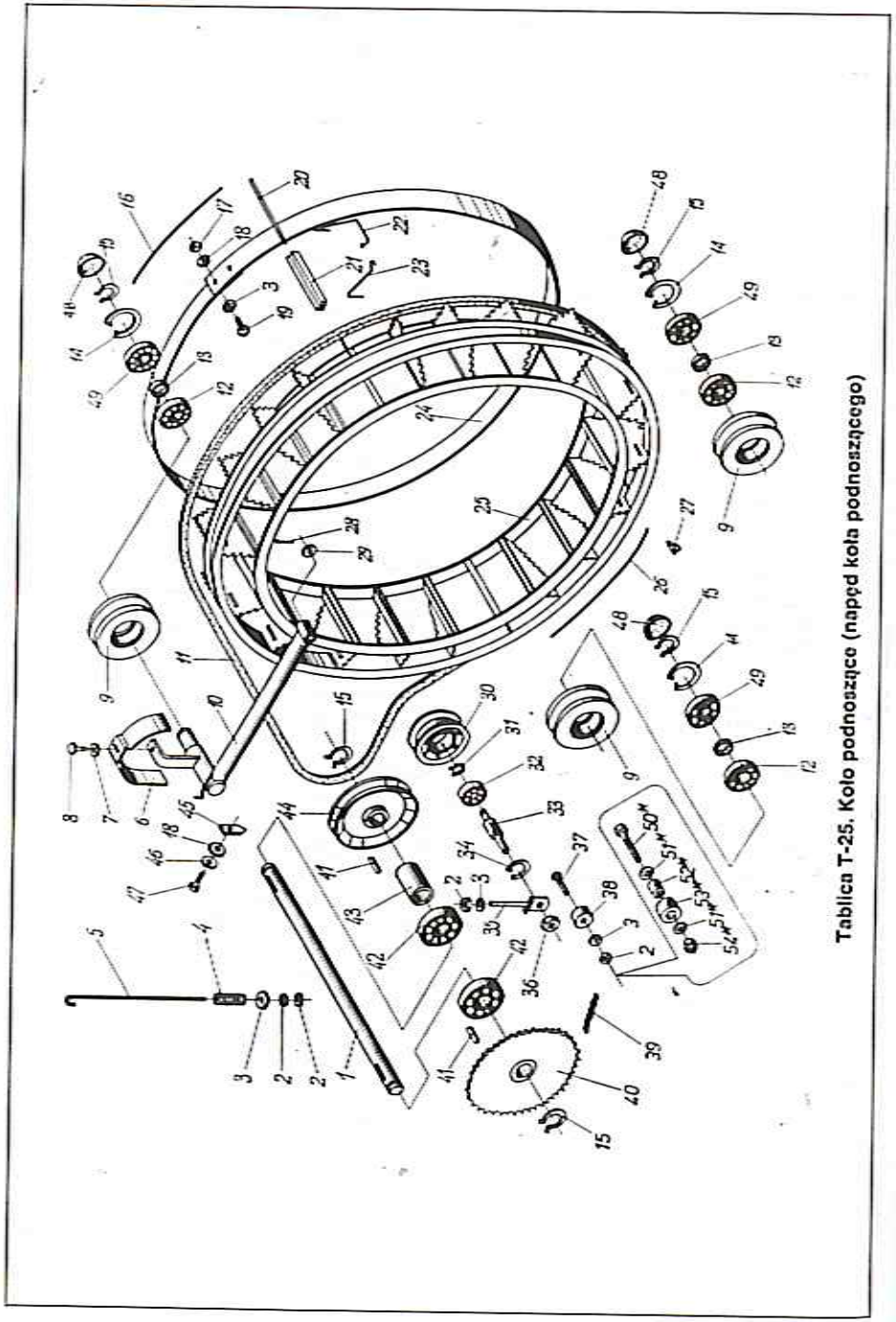

Tablica T-25. Koło podnoszące (napęd koła podnoszącego)

## KOŁO PODNOSZĄCE
### (napęd koła podnoszącego)

Z644

Tablica T-25

| Nr poz. | Nazwa części | Symbol KTM lub nr normy | Liczba sztuk | Uwagi |
|---|---|---|---|---|
| 1 | 2 | 3 | 4 | 5 |
| 1 | Wałek napędowy koła podnoszącego | 8255-644-540-010 | 1 | |
| 2 | Nakrętka M10-5-B Fe/Zn8 | PN-86/M-82144 | 4 | |
| 3 | Podkładka okrągła 10,5 Fe/Zn8 | PN-59/M-82030 | 5 | |
| 4 | Sprężyna naciskowa | 8255-644-540-111 | 1 | |
| 5 | Pręt napinający | 8255-644-540-330 | 1 | |
| 6 | Osłona | 8255-644-540-239 | 1 | |
| 7 | Podkładka 8,4 Fe/Zn8 | PN-78/M-82005 | 1 | |
| 8 | Śruba M8-16-5.8-B Fe/Zn8 | PN-85/M-82105 | 1 | |
| 9 | Rolka prowadząca podnośnika | 8255-644-540-420 | 3 | |
| 10 | Ramię naciskowe kompletne | 8255-644-540-417 | 1 | |
| 11 | Pas klinowy H20×7140 | PN-86/M-85200/06 | 1 | |
| 12 | Łożysko kulkowe 6006 RS | PN-85/M-86100 | 3 | |
| 13 | Tuleja dystansowa | 8255-644-630-342 | 3 | |
| 14 | Pierścień osadczy sprężyn. W55 | PN-81/M-85111 | 3 | |
| 15 | Pierścień osadczy sprężyn. Z30×2 | PN-81/M-85111 | 5 | |
| 16 | Linka wyplotu | 8255-644-540-180 | 1 | |
| 17 | Nakrętka M8-5-B Fe/Zn8 | PN-86/M-82144 | 2 | |
| 18 | Podkładka okrągła 8,5 Fe/Zn8 | PN-59/M-82030 | 3 | |
| 19 | Śruba M8×25-4.8 Fe/Zn8 | PN-87/M-82406 | 2 | |
| 20 | Pręt usztywniający | 8255-644-540-152 | 20 | |
| 21 | Próg łopatki | 8255-644-540-140 | 20 | |
| 22 | Opaska tylna | 8255-644-540-328 | 20 | |
| 23 | Opaska przednia | 8255-644-540-315 | 20 | |
| 24 | Pas osłaniający | 8255-644-540-165 | 1 | |
| 25 | Korpus koła podnoszącego | 8255-644-540-200 | 1 | |
| 26 | Linka wyplotu | 8255-644-540-178 | 1 | |
| 27 | Zacisk kabłąkowy 6,5 | PN-73/M-80241 | 8 | |
| kpl | Koło podnoszące kompletne (poz. 3, 16÷27) | 8255-644-540-193 | 1 | |
| 28 | Zawleczka S-Zn 5×36 | PN-76/M-82001 | 1 | |
| 29 | Podkładka 21 Fe/Zn8 | PN-78/M-82005 | 1 | |
| 30 | Rolka kompletna | 8255-644-510-891 | 1 | |
| 31 | Pierścień osadczy sprężyn. Z17 | PN-81/M-85111 | 1 | |
| 32 | Łożysko kulkowe 6203 RS | PN-85/M-86100 | 1 | |
| 33 | Trzpień | 8255-644-510-909 | 1 | |
| 34 | Pierścień osadczy sprężyn. W40 | PN-81/M-85111 | 1 | |
| kpl | Rolka napinająca (poz. 30÷34) | 8255-644-510-810 | 1 | |
| 35 | Napinacz kompletny | 8255-644-540-371 | 1 | |
| 36 | Nakrętka M12-5-B Fe/Zn8 | PN-86/M-82144 | 1 | |
| 37 | Śruba M10×50-4.8 Fe/Zn8 | PN-87/M-82406 | 1 | |
| 38 | Rolka napinająca | 8255-644-630-200 | 1 | |

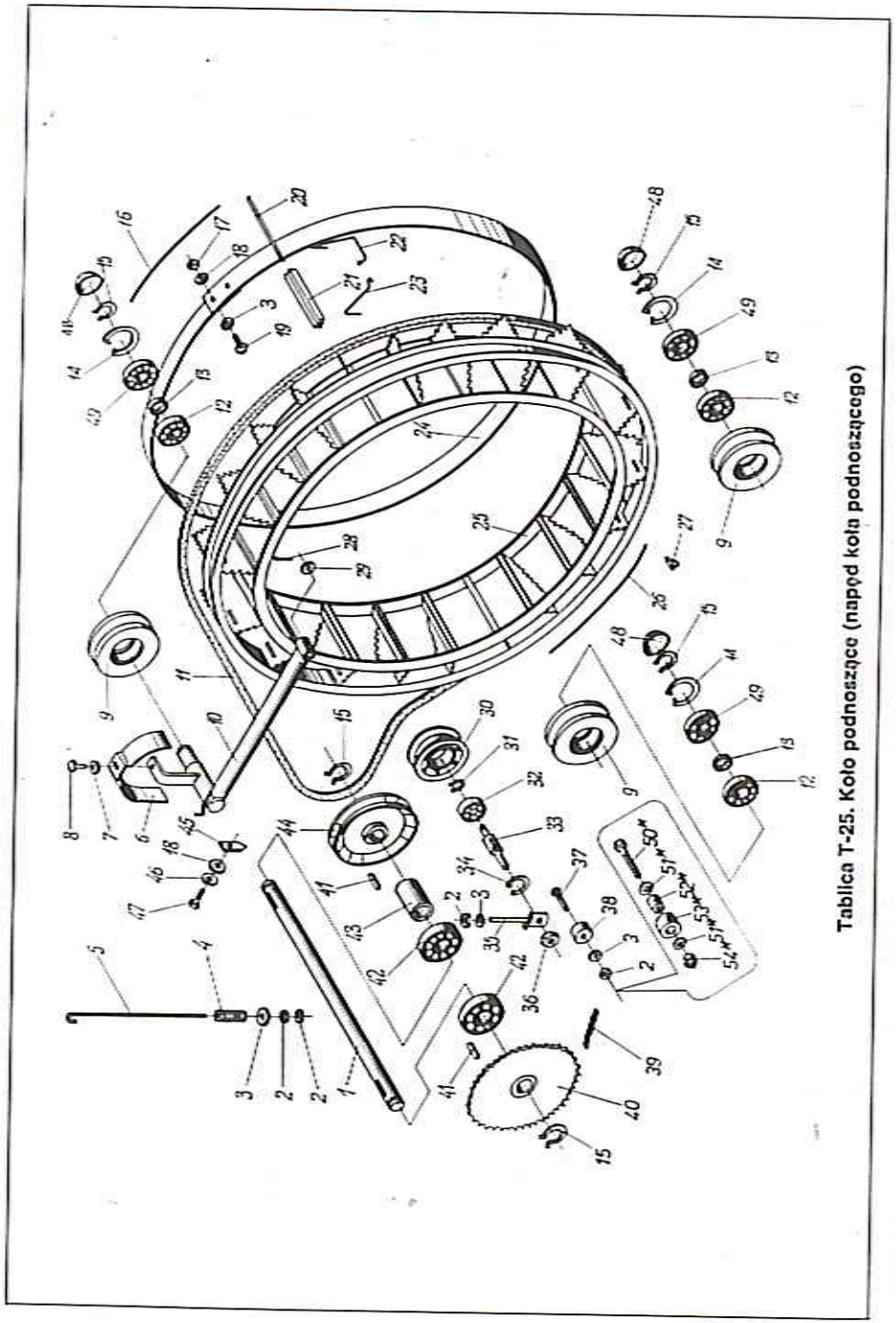

Tablica T-25. Koło podnoszące (napęd koła podnoszącego)





| 1 | 2 | 3 | 4 | 5 |
|---|---|---|---|---|
| 39 | Łańcuch 10B-116 PS | PN-77/M-84168 | 1 | |
| 40 | Koło łańcuchowe napędowe z=39 | 8255-644-540-254 | 1 | |
| 41 | Wpust pryzmatyczny A8×7×32 | PN-70/M-85005 | 2 | |
| 42 | Łożysko kulkowe 6206 RS | PN-85/M-86100 | 2 | |
| 43 | Tuleja dystansowa | 8255-644-540-035 | 1 | |
| 44 | Koło pasowe klinowe III | 8255-644-540-022 | 1 | |
| 45 | Skrobak | 8255-645-540-016 | 1 | |
| 46 | Podkładka sprężysta 8,2 Fe/Zn8 | PN-77/M-82008 | 1 | |
| 47 | Śruba M8×20-5.8-B Fe/Zn8 | PN-85/M-82105 | 1 | |
| 48 | Zaślepka | 8255-644-210-362 | 3 | |
| 49 | Łożysko kulkowe 6006 | PN-85/M-86100 | 3 | |
| kpl | Rolka naciskowa koła podnoszącego (poz. 6÷10, 12÷15, 48, 49) | 8255-644-540-445 | 1 | |
| 50* | Śruba M10×70-4.8 Fe/Zn8 | PN-87/M-82406 | 1 | |
| 51* | Podkładka 10,5 Fe/Zn8 | PN-78/M-82005 | 2 | |
| 52* | Tulejka | 8255-644-540-562 | 1 | |
| 53* | Rolka napinająca | 8255-644-540-550 | 1 | |
| 54* | Nakrętka samozabezpieczająca M10-5-B Fe/Zn8 | PN-85/M-82175 | 1 | |

*) — wykonanie dopuszczalne stosowane zamiast poz. 2, 3, 37, 38.

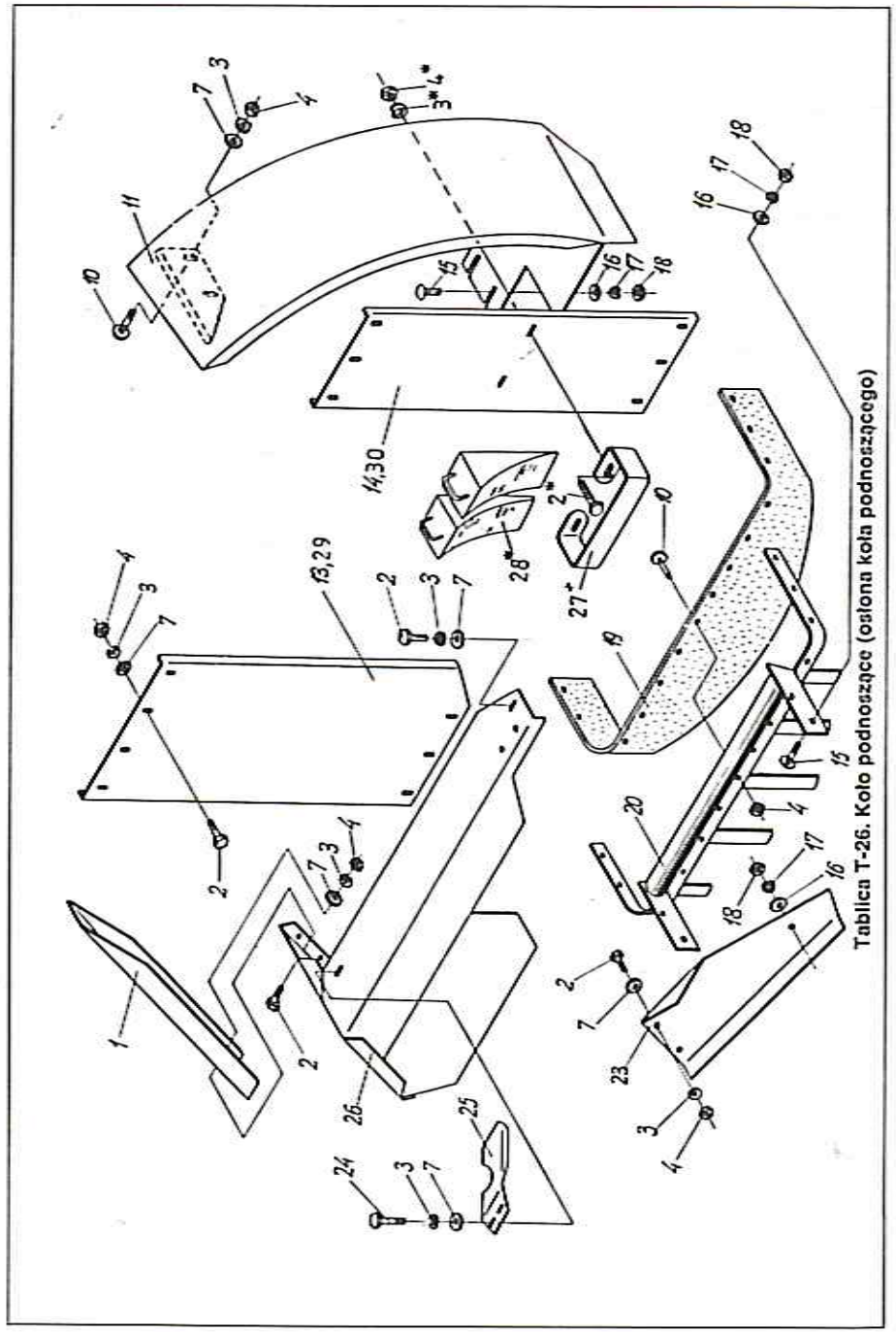

Tablica T-26. Koło podnoszące (osłona koła podnoszącego)



## KOŁO PODNOSZĄCE
### (osłona koła podnoszącego)

Z644

Tablica T-26

| Nr poz. | Nazwa części | Symbol KTM lub nr normy | Liczba sztuk | Uwagi |
|---|---|---|---|---|
| 1 | 2 | 3 | 4 | 5 |
| 1 | Osłona paska klinowego | 8255-644-540-521 | 1 | |
| 2 | Śruba M8×16-5.8-B Fe/Zn8 | PN-85/M-82105 | 20 | |
| 3 | Podkładka sprężysta 8,2 Fe/Zn8 | PN-77/M-82008 | 23 | |
| 4 | Nakrętka M8-5-B Fe/Zn8 | PN-86/M-82144 | 37 | |
| 7 | Podkładka okrągła 8,5 Fe/Zn8 | PN-59/M-82030 | 21 | |
| 10 | Śruba M8×25-4.8 Fe/Zn8 | PN-87/M-82406 | 17 | |
| 11 | Blacha łukowa koła podnoszącego | 8255-644-540-506 | 1 | |
| 13 | Obudowa koła podnoszącego prawa | 8255-644-540-091 | 1 | |
| 14 | Obudowa koła podnoszącego lewa | 8255-644-540-089 | 1 | |
| 15 | Śruba M10×30-4.8 Fe/Zn8 | PN-87/M-82406 | 6 | |
| 16 | Podkładka okrągła 10,5 Fe/Zn8 | PN-59/M-82030 | 7 | |
| 17 | Podkładka sprężysta 10,2 Fe/Zn8 | PN-77/M-82008 | 7 | |
| 18 | Nakrętka M10-5-B Fe/Zn8 | PN-86/M-82144 | 7 | |
| 19 | Zastawka przednia | 8255-644-540-109 | 1 | |
| 20 | Rama zastawki kompletna | 8255-644-540-302 | 1 | |
| 23 | Pokrywa | 8255-644-540-076 | 1 | |
| 24 | Śruba M8×20-5.8-B Fe/Zn8 | PN-87/M-82105 | 1 | |
| 25 | Osłona pasa | 8255-644-540-369 | 1 | |
| 26 | Osłona napędu kompletna | 8255-644-540-519 | 1 | |
| 27* | Wieszak | 8255-644-540-458 | 1 | |
| 28* | Klin pod koła | 8255-644-980-040 | 2 | |
| 29 | Obudowa koła podnoszącego prawa | 8255-644-540-473 | 1 | 1) |
| 30 | Obudowa koła podnoszącego lewa | 8255-644-540-460 | 1 | 1) |

1) — wykonanie dopuszczalne;
*) — wyposażenie uzupełniające kombajnu.

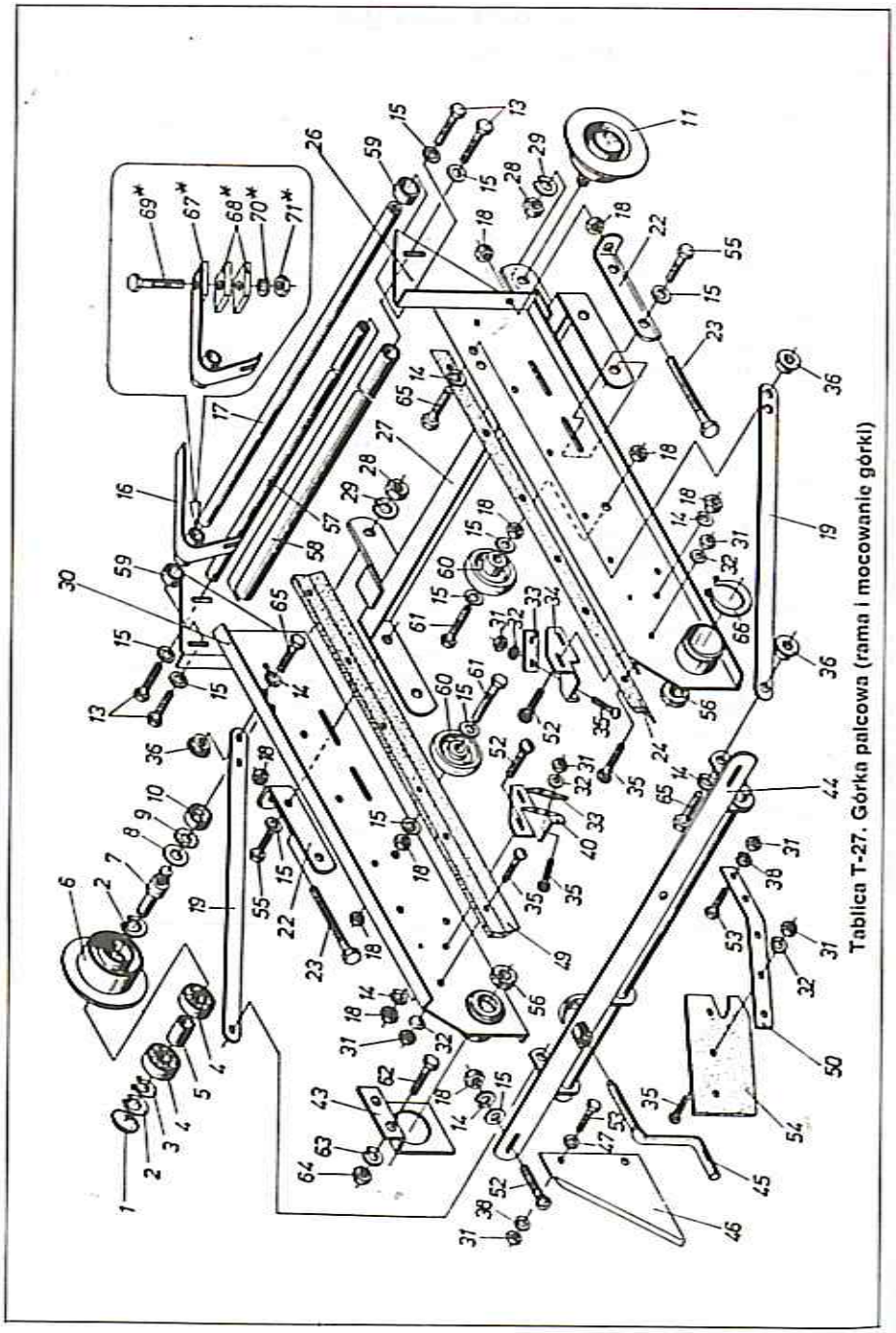

Tablica T-27. Górka palcowa (rama i mocowanie górki)



## GÓRKA PALCOWA
### (rama i mocowanie górki)

Z644 — Tablica T-27

| Nr poz. | Nazwa części | Symbol KTM lub nr normy | Liczba sztuk | Uwagi |
|---|---|---|---|---|
| 1 | 2 | 3 | 4 | 5 |
| 1 | Zaślepka | 8255-644-210-260 | 2 | |
| 2 | Pierścień osadczy sprężyn. W35 | PN-81/M-85111 | 4 | |
| 3 | Pierścień osadczy sprężyn. Z17 | PN-81/M-85111 | 2 | |
| 4 | Łożysko kulkowe 6003 | PN-85/M-86100 | 4 | |
| 5 | Tuleja dystansowa | 8255-644-210-273 | 2 | |
| 6 | Rolka | 8255-644-600-526 | 2 | |
| 7 | Oś rolki nośnej | 8255-644-210-299 | 2 | |
| 8 | Podkładka pośrednia | 8255-644-210-306 | 2 | |
| 9 | Pierścień filcowy | 8255-644-210-319 | 2 | |
| 10 | Pierścień zamykający | 8255-644-210-321 | 2 | |
| 11 | Rolka taśmy palcowej (poz. 1÷10) | 8255-644-600-220 | 2 | |
| 13 | Śruba M10×16-5.8-B Fe/Zn8 | PN-85/M-82105 | 4 | |
| 14 | Podkładka sprężysta 10,2 Fe/Zn8 | PN-77/M-82008 | 10 | |
| 15 | Podkładka 10,5 Fe/Zn8 | PN-78/M-82005 | 14 | |
| 16 | Kątownik blokujący kompletny | 8255-644-600-977 | 11 | |
| 17 | Oś | 8255-645-600-112 | 1 | |
| 18 | Nakrętka M10-5-B Fe/Zn8 | PN-86/M-82144 | 14 | |
| 19 | Listwa złączna | 8255-644-600-348 | 2 | |
| 22 | Płaskownik napinacza | 8255-644-600-064 | 2 | |
| 23 | Śruba M10×130-5.8-B Fe/Zn8 | PN-85/M-82105 | 2 | |
| 24 | Daszek lewy | 8255-644-600-259 | 1 | |
| 25 | Ściana lewa kompletna | 8255-644-600-821 | 1 | |
| 27 | Rama napinacza kompletna | 8255-645-600-125 | 1 | |
| 28 | Nakrętka M20-04-B Fe/Zn8 | PN-86/M-82153 | 2 | |
| 29 | Podkładka sprężysta 20,5 Fe/Zn8 | PN-77/M-82008 | 2 | |
| 30 | Ściana prawa kompletna | 8255-644-600-819 | 1 | |
| 31 | Nakrętka M8-5-B Fe/Zn8 | PN-86/M-82144 | 23 | |
| 32 | Podkładka 8,4 Fe/Zn8 | PN-78/M-82005 | 19 | |
| 33 | Guma zgarniacza | 8255-644-600-157 | 2 | |
| 34 | Zgarniacz lewy | 8255-644-600-144 | 1 | |
| 35 | Śruba M8×25-4.8 Fe/Zn8 | PN-87/M-82406 | 17 | |
| kpl | Zgarniacz lewy kompletny (poz. 31÷35) | 8255-644-600-131 | 1 | |
| 36 | Tulejka łożyskowa | 8255-644-600-350 | 4 | |
| 38 | Podkładka sprężysta 8,2 Fe/Zn8 | PN-77/M-82008 | 4 | |
| 40 | Zgarniacz prawy | 8255-644-600-172 | 1 | |
| kpl | Zgarniacz prawy kompletny (poz. 31÷33, 35, 40) | 8255-644-600-160 | 1 | |
| 43 | Wspornik prawy | 8255-644-600-875 | 1 | |
| 44 | Urządzenie nastawcze | 8255-644-600-949 | 1 | |
| 45 | Pokrętło nastawcze | 8255-644-600-363 | 1 | |
| 46 | Blacha prowadząca | 8255-644-600-437 | 1 | |

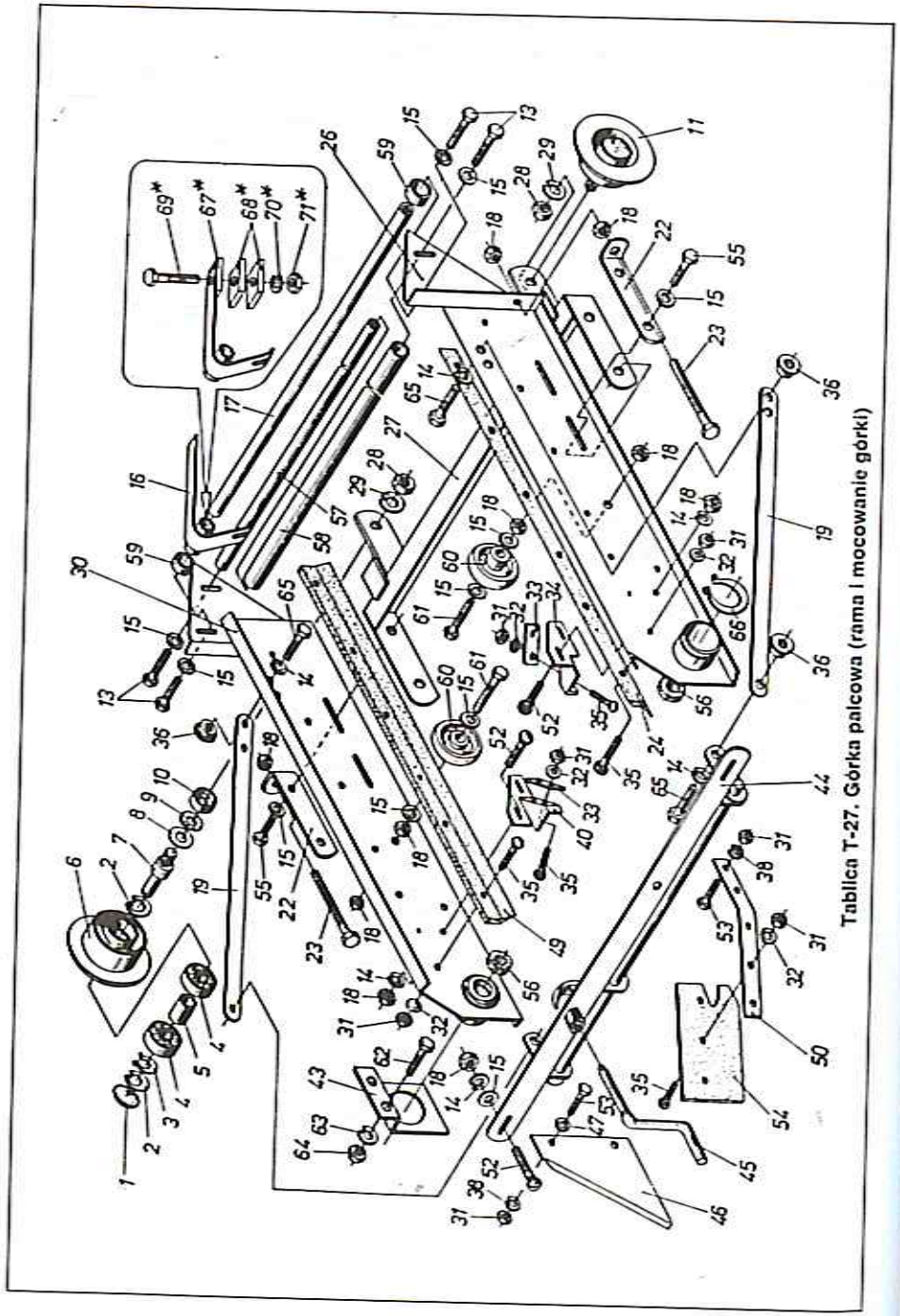

Tablica T-27. Górka palcowa (rama i mocowanie górki)



c.d. tablicy T-27

| 1 | 2 | 3 | 4 | 5 |
|---|---|---|---|---|
| 47 | Podkładka okrągła 8,5 Fe/Zn8 | PN-59/M-82030 | 2 | |
| 49 | Daszek prawy | 8255-644-600-261 | 1 | |
| 50 | Ramię prowadnika kątowego | 8255-644-630-574 | 1 | |
| 52 | Śruba M10×30-4.8 Fe/Zn8 | PN-87/M-82406 | 6 | |
| 53 | Śruba M8×20-5.8-B Fe/Zn8 | PN-85/M-82105 | 2 | |
| 54 | Płytka prowadząca | 8255-644-631-050 | 1 | |
| kpl | Prowadnik kątowy kompletny (poz. 31, 32, 35, 50, 54) | 8255-644-631-048 | 1 | |
| 55 | Śruba M10×25-5.8-B Fe/Zn8 | PN-85/M-82105 | 4 | |
| 56 | Pierścień filcowy | 8255-609-090-027 | 2 | |
| 57 | Oś | 8255-614-600-135 | 1 | |
| 58 | Osłona osi | 8255-614-600-280 | 1 | |
| 59 | Tuleja dystansowa | 8255-644-600-799 | 2 | |
| 60 | Rolka podtrzymująca | 8255-645-600-166 | 2 | |
| 61 | Śruba M10×55-5.8-B Fe/Zn8 | PN-85/M-82101 | 2 | |
| 62 | Śruba M12×25-5.8-B Fe/Zn8 | PN-85/M-82105 | 2 | |
| 63 | Podkładka sprężysta 12,2 Fe/Zn8 | PN-77/M-82008 | 2 | |
| 64 | Nakrętka M12-5-B Fe/Zn8 | PN-86/M-82144 | 2 | |
| 65 | Śruba M10×20-5.8-B Fe/Zn8 | PN-85/M-82105 | 4 | |
| 66 | Pierścień osadczy sprężyn. Z60 | PN-81/M-85111 | 1 | |
| 67* | Kątownik blokujący kompletny | 8255-644-600-717 | 11 | |
| 68* | Obciążnik kątownika | 8255-644-600-720 | 22 | |
| 69* | Śruba M10×60-5.8-B Fe/Zn8 | PN-85/M-82105 | 11 | |
| 70* | Podkładka sprężysta 10,2 Fe/Zn8 | PN-77/M-82008 | 11 | |
| 71* | Nakrętka M10-5-B Fe/Zn8 | PN-86/M-82144 | 11 | |

*) — wykonanie dopuszczalne stosowane zamiast poz. 16.

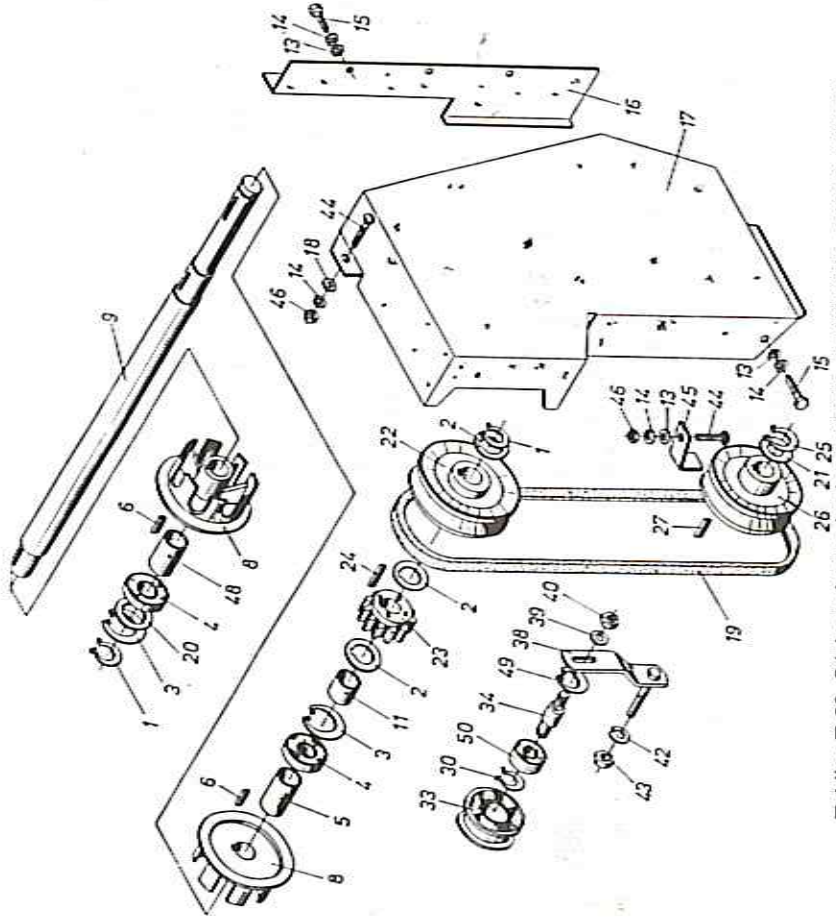

Tablica T-28. Górka palcowa (wał napędowy, przekładnia pasowa, osłona)



## GÓRKA PALCOWA
### (wał napędowy, przekładnia pasowa, osłona)

Z644

Tablica T-28

| Nr poz. | Nazwa części | Symbol KTM lub nr normy | Liczba sztuk | Uwagi |
|---|---|---|---|---|
| 1 | 2 | 3 | 4 | 5 |
| 1 | Pierścień osadczy sprężyn. Z25 | PN-81/M-85111 | 2 | |
| 2 | Podkładka regulacyjna | 8255-644-630-607 | 2÷4 | |
| 3 | Pierścień osadczy sprężyn. W52 | PN-81/M-85111 | 2 | |
| 4 | Łożysko kulkowe 6205-2RS | PN-85/M-86100 | 2 | |
| 5 | Tuleja dystansowa | 8255-644-600-070 | 1 | |
| 6 | Wpust pryzmatyczny A8×7×25 | PN-70/M-85005 | 2 | |
| 8 | Koło napędowe | 8255-644-600-850 | 2 | |
| 9 | Wałek napędowy | 8255-644-600-847 | 1 | |
| kpl | Wałek napędowy kompletny (poz. 6, 8, 9) | 8255-644-600-834 | 1 | |
| 11 | Tuleja dystansowa | 8255-614-110-315 | 1 | |
| 13 | Podkładka okrągła 8,5 Fe/Zn8 | PN-59/M-82030 | 5 | |
| 14 | Podkładka sprężysta 8,2 Fe/Zn8 | PN-77/M-82008 | 6 | |
| 15 | Śruba M8×16-5.8-B Fe/Zn8 | PN-85/M-82105 | 4 | |
| 16 | Osłona | 8255-644-600-932 | 1 | |
| 17 | Osłona kompletna | 8255-644-600-923 | 1 | |
| 18 | Podkładka 8,4 Fe/Zn8 | PN-78/M-82005 | 1 | |
| 19 | Pas klinowy C2000 | PN-86/M-85200/06 | 1 | |
| 20 | Podkładka pośrednia | 8255-644-210-306 | 0÷1 | |
| 21 | Podkładka regulacyjna | 8255-609-100-240 | 0÷3 | |
| 22 | Koło pasowe klinowe | 8255-644-600-888 | 1 | |
| 23 | Koło zębate walcowe | 8255-644-600-310 | 1 | |
| 24 | Wpust pryzmatyczny A8×7×50 | PN-70/M-85005 | 1 | |
| 25 | Pierścień osadczy sprężyn. Z35 | PN-81/M-85111 | 1 | |
| 26 | Koło pasowe klinowe | 8255-644-600-890 | 1 | |
| 27 | Wpust pryzmatyczny A10×8×32 | PN-70/M-85005 | 1 | |
| 30 | Pierścień osadczy sprężyn. Z17 | PN-81/M-85111 | 1 | |
| 33 | Rolka kompletna | 8255-644-510-891 | 1 | |
| 34 | Trzpień | 8255-644-510-909 | 1 | |
| 38 | Ramię napinacza kompletne | 8255-644-600-910 | 1 | |
| 39 | Podkładka 13 Fe/Zn8 | PN-78/M-82005 | 1 | |
| 40 | Nakrętka M12-5-B Fe/Zn8 | PN-86/M-82144 | 1 | |
| 42 | Podkładka sprężysta 16,3 Fe/Zn8 | PN-77/M-82008 | 1 | |
| 43 | Nakrętka M16-5-B Fe/Zn8 | PN-86/M-82144 | 1 | |
| 44 | Śruba M8×20-4.8 Fe/Zn8 | PN-87/M-82406 | 2 | |
| 45 | Skrobak | 8255-644-600-951 | 1 | |
| 46 | Nakrętka M8-5-B Fe/Zn8 | PN-86/M-82144 | 2 | |
| 48 | Tuleja dystansowa | 8255-644-600-806 | 1 | |
| 49 | Pierścień osadczy sprężyn. W40 | PN-81/M-85111 | 1 | |
| 50 | Łożysko kulkowe 6203 RS | PN-85/M-86100 | 1 | |
| kpl | Rolka napinająca (poz. 30, 33, 34, 49, 50) | 8255-644-510-810 | 1 | |
| kpl | Napinacz kompletny (poz. 30, 33, 34, 38÷40, 49, 50) | 8255-644-600-908 | 1 | |

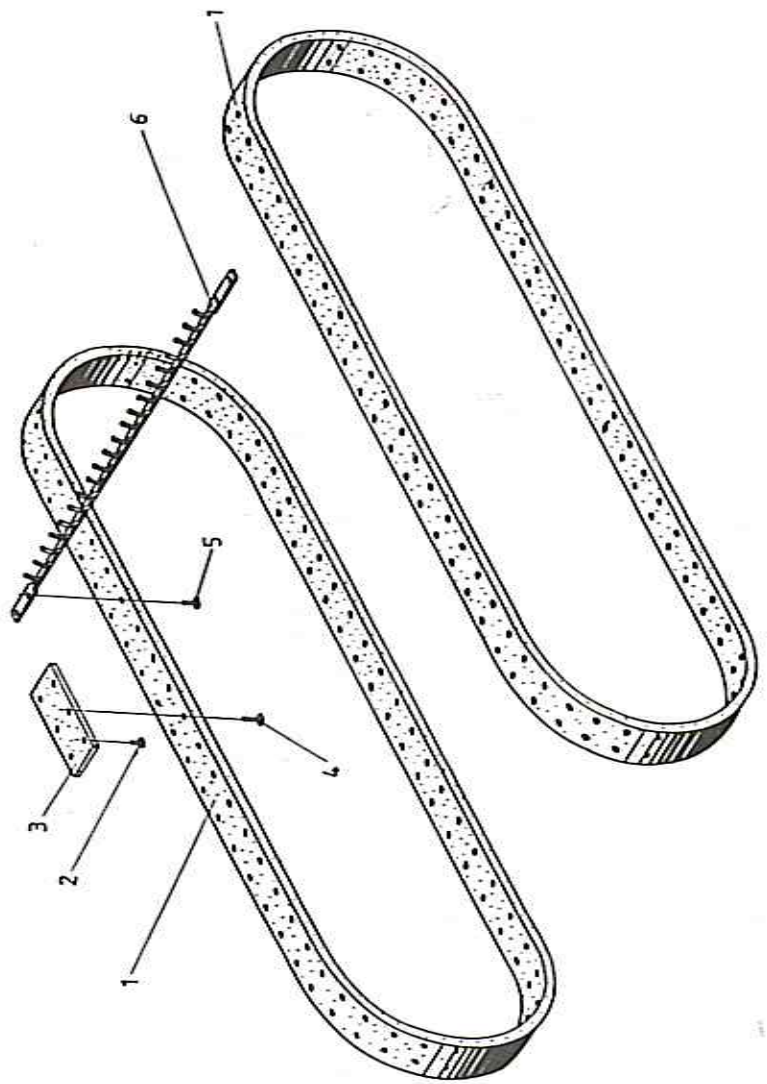


Tablica T-29. Górka palcowa (taśma palcowa)



## GÓRKA PALCOWA
### (taśma palcowa)

Z644 — Tablica T-29

| Nr poz. | Nazwa części | Symbol KTM lub nr normy | Liczba sztuk | Uwagi |
|---|---|---|---|---|
| 1 | 2 | 3 | 4 | 5 |
| 1 | Pas taśmy palcowej | | 2 | |
| 2 | Nit pasowy ø 5,5×15-St Fe/Zn5 | 8255-644-600-684 | 4 | |
| 3 | Zawiasa | 8255-645-600-080 | 2 | |
| 4 | Nit pasowy ø 5,5×20-St Fe/Zn5 | 8255-644-600-669 | 8 | |
| 5 | Nit pasowy ø 5,5×17-St Fe/Zn5 | 8255-644-600-671 | 156 | |
| 6 | Pręt z palcami | 8255-644-600-205 | 42 | |
| kpl | Taśma palcowa (poz. 1÷6) | 8255-644-600-198 | 1 | |

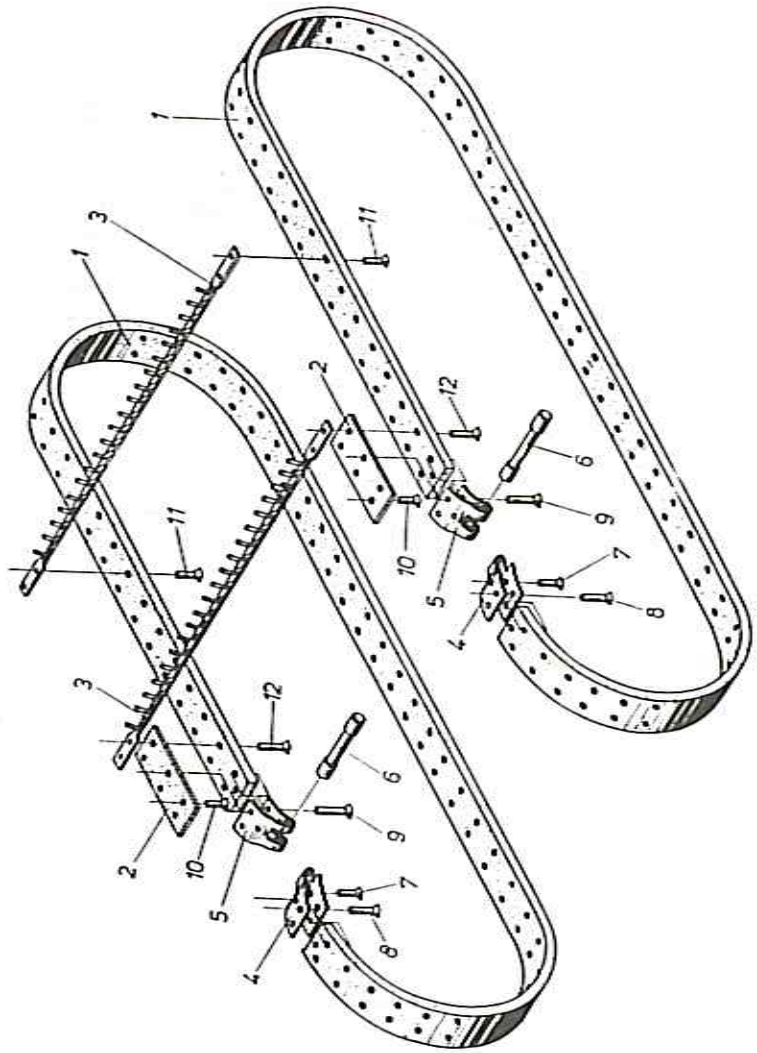


Tablica T-29.1. Górka palcowa (taśma palcowa) — wykonanie dopuszczalne



## GÓRKA PALCOWA
## (taśma palcowa)
### WYKONANIE DOPUSZCZALNE

Z644 — Tablica T-29.1

| Nr poz. | Nazwa części | Symbol KTM lub nr normy | Liczba sztuk | Uwagi |
|---|---|---|---|---|
| 1 | 2 | 3 | 4 | 5 |
| 1 | Pas taśmy palcowej | | 2 | |
| 2 | Zawiasa | 8255-645-600-080 | 2 | |
| 3 | Pręt z palcami | 8255-644-600-205 | 42 | |
| 4 | Półzawias 1 | 8255-644-600-615 | 2 | |
| 5 | Półzawias 2 | 8255-644-600-628 | 2 | |
| 6 | Trzpień | 8255-644-600-630 | 2 | |
| 7 | Nit 5×16-B Fe/Zn5 | PN-88/M-82954 | 4 | |
| 8 | Nit 5×24-B Fe/Zn5 | PN-88/M-82954 | 4 | |
| 9 | Nit 5×26-B Fe/Zn5 | PN-88/M-82954 | 4 | |
| 10 | Nit pasowy ø 5,5×15-St Fe/Zn5 | 8255-644-600-684 | 4 | |
| 11 | Nit pasowy ø 5,5×17-St Fe/Zn5 | 8255-644-600-671 | 156 | |
| 12 | Nit pasowy ø 5,5×20-St Fe/Zn5 | 8255-644-600-669 | 8 | |
| kpl | Taśma palcowa (poz. 1÷12) | 8255-644-600-697 | 1 | |

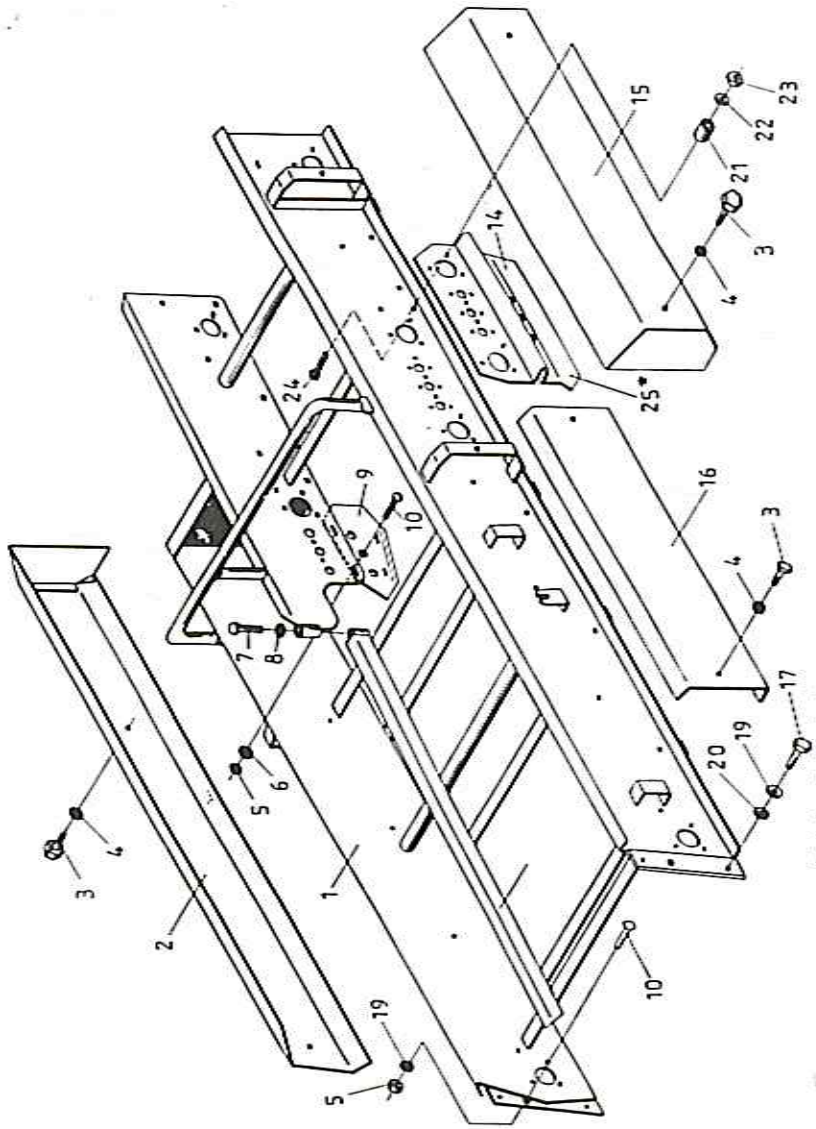


Tablica T-30. Stół przebierczy (rama stołu, osłony)



## STÓŁ PRZEBIERCZY
### (rama stołu, osłony)

Z644

Tablica T-30

| Nr poz. | Nazwa części | Symbol KTM lub nr normy | Liczba sztuk | Uwagi |
|---|---|---|---|---|
| 1 | 2 | 3 | 4 | 5 |
| 1 | Rama stołu | 8255-644-630-984 | 1 | |
| 2 | Osłona kompletna lewa | 8255-644-630-520 | 1 | |
| 3 | Śruba M8×16-5.8-B Fe/Zn8 | PN-85/M-82105 | 6 | |
| 4 | Podkładka 9 Fe/Zn8 | PN-79/M-82019 | 6 | |
| 5 | Nakrętka M8-5-B Fe/Zn8 | PN-86/M-82144 | 4 | |
| 6 | Podkładka 8,4 Fe/Zn8 | PN-78/M-82005 | 2 | |
| 7 | Śruba M12×55-5.8-B Fe/Zn8 | PN-85/M-82101 | 1 | |
| 8 | Podkładka 13 Fe/Zn8 | PN-78/M-82005 | 1 | |
| 9 | Ściana tylna | 8255-644-630-778 | 1 | |
| 10 | Śruba M8×25-4.8 Fe/Zn8 | PN-87/M-82406 | 3 | |
| 14 | Blacha wzmacniająca | 8255-644-630-765 | 1 | |
| 15 | Osłona prawa kompletna | 8255-644-630-533 | 1 | |
| 16 | Osłona | 8255-644-630-882 | 1 | |
| 17 | Śruba M8×16-5.8-B Fe/Zn8 | PN-85/M-82105 | 4 | |
| 18 | Listwa rozdzielająca kompletna | 8255-644-630-546 | 1 | |
| 19 | Podkładka sprężysta 8,2 Fe/Zn8 | PN-77/M-82008 | 5 | |
| 20 | Podkładka okrągła 8,5 Fe/Zn8 | PN-59/M-82030 | 4 | |
| 21 | Tuleja dystansowa | 8255-644-630-590 | 2 | |
| 22 | Podkładka sprężysta 10,2 Fe/Zn8 | PN-77/M-82008 | 2 | |
| 23 | Nakrętka M10-5-B Fe/Zn8 | PN-86/M-82144 | 2 | |
| 24 | Śruba M10×45-4.8 Fe/Zn8 | PN-87/M-82406 | 2 | |
| 25* | Blacha wzmacniająca | 8255-644-630-238 | 1 | |

*) — blacha wzmacniająca obowiązuje w przypadku montowania urządzenia workującego.

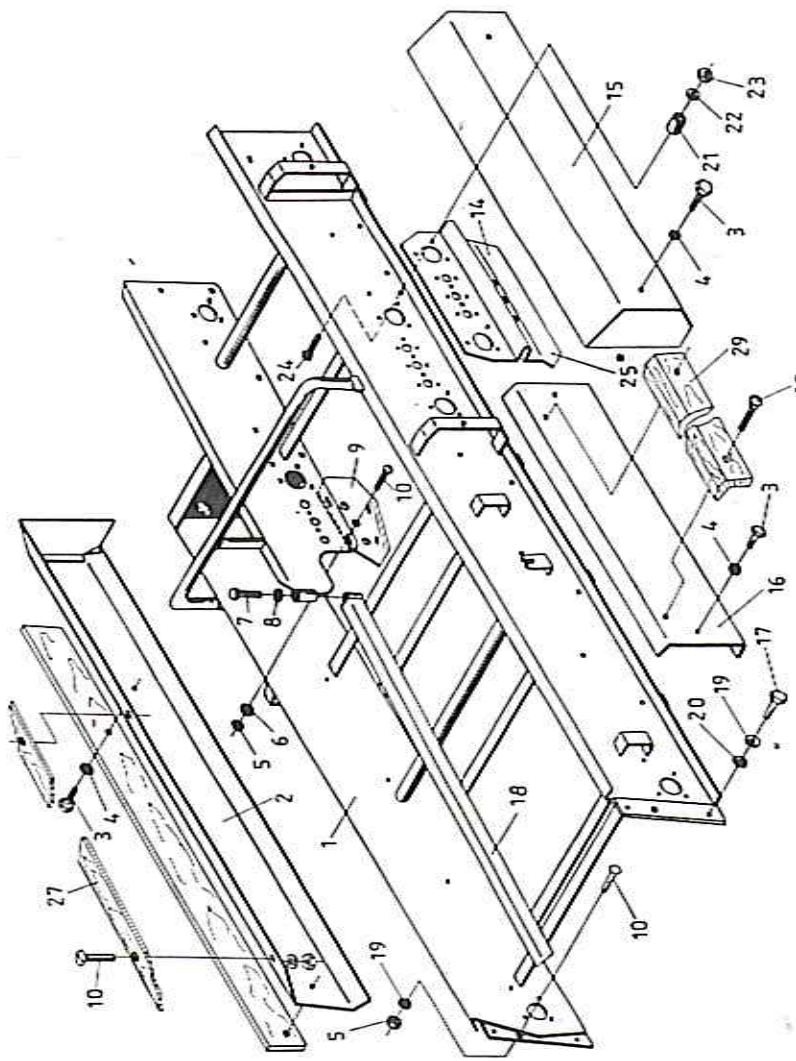


Tablica T-30.1. Stół przebierczy (rama stołu, osłony) – wykonanie dopuszczalne



## STÓŁ PRZEBIERCZY
## (rama stołu, osłony)
### WYKONANIE DOPUSZCZALNE

Z644

Tablica T-30.1

| Nr poz. | Nazwa części | Symbol KTM lub nr normy | Liczba sztuk | Uwagi |
|---|---|---|---|---|
| 1 | 2 | 3 | 4 | 5 |
| 1 | Rama stołu | 8255-644-630-984 | 1 | |
| 2 | Osłona kompletna lewa | 8255-644-630-943 | 1 | |
| 3 | Śruba M8×16-5.8-B Fe/Zn8 | PN-85/M-82105 | 6 | |
| 4 | Podkładka 9 Fe/Zn8 | PN-79/M-82019 | 6 | |
| 5 | Nakrętka M8-5-B Fe/Zn8 | PN-86/M-82144 | 8 | |
| 6 | Podkładka 8,4 Fe/Zn8 | PN-78/M-82005 | 6 | |
| 7 | Śruba M12×55-5.8-B Fe/Zn8 | PN-85/M-82101 | 1 | |
| 8 | Podkładka 13 Fe/Zn8 | PN-78/M-82005 | 1 | |
| 9 | Ściana tylna | 8255-644-630-778 | 1 | |
| 10 | Śruba M8×25-4.8 Fe/Zn8 | PN-87/M-82406 | 7 | |
| 14 | Blacha wzmacniająca | 8255-644-630-765 | 1 | |
| 15 | Osłona prawa kompletna | 8255-644-630-533 | 1 | |
| 16 | Osłona prawa kompletna | 8255-644-630-928 | 1 | |
| 17 | Śruba M8×16-5.8-B Fe/Zn8 | PN-85/M-82105 | 4 | |
| 18 | Listwa rozdzielająca kompletna | 8255-644-630-546 | 1 | |
| 19 | Podkładka sprężysta 8,2 Fe/Zn8 | PN-77/M-82008 | 5 | |
| 20 | Podkładka okrągła 8,5 Fe/Zn8 | PN-59/M-82030 | 4 | |
| 21 | Tuleja dystansowa | 8255-644-630-590 | 2 | |
| 22 | Podkładka sprężysta 10,2 Fe/Zn8 | PN-77/M-82008 | 2 | |
| 23 | Nakrętka M10-5-B Fe/Zn8 | PN-86/M-82144 | 2 | |
| 24 | Śruba M10×45-4.8 Fe/Zn8 | PN-87/M-82406 | 2 | |
| 25* | Blacha wzmacniająca | 8255-644-630-238 | 1 | |
| 27 | Deska górna lewa | 8255-644-630-956 | 1 | |
| 28 | Deska dolna lewa | 8255-644-630-969 | 1 | |
| 29 | Deska osłaniająca prawa kompl. | 8255-644-630-930 | 1 | |

*) — blacha wzmacniająca obowiązuje w przypadku montowania urządzenia workującego.

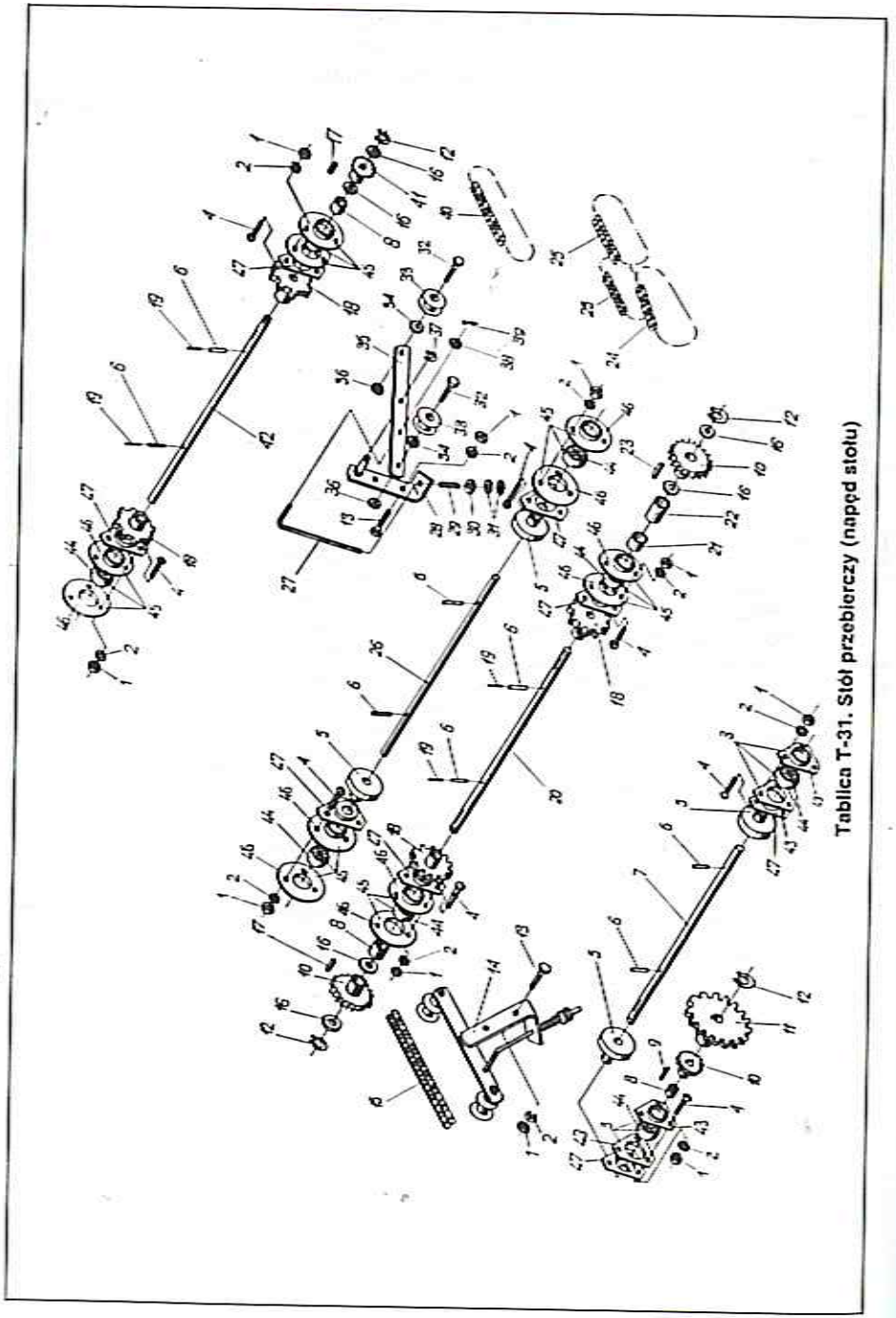

Tablica T-31. Stół przebierczy (napęd stołu)



## STÓŁ PRZEBIERCZY
### (napęd stołu)

Z644

Tablica T-31

| Nr poz. | Nazwa części | Symbol KTM lub nr normy | Liczba sztuk | Uwagi |
|---|---|---|---|---|
| 1 | 2 | 3 | 4 | 5 |
| 1 | Nakrętka M8-5-B Fe/Zn8 | PN-86/M-82144 | 27 | |
| 2 | Podkładka sprężysta 8,2 Fe/Zn8 | PN-77/M-82008 | 27 | |
| 3 | Łożysko RD205 (poz. 43, 44) | 8255-644-630-793 | 2 | |
| 4 | Śruba M8×25-4.8 Fe/Zn8 | PN-87/M-82406 | 24 | |
| 5 | Tarcza rolki | 8255-644-630-050 | 4 | |
| 6 | Kołek sprężysty 8×40 | PN-89/M-85023 | 8 | |
| 7 | Wał prowadzący | 8255-644-630-047 | 1 | |
| kpl | Wał prowadzący kompletny (poz. 5÷7) | 8255-644-630-034 | 1 | |
| 8 | Tuleja dystansowa | 8255-644-630-019 | 3 | |
| 9 | Wpust pryzmatyczny A8×7×56 | PN-70/M-85005 | 1 | |
| 10 | Koło łańcuchowe z=25 | 8255-644-630-062 | 3 | |
| 11 | Koło zębate walcowe | 8255-644-630-075 | 1 | |
| 12 | Pierścień osadczy sprężyn. Z25 | PN-81/M-85111 | 4 | |
| 13 | Śruba M8×20-5.8-B Fe/Zn8 | PN-85/M-82105 | 3 | |
| 14 | Napinacz łańcucha kompletny (poz. 27÷39) | 8255-644-630-177 | 2 | |
| 15 | Łańcuch 08B-252 PS | PN-77/M-84168 | 1 | |
| 16 | Podkładka regulacyjna | 8255-644-630-607 | 0÷6 | |
| 17 | Wpust pryzmatyczny A8×7×20 | PN-70/M-85005 | 2 | |
| 18 | Koło łańcuchowe z=13 | 8255-644-630-108 | 4 | |
| 19 | Kołek sprężysty 5×40 | PN-89/M-85023 | 4 | |
| 20 | Wał napędowy | 8255-644-630-090 | 1 | |
| kpl | Wał napędowy kompletny (poz. 6, 18÷20) | 8255-644-630-088 | 1 | |
| 21 | Tuleja dystansowa | 8255-644-630-110 | 1 | |
| 22 | Tuleja dystansowa | 8255-644-630-123 | 1 | |
| 23 | Wpust pryzmatyczny A8×7×40 | PN-70/M-85005 | 1 | |
| 24 | Łańcuch 08B-38 PS | PN-77/M-84168 | 1 | |
| 25 | Łańcuch 08B-31 WZ PS | PN-77/M-84168 | 2 | |
| 26 | Wał zwrotny | 8255-644-631-035 | 1 | |
| kpl | Wał zwrotny kompletny (poz. 5, 6, 26) | 8255-644-631-010 | 1 | |
| 27 | Śruba napinająca | 8255-644-630-212 | 2 | |
| 28 | Wspornik napinacza łańcucha kpl | 8255-644-630-180 | 2 | |
| 29 | Sprężyna naciskowa śrubowa | 8255-644-330-073 | 2 | |
| 30 | Podkładka okrągła 10,5 Fe/Zn8 | PN-59/M-82030 | 2 | |
| 31 | Nakrętka M10-04-B Fe/Zn8 | PN-86/M-82153 | 4 | |
| 32 | Śruba M12×55-5.8-B Fe/Zn8 | PN-85/M-82101 | 4 | |
| 33 | Rolka napinająca | 8255-644-630-200 | 4 | |
| 34 | Podkładka 13 Fe/Zn8 | PN-78/M-82005 | 4 | |
| 35 | Ramię napinacza kompletne | 8255-644-630-192 | 2 | |

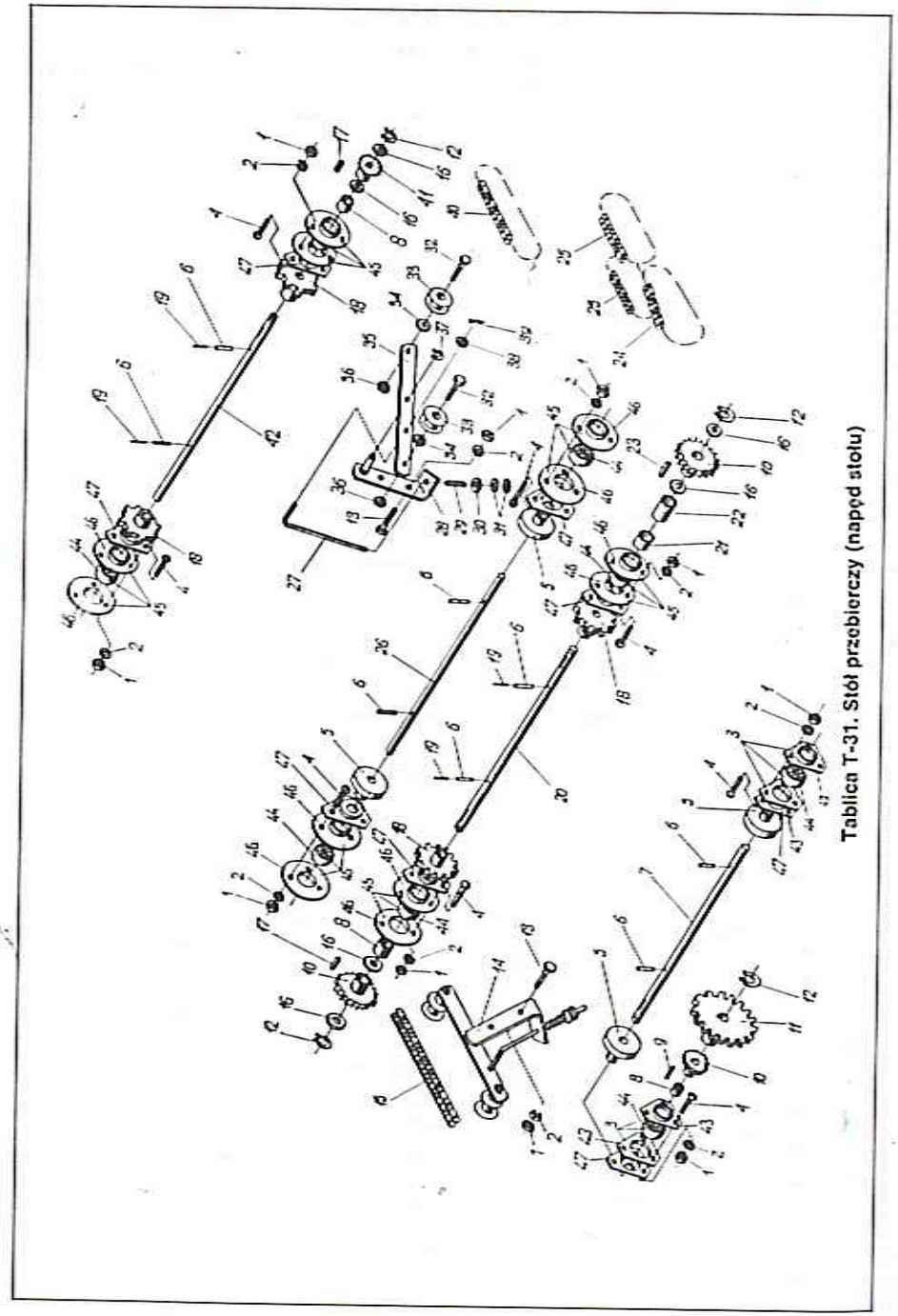

Tablica T-31. Stół przebierczy (napęd stołu)





c.d. tablicy T-31

| 1 | 2 | 3 | 4 | 5 |
|---|---|---|---|---|
| 36 | Nakrętka M12-04-B Fe/Zn8 | PN-86/M-82153 | 4 | |
| 37 | Pierścień osadczy sprężyn. Z15 | PN-81/M-85111 | 2 | |
| 38 | Podkładka 10,5 Fe/Zn8 | PN-78/M-82005 | 2 | |
| 39 | Zawleczka S-Zn 4×25 | PN-76/M-82001 | 2 | |
| 40 | Łańcuch 08B-138 PS | PN-77/M-84168 | 1 | |
| 41 | Koło łańcuchowe z=15 | 8255-644-630-266 | 1 | |
| 42 | Wał napędowy | 8255-644-631-022 | 1 | |
| kpl | Wał napędowy kompletny (poz. 6, 18, 19, 42) | 8255-644-631-007 | 1 | |
| 43 | Oprawa R205 | PN-78/M-86468 | 2 | |
| 44 | Łożysko kulkowe zwykłe D205 | PN-73/M-86120 | 8 | |
| 45 | Łożysko PD205 (poz. 44, 46) | 8255-644-630-841 | 6 | |
| 46 | Oprawa P205 | PN-78/M-86468 | 6 | |
| 47 | Osłona łożyska | 8255-644-630-867 | 8 | |

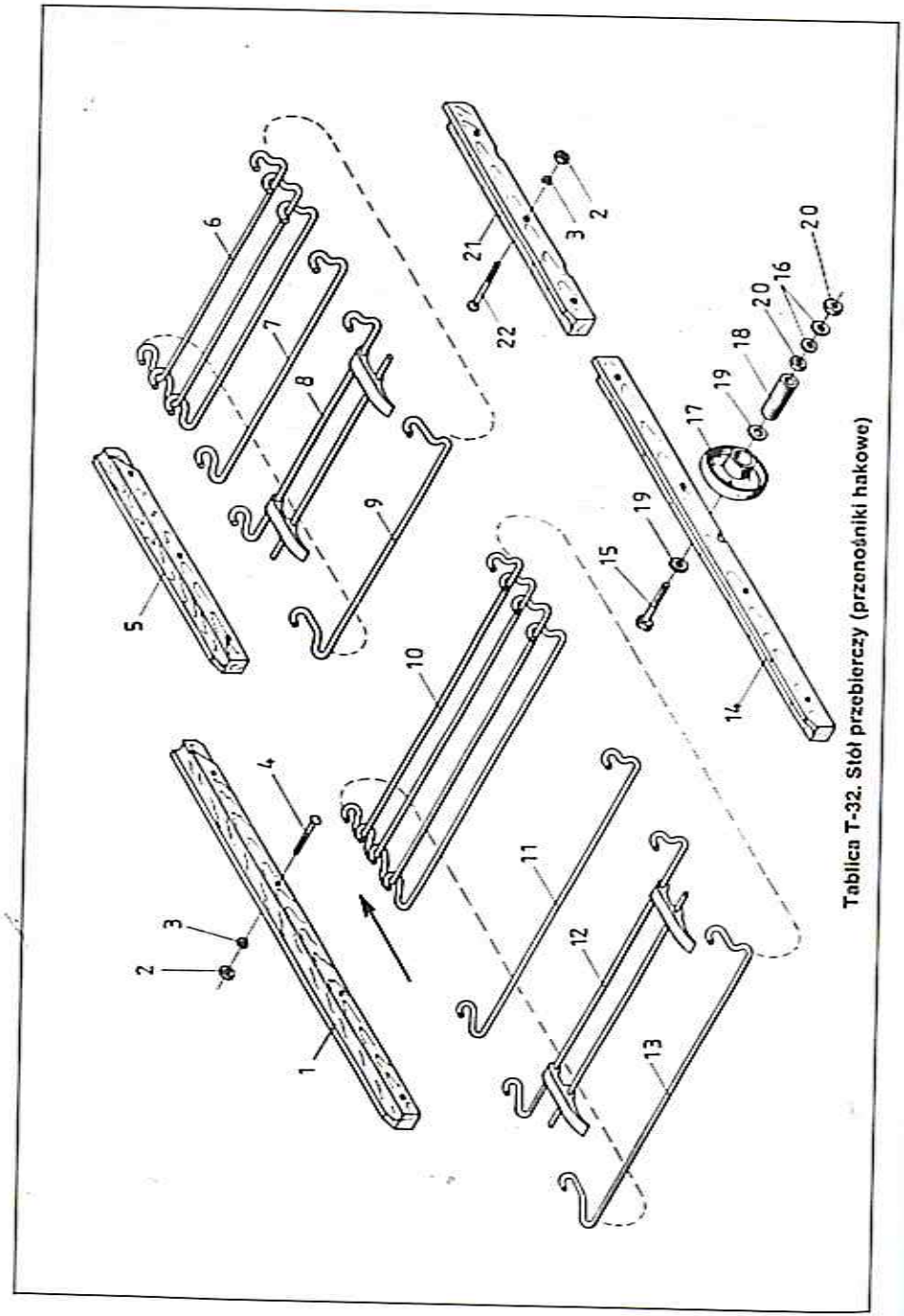


Tablica T-32. Stół przebierczy (przenośniki hakowe)

## STÓŁ PRZEBIERCZY
## (przenośniki hakowe)

Z644

Tablica T-32

| Nr poz. | Nazwa części | Symbol KTM lub nr normy | Liczba sztuk | Uwagi |
|---|---|---|---|---|
| 1 | 2 | 3 | 4 | 5 |
| 1 | Prowadnica przenośnika długa lewa | 8255-644-630-136 | 1 | |
| 2 | Nakrętka M8-5-B Fe/Zn8 | PN-86/M-82144 | 14 | |
| 3 | Podkładka sprężysta 8,2 Fe/Zn8 | PN-77/M-82008 | 14 | |
| 4 | Śruba M8×45-4.8 Fe/Zn8 | PN-87/M-82406 | 13 | |
| 5 | Prowadnica przenośnika lewa | 8255-644-630-294 | 1 | |
| 6 | Przenośnik kompletny (poz. 7÷9) | 8255-644-630-711 | 1 | |
| 7 | Pręt hakowy | 8255-644-630-737 | 63 | |
| 8 | Pręt odchylny kompletny | 8255-644-630-740 | 1 | |
| 9 | Pręt łączący | 8255-644-630-724 | 1 | |
| 10 | Przenośnik szeroki kompletny | 8255-644-630-676 | 1 | |
| 11 | Pręt hakowy długi | 8255-644-630-691 | 126 | |
| 12 | Pręt odchylny długi kompletny | 8255-644-630-709 | 1 | |
| 13 | Pręt łączący długi | 8255-644-630-689 | 1 | |
| 14 | Prowadnica przenośnika długa prawa | 8255-644-630-149 | 1 | |
| 15 | Śruba M10×75-5.8-B Fe/Zn8 | PN-85/M-82101 | 10 | |
| 16 | Podkładka okrągła 10,5 Fe/Zn8 | PN-59/M-82030 | 20 | |
| 17 | Rolka podtrzymująca | 8255-645-600-166 | 10 | |
| 18 | Tulejka dystansowa | 8255-644-510-807 | 10 | |
| 19 | Podkładka 10,5 Fe/Zn8 | PN-78/M-82005 | 20 | |
| 20 | Nakrętka M10-5-B Fe/Zn8 | PN-86/M-82144 | 20 | |
| 21 | Prowadnica przenośnika prawa | 8255-644-630-301 | 1 | |
| 22 | Śruba M8×50-4.8 Fe/Zn8 | PN-87/M-82406 | 1 | |

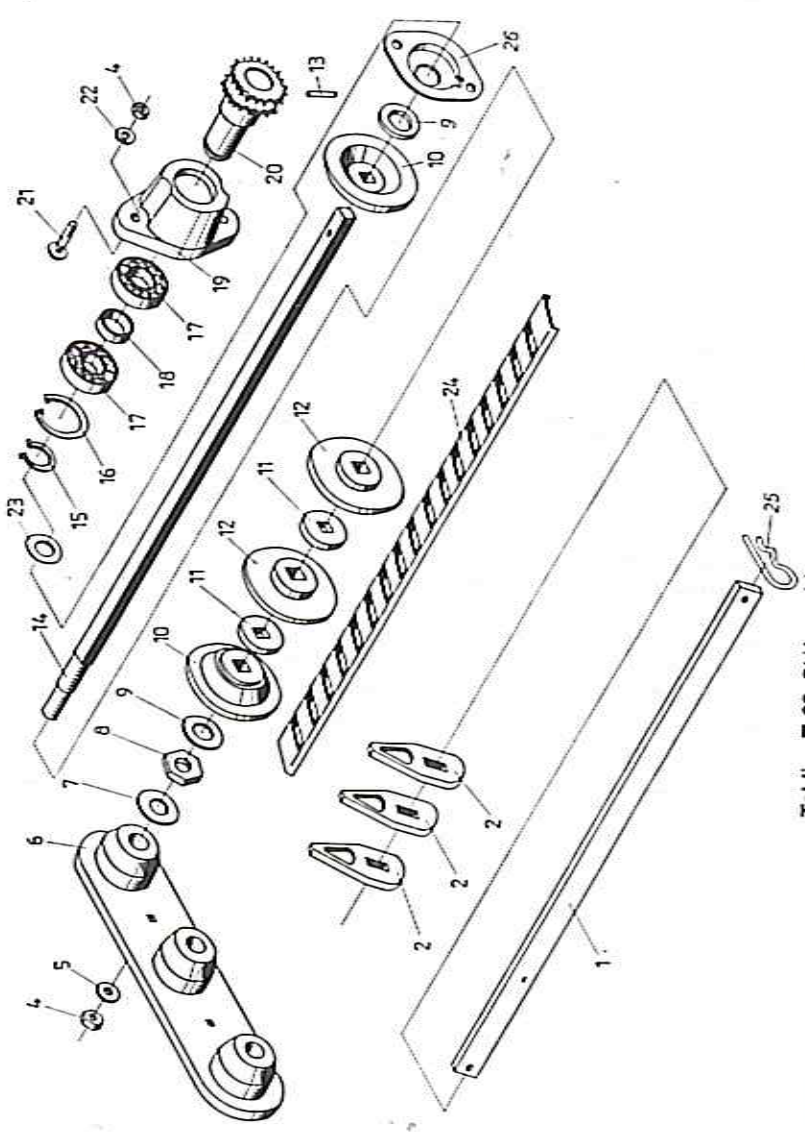

Tablica T-33. Stół przebierczy (odsiewacz tarczowy)



## STÓŁ PRZEBIERCZY
## (odsiewacz tarczowy)

Z644

Tablica T-33

| Nr poz. | Nazwa części | Symbol KTM lub nr normy | Liczba sztuk | Uwagi |
|---|---|---|---|---|
| 1 | 2 | 3 | 4 | 5 |
| 1 | Pręt zgarniacza | 8255-644-630-431 | 3 | |
| 2 | Palec zgarniacza | 8255-644-630-444 | 51 | |
| kpl | Zgarniacz grzebieniowy kompl. (poz. 1, 2) | 8255-644-630-429 | 3 | |
| 4 | Nakrętka M10-5-B Fe/Zn8 | PN-86/M-82144 | 8 | |
| 5 | Podkładka 10,5 Fe/Zn8 | PN-78/M-82005 | 2 | |
| 6 | Oprawa kołnierzowa | 8255-644-630-368 | 1 | |
| 7 | Podkładka 17 Fe/Zn8 | PN-78/M-82005 | 3 | |
| 8 | Nakrętka M20-04-B Fe/Zn8 | PN-86/M-82153 | 3 | |
| 9 | Podkładka 21 Fe/Zn8 | PN-78/M-82005 | 6 | |
| 10 | Tarcza sortująca zewnętrzna | 8255-644-630-403 | 6 | |
| 11 | Wkładka dystansowa | 8255-644-630-416 | 51 | |
| 12 | Tarcza sortująca | 8255-644-630-396 | 48 | |
| 13 | Kołek sprężysty 6×40 | PN-89/M-85023 | 3 | |
| 14 | Wał | 8255-644-630-383 | 3 | |
| kpl | Walec sortujący kompletny (poz. 8÷14) | 8255-644-630-370 | 3 | |
| 15 | Pierścień osadczy sprężyn. Z30 | PN-81/M-85111 | 3 | |
| 16 | Pierścień osadczy sprężyn. W55 | PN-81/M-85111 | 6 | |
| 17 | Łożysko kulkowe 6006 RS | PN-85/M-86100 | 6 | |
| 18 | Tulejka dystansowa | 8255-644-630-342 | 3 | |
| 19 | Obudowa łożyska | 8255-644-630-330 | 3 | |
| 20 | Tulejka kompletna | 8255-644-630-327 | 3 | |
| kpl | Przystawka napędu (poz. 15÷20) | 8255-644-630-314 | 3 | |
| 21 | Śruba M10×30-4.8 Fe/Zn8 | PN-87/M-82406 | 6 | |
| 22 | Podkładka sprężysta 10,2 Fe/Zn8 | PN-77/M-82008 | 6 | |
| 23 | Podkładka regulacyjna | 8255-644-600-100 | 0÷6 | |
| 24 | Listwa dystansowa | 8255-644-630-752 | 3 | |
| 25 | Zawleczka A71 | 8289-899-004-043 | 6 | |
| 26 | Osłona łożyska | 8255-644-630-854 | 3 | |
| kpl | Stół przebierczy (w skład kompletu wchodzą wszystkie pozycje wyszczególnione w tablicach: T-30, T-31, T-32, T-33) | 8255-644-630-971 | 1 | |

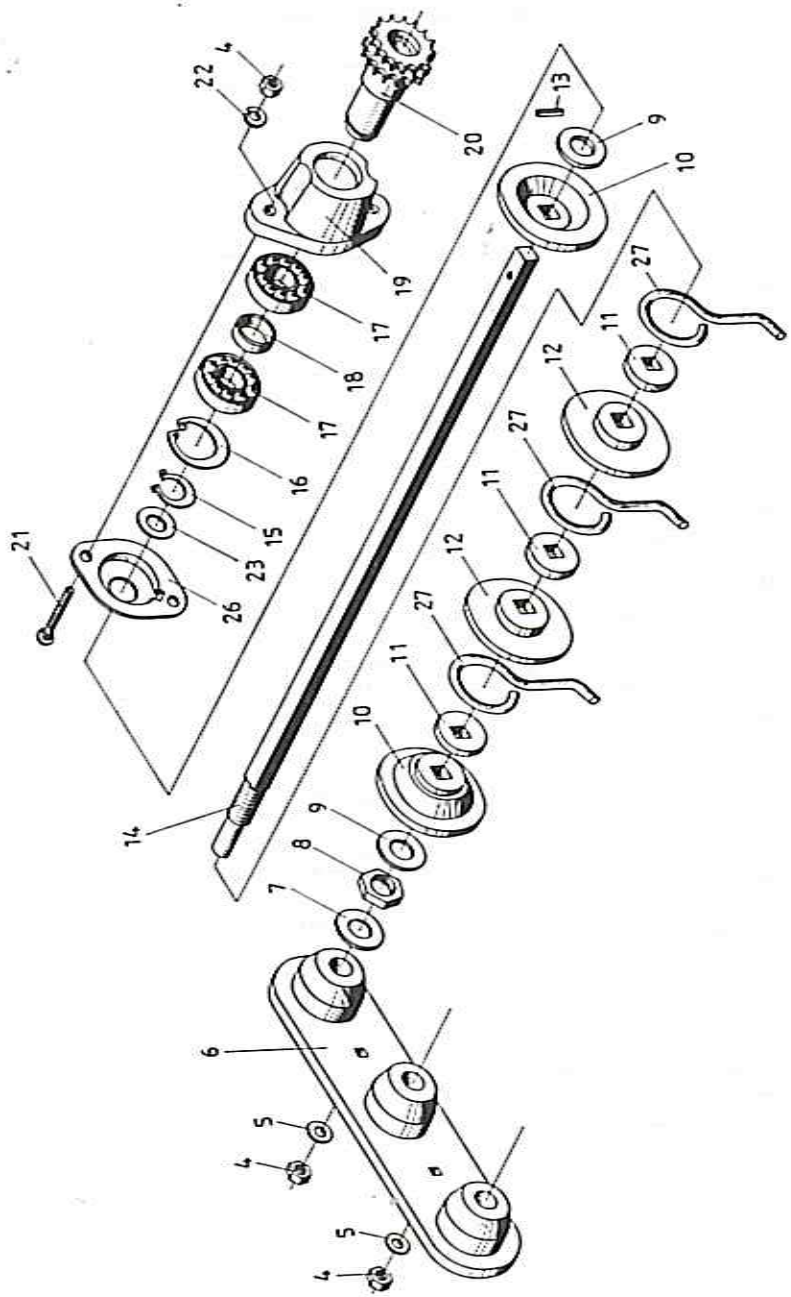


Tablica T-33.1. Stół przebierczy (odsiewacz tarczowy) - wykonanie dopuszczalne



## STÓŁ PRZEBIERCZY
## (odsiewacz tarczowy)
## WYKONANIE DOPUSZCZALNE

Z644

Tablica T-33.1

| Nr poz. | Nazwa części | Symbol KTM lub nr normy | Liczba sztuk | Uwagi |
|---|---|---|---|---|
| 1 | 2 | 3 | 4 | 5 |
| 4 | Nakrętka M10-5-B Fe/Zn8 | PN-86/M-82144 | 8 | |
| 5 | Podkładka 10,5 Fe/Zn8 | PN-78/M-82005 | 2 | |
| 6 | Oprawa kołnierzowa | 8255-644-630-368 | 1 | |
| 7 | Podkładka 17 Fe/Zn8 | PN-78/M-82005 | 3 | |
| 8 | Nakrętka M20-04-B Fe/Zn8 | PN-86/M-82153 | 3 | |
| 9 | Podkładka 21 Fe/Zn8 | PN-78/M-82005 | 6 | |
| 10 | Tarcza sortująca zewnętrzna | 8255-644-630-403 | 6 | |
| 11 | Wkładka dystansowa | 8255-644-630-416 | 51 | |
| 12 | Tarcza sortująca | 8255-644-630-396 | 48 | |
| 13 | Kołek sprężysty 6×40 | PN-89/M-85023 | 3 | |
| 14 | Wał | 8255-644-630-383 | 3 | |
| 15 | Pierścień osadczy sprężyn. Z30 | PN-81/M-85111 | 3 | |
| 16 | Pierścień osadczy sprężyn. W55 | PN-81/M-85111 | 6 | |
| 17 | Łożysko kulkowe 6006 RS | PN-85/M-86100 | 6 | |
| 18 | Tulejka dystansowa | 8255-644-630-342 | 3 | |
| 19 | Obudowa łożyska | 8255-644-630-330 | 3 | |
| 20 | Tulejka kompletna | 8255-644-630-327 | 3 | |
| kpl | Przystawka napędu (poz. 15÷20) | 8255-644-630-314 | 3 | |
| 21 | Śruba M10×30-4.8 Fe/Zn8 | PN-87/M-82406 | 6 | |
| 22 | Podkładka sprężysta 10,2 Fe/Zn8 | PN-77/M-82008 | 6 | |
| 23 | Podkładka regulacyjna | 8255-645-600-100 | 0÷6 | |
| 26 | Osłona łożyska | 8255-644-630-854 | 3 | |
| 27 | Zgarniacz | 8255-644-631-124 | 51 | |
| kpl | Walec sortujący kompletny (poz. 8÷14, 27) | 8255-644-631-111 | 3 | |
| kpl | Stół przebierczy (w skład kompletu wchodzą wszystkie pozycje wyszczególnione w tablicach: T-30, T-31, T-32, T-33) | 8255-644-630-971 | 1 | |

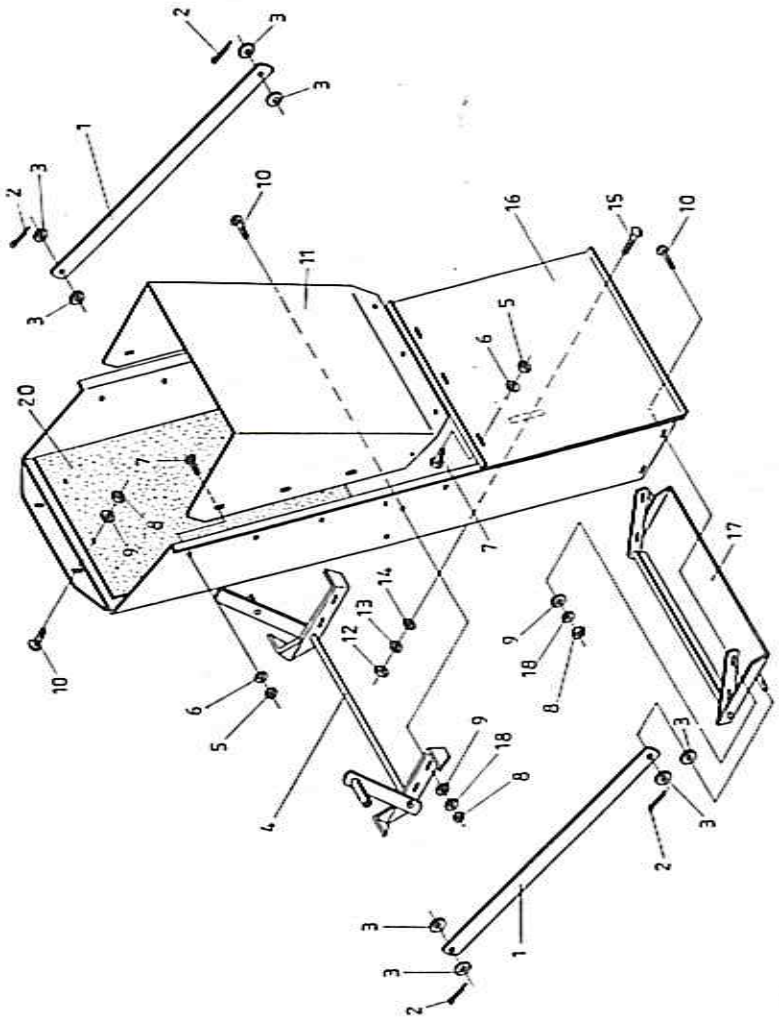

Tablica T-34. Stół przebierczy (zbiornik kamieni)



## STÓŁ PRZEBIERCZY
## (zbiornik kamieni)

Z644 — Tablica T-34

| Nr poz. | Nazwa części | Symbol KTM lub nr normy | Liczba sztuk | Uwagi |
|---|---|---|---|---|
| 1 | 2 | 3 | 4 | 5 |
| 1 | Łącznik | 8255-644-970-041 | 2 | |
| 2 | Zawleczka S-Zn 5×32 | PN-76/M-82001 | 4 | |
| 3 | Podkładka 17 Fe/Zn8 | PN-78/M-82005 | 8 | |
| 4 | Wał dźwigniowy kompletny | 8255-644-970-039 | 1 | |
| 5 | Nakrętka M6-5-B Fe/Zn8 | PN-86/M-82144 | 13 | |
| 6 | Podkładka sprężysta 6,1 Fe/Zn8 | PN-77/M-82008 | 13 | |
| 7 | Śruba M6×16-5.8-B Fe/Zn8 | PN-85/M-82105 | 13 | |
| 8 | Nakrętka M8-5-B Fe/Zn8 | PN-86/M-82144 | 10 | |
| 9 | Podkładka 8,4 Fe/Zn8 | PN-78/M-82005 | 10 | |
| 10 | Śruba M8×20-4.8 Fe/Zn8 | PN-87/M-82406 | 10 | |
| 11 | Blacha zsypu | 8255-644-970-054 | 1 | |
| 12 | Nakrętka M10-5-B Fe/Zn8 | PN-86/M-82144 | 2 | |
| 13 | Podkładka sprężysta 10,2 Fe/Zn8 | PN-77/M-82008 | 2 | |
| 14 | Podkładka okrągła 10,5 Fe/Zn8 | PN-59/M-82030 | 2 | |
| 15 | Śruba M10×30-4.8 Fe/Zn8 | PN-87/M-82406 | 2 | |
| 16 | Zsuwnia kompletna | 8255-644-630-518 | 1 | |
| 17 | Pokrywa zamykająca kompletna | 8255-644-970-026 | 1 | |
| 18 | Podkładka sprężysta 8,2 Fe/Zn8 | PN-77/M-82008 | 8 | |
| 20 | Guma tłumiąca | 8255-644-630-997 | 1 | |

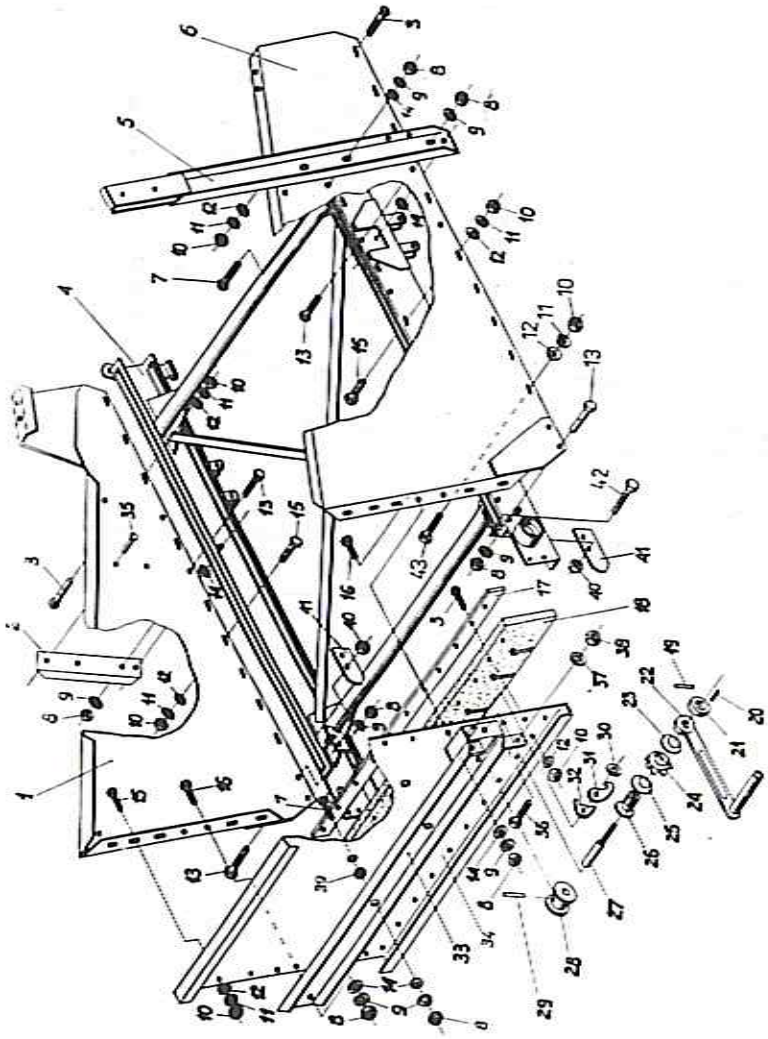

Tablica T-35. Zasobnik z przenośnikiem podłogowym (koryto zasobnika)



## ZASOBNIK Z PRZENOŚNIKIEM PODŁOGOWYM
### (koryto zasobnika)

Z644 — Tablica T-35

| Nr poz. | Nazwa części | Symbol KTM lub nr normy | Liczba sztuk | Uwagi |
|---|---|---|---|---|
| 1 | 2 | 3 | 4 | 5 |
| 1 | Ściana boczna tylna kompletna | 8255-644-710-575 | 1 | |
| 2 | Kształtownik wzmacniający | 8255-644-710-677 | 1 | |
| 3 | Śruba M6×25-4.8 Fe/Zn8 | PN-87/M-82406 | 17 | |
| 4 | Rama zasobnika | 8255-644-710-870 | 1 | |
| 5 | Podpora kompletna | 8255-644-710-022 | 1 | |
| 6 | Ściana boczna przednia | 8255-644-710-588 | 1 | |
| 7 | Śruba M8×25-4.8 Fe/Zn8 | PN-87/M-82406 | 4 | |
| 8 | Nakrętka M8-5-B Fe/Zn8 | PN-86/M-82144 | 18 | |
| 9 | Podkładka sprężysta 8,2 Fe/Zn8 | PN-77/M-82008 | 18 | |
| 10 | Nakrętka M6-5-B Fe/Zn8 | PN-86/M-82144 | 39 | |
| 11 | Podkładka sprężysta 6,1 Fe/Zn8 | PN-77/M-82008 | 28 | |
| 12 | Podkładka 6,4 Fe/Zn8 | PN-78/M-82005 | 39 | |
| 13 | Śruba M8×20-5.8-B Fe/Zn8 | PN-85/M-82105 | 10 | |
| 14 | Podkładka 8,4 Fe/Zn8 | PN-78/M-82005 | 10 | |
| 15 | Śruba M6×16-5.8-B Fe/Zn8 | PN-85/M-82105 | 21 | |
| 16 | Śruba M8×16-5.8-B Fe/Zn8 | PN-85/M-82105 | 4 | |
| 17 | Listwa | 8255-644-710-608 | 1 | |
| 18 | Fartuch | 8255-644-710-035 | 1 | |
| 19 | Kołek sprężysty 5×32 | PN-89/M-85023 | 1 | |
| 20 | Wkręt dociskowy M5×8-22H Fe/Zn8 | PN-92/M-82272 | 1 | |
| 21 | Nakrętka specjalna | 8255-644-710-111 | 1 | |
| 22 | Ramię kompletne | 8255-644-710-417 | 1 | |
| 23 | Podkładka II | 8255-644-710-137 | 1 | |
| 24 | Koło zapadki | 8255-644-710-109 | 1 | |
| 25 | Podkładka I | 8255-644-710-124 | 1 | |
| 26 | Kołnierz zapadki | 8255-644-710-091 | 1 | |
| kpl | Korba bezpieczna (poz. 20÷26) | 8255-644-710-089 | 1 | 1) |
| 27 | Oś bębna | 8255-644-710-050 | 1 | |
| 28 | Bęben linowy | 8255-644-710-048 | 1 | |
| 29 | Kołek sprężysty 6×50 | PN-89/M-85023 | 1 | |
| 30 | Podkładka 13 Fe/Zn8 | PN-78/M-82005 | 1 | |
| 31 | Zapadka przednia | 8255-644-710-063 | 1 | |
| 32 | Zapadka tylna | 8255-644-710-076 | 1 | |
| 33 | Obudowa wciągarki kompletna | 8255-644-710-623 | 1 | |
| kpl | Wciągarka kompletna (poz. 19÷33) | 8255-644-710-680 | 1 | |
| 34 | Ściana tylna | 8255-644-710-591 | 1 | |
| 35 | Nit P Al/Fe 5×10 | PN-83/M-82971 | 2 | |
| 36 | Śruba M10×35-8.8-B Fe/Zn8 | PN-85/M-82105 | 1 | |
| 37 | Podkładka sprężysta 10,2 Fe/Zn8 | PN-77/M-82008 | 1 | |
| 38 | Nakrętka M10-5-B Fe/Zn8 | PN-86/M-82144 | 1 | |
| 39 | Podkładka 10,5 Fe/Zn8 | PN-78/M-82005 | 2 | |

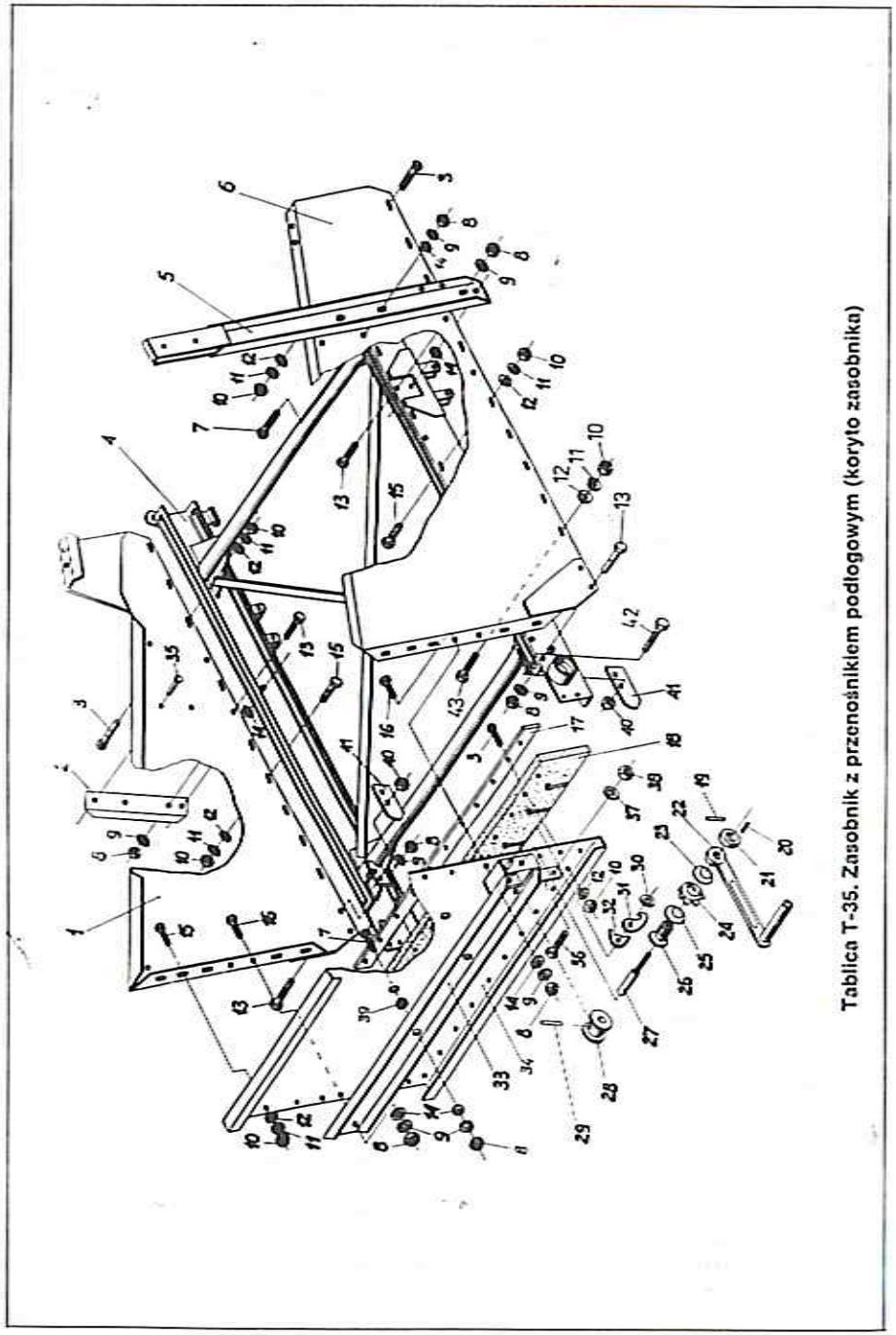

Tablica T-35. Zasobnik z przenośnikiem podłogowym (koryto zasobnika)





| 1 | 2 | 3 | 4 | 5 |
|---|---|---|---|---|
| 40 | Nakrętka samozabezpieczająca M8-5-B Fe/Zn8 | PN-85/M-82175 | 4 | |
| 41 | Ogranicznik | 8255-644-711-125 | 2 | |
| 42 | Śruba M8×25-5.8-B Fe/Zn8 | PN-85/M-82105 | 4 | |
| 43 | Śruba M6×25-5.8-B Fe/Zn8 | PN-85/M-82105 | 1 | |
| kpl | Koryto zasobnika kompletne (poz. 1÷43) | 8255-644-710-896 | 1 | |
| kpl | Koryto zasobnika (poz. 1÷4,6, 8÷18, 33÷43, + poz. 10 z T-36) | 8255-644-710-916 | 1 | |

[1]) Ze względu na bezpieczeństwo użytkowania nie należy oddzielnie wymieniać części poz. 21, 22 i 26. Należy wymienić całą korbę bezpieczną (poz. 20÷26).

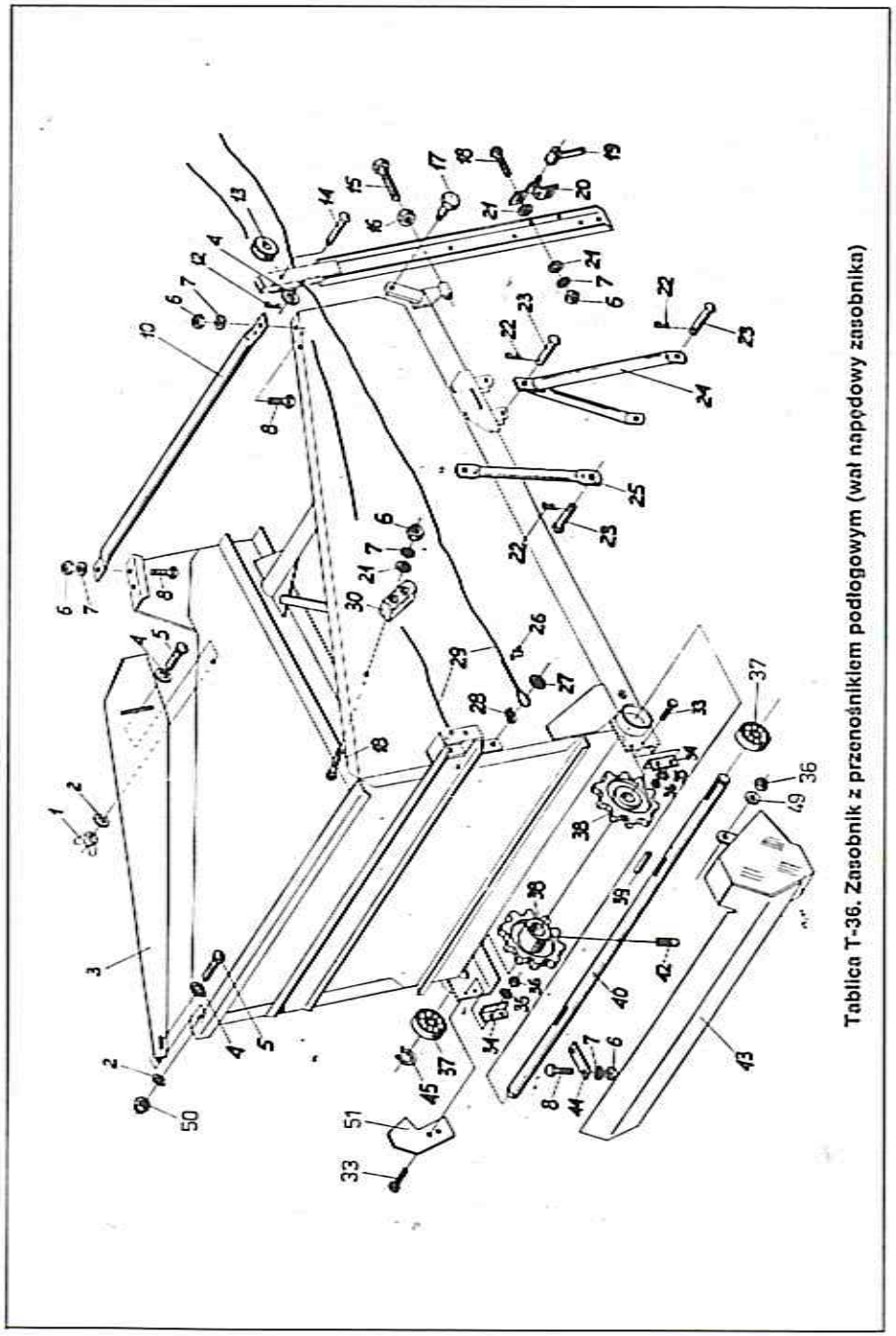

Tablica T-36. Zasobnik z przenośnikiem podłogowym (wał napędowy zasobnika)



## ZASOBNIK Z PRZENOŚNIKIEM PODŁOGOWYM
### (wał napędowy zasobnika)

Z644

Tablica T-36

| Nr poz. | Nazwa części | Symbol KTM lub nr normy | Liczba sztuk | Uwagi |
|---|---|---|---|---|
| 1 | 2 | 3 | 4 | 5 |
| 1 | Nakrętka skrzydełkowa M10 Fe/Zn8 | PN-64/M-82439 | 1 | |
| 2 | Podkładka 10,5 Fe/Zn8 | PN-78/M-82005 | 2 | |
| 3 | Blacha ruchoma | 8255-644-710-239 | 1 | |
| 4 | Podkładka 13 Fe/Zn8 | PN-78/M-82005 | 2 | |
| 5 | Śruba M10×30-4.8 Fe/Zn8 | PN-87/M-82406 | 2 | |
| 6 | Nakrętka M8-5-B Fe/Zn8 | PN-86/M-82144 | 6 | |
| 7 | Podkładka sprężysta 8,2 Fe/Zn8 | PN-77/M-82008 | 10 | |
| 8 | Śruba M8×16-5.8-B Fe/Zn8 | PN-85/M-82105 | 6 | |
| 10 | Poprzeczka | 8255-644-711-140 | 1 | |
| 12 | Zawleczka S-Zn 5×32 | PN-76/M-82001 | 1 | |
| 13 | Krążek linowy | 8255-644-710-180 | 1 | |
| 14 | Oś krążka | 8255-644-710-193 | 1 | |
| 15 | Śruba M16×60-5.8-B Fe/Zn8 | PN-85/M-82105 | 2 | |
| 16 | Nakrętka M16-5-B Fe/Zn8 | PN-86/M-82144 | 2 | |
| 17 | Sworzeń przegubu | 8255-644-710-152 | 2 | |
| 18 | Śruba M8×30-4.8 Fe/Zn8 | PN-87/M-82406 | 4 | |
| 19 | Pokrętło kompletne | 8255-644-710-384 | 1 | |
| 20 | Ogranicznik | 8255-644-710-371 | 1 | |
| 21 | Podkładka 8,4 Fe/Zn8 | PN-78/M-82005 | 4÷6 | |
| 22 | Zawleczka A60 | 8289-899-004-030 | 5 | |
| 23 | Sworzeń | 8255-644-730-248 | 5 | |
| 24 | Podpora zasobnika kompletna | 8255-644-730-340 | 1 | |
| 25 | Podpora zasobnika | 8255-644-730-031 | 1 | |
| 26 | Zacisk kabłąkowy 5 | PN-73/M-80241 | 3 | |
| 27 | Podkładka okrągła 10,5 Fe/Zn8 | PN-59/M-82030 | 1 | |
| 28 | Kausza 6 oc | PN-92/M-80247 | 1 | |
| 29 | Lina kompletna | 8255-644-710-356 | 1 | |
| 30 | Klocek prowadzący | 8255-644-710-270 | 1 | |
| 33 | Śruba M6×16-5.8-B Fe/Zn8 | PN-85/M-82105 | 4 | |
| 34 | Kątownik zabezpieczający | 8255-644-710-178 | 2 | |
| 35 | Podkładka sprężysta 6,1 Fe/Zn8 | PN-77/M-82008 | 4 | |
| 36 | Nakrętka M6-5-B Fe/Zn8 | PN-86/M-82144 | 5 | |
| 37 | Łożysko kulkowe 6206-2RS | PN-85/M-86100 | 2 | |
| 38 | Koło napędowe łańcuchowe | 8255-644-710-794 | 2 | |
| 39 | Wpust pryzmatyczny A8×7×40 | PN-70/M-85005 | 2 | |
| 40 | Wał napędowy zasobnika | 8255-644-710-420 | 1 | |
| 42 | Wkręt dociskowy M10×16-33H Fe/Zn8 | PN-87/M-82317 | 2 | |
| kpl | Wał napędowy zasobnika kompl. (poz. 38÷42) | 8255-644-710-868 | 1 | |
| 43 | Osłona kompletna | 8255-644-730-413 | 1 | |
| 44 | Łącznik | 8255-644-730-210 | 2 | |
| 45 | Pierścień osadczy spręż. Z30×2 | PN-81/M-85111 | 1 | |
| 48 | Podkładka 15 Fe/Zn8 | PN-78/M-82005 | 2 | |
| 49 | Podkładka 6,4 Fe/Zn8 | PN-78/M-82005 | 1 | |
| 50 | Nakrętka samozabezpieczająca M10-5-B Fe/Zn8 | PN-85/M-82175 | 1 | |
| 51 | Osłona przenośnika | 8255-644-710-929 | 1 | |

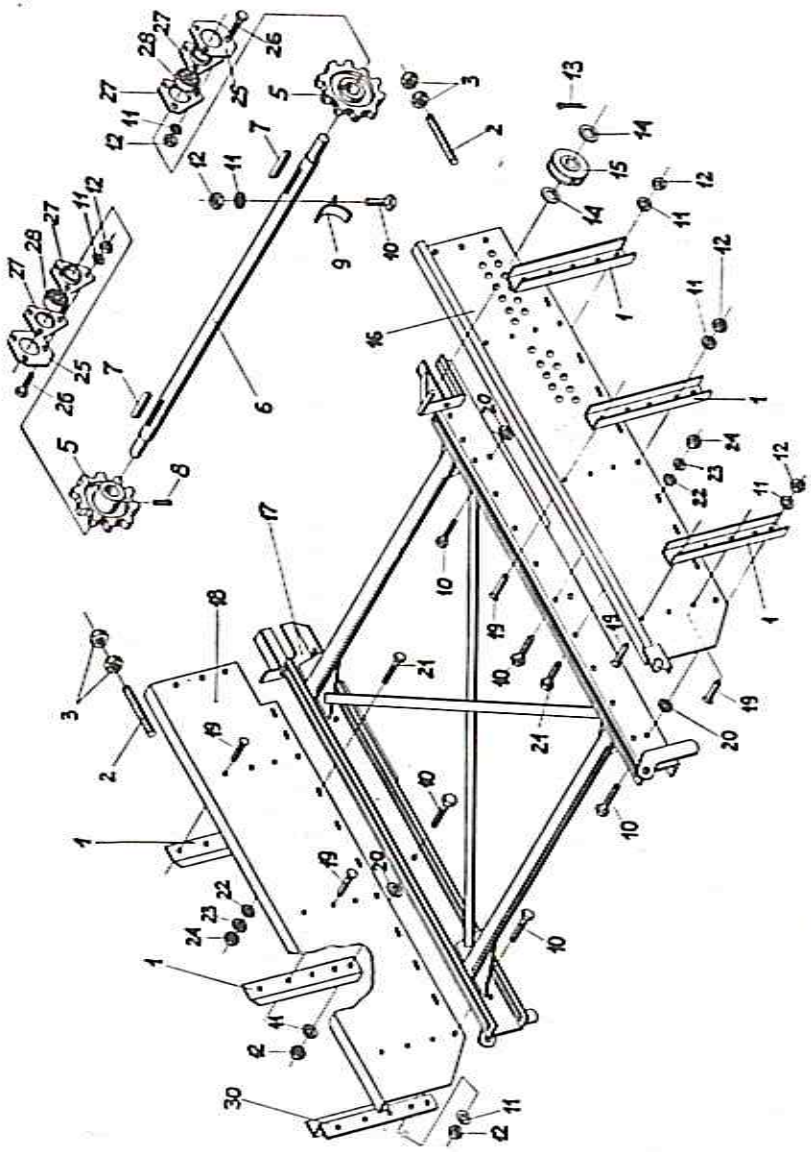

Tablica T-37. Zasobnik z przenośnikiem podłogowym (wysięgnik zasobnika)



## ZASOBNIK Z PRZENOŚNIKIEM PODŁOGOWYM
### (wysięgnik zasobnika)

Z644

Tablica T-37

| Nr poz. | Nazwa części | Symbol KTM lub nr normy | Liczba sztuk | Uwagi |
|---|---|---|---|---|
| 1 | 2 | 3 | 4 | 5 |
| 1 | Kształtownik wzmacniający | 8255-644-710-692 | 5 | |
| 2 | Śruba napinająca | 8255-644-710-562 | 2 | |
| 3 | Nakrętka M16-5-B Fe/Zn8 | PN-86/M-82144 | 4 | |
| 4 | Łożysko zwrotne kompletne (poz. 11, 12, 25÷28) | 8255-644-710-700 | 2 | |
| 5 | Koło napędowe łańcuchowe | 8255-644-710-794 | 2 | |
| 6 | Wał zwrotny | 8255-644-710-725 | 1 | |
| 7 | Wpust pryzmatyczny A8×7×40 | PN-70/M-85005 | 2 | |
| 8 | Wkręt dociskowy M10×16-33H Fe/Zn8 | PN-87/M-82317 | 2 | |
| kpl | Wał zwrotny zasobnika kompletny (poz. 5÷8) | 8255-644-710-883 | 1 | |
| 9 | Zabezpieczenie liny kompletne | 8255-644-710-369 | 1 | |
| 10 | Śruba M8×20-5.8-B Fe/Zn8 | PN-85/M-82105 | 13 | |
| 11 | Podkładka sprężysta 8,2 Fe/Zn8 | PN-77/M-82008 | 19 | |
| 12 | Nakrętka M8-5-B Fe/Zn8 | PN-86/M-82144 | 19 | |
| 13 | Zawleczka S-Zn 5×32 | PN-76/M-82001 | 1 | |
| 14 | Podkładka 21 Fe/Zn8 | PN-78/M-82005 | 2 | |
| 15 | Krążek linowy | 8255-644-710-226 | 1 | |
| 16 | Ściana wysięgnika przednia | 8255-644-710-649 | 1 | |
| 17 | Rama wysięgnika kompletna | 8255-644-710-842 | 1 | |
| 18 | Ściana wysięgnika tylna | 8255-644-710-651 | 1 | |
| 19 | Nit P Al/Fe 5×10 | PN-83/M-82971 | 18 | |
| 20 | Podkładka 8,4 Fe/Zn8 | PN-78/M-82005 | 6 | |
| 21 | Śruba M6×16-5.8-B Fe/Zn8 | PN-85/M-82105 | 16 | |
| 22 | Podkładka 6,4 Fe/Zn8 | PN-78/M-82005 | 16 | |
| 23 | Podkładka sprężysta 6,1 Fe/Zn8 | PN-77/M-82008 | 16 | |
| 24 | Nakrętka M6-5-B Fe/Zn8 | PN-86/M-82144 | 16 | |
| kpl | Wysięgnik zasobnika kompletny (poz. 1, 10÷12, 16÷24) | 8255-644-710-855 | 1 | |
| 25 | Płytka łożyska | 8255-644-710-550 | 2 | |
| 26 | Śruba M8×25-4.8 Fe/Zn8 | PN-87/M-82406 | 6 | |
| 27 | Oprawa R205 | PN-78/M-86468 | 2 | |
| 28 | Łożysko K6205-2RS | | 2 | |
| 29 | Podkładka okrągła 8,5 Fe/Zn8 | PN-59/M-82030 | 1 | |
| 30 | Kształtownik wzmacniający | 8255-644-711-112 | 1 | |

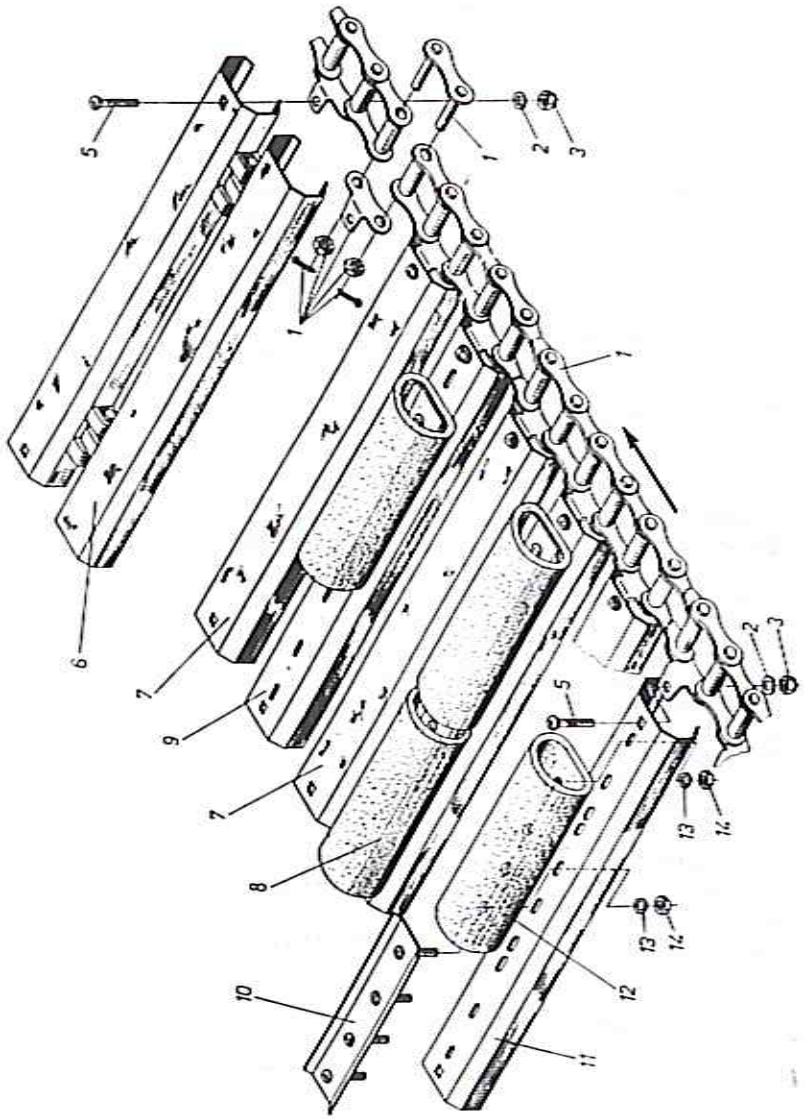


Tablica T-38. Zasobnik z przenośnikiem podłogowym (przenośnik podłogowy)



## ZASOBNIK Z PRZENOŚNIKIEM PODŁOGOWYM
### (przenośnik podłogowy)

Z644 — Tablica T-38

| Nr poz. | Nazwa części | Symbol KTM lub nr normy | Liczba sztuk | Uwagi |
|---|---|---|---|---|
| 1 | 2 | 3 | 4 | 5 |
| 1 | Łańcuch S55X-K1-2-178 | PN-77/M-84163 | 2 | |
| 2 | Podkładka 8,4 Fe/Zn8 | PN-78/M-82005 | 176 | |
| 3 | Nakrętka samozabezpieczająca M8-5-B Fe/Zn8 | PN-85/M-82175 | 176 | |
| 5 | Śruba M8×20-4.8 Fe/Zn8 | PN-87/M-82406 | 176 | |
| 6 | Pręt odchylny kompletny | 8255-645-711-045 | 1 | |
| 7 | Pręt przenośnika | 8255-645-711-017 | 71 | |
| 8 | Pręt zabierający kompletny (łącznie z poz. 10÷14) | 8255-645-711-020 | 6 | |
| 9 | Pręt tłumiący kompletny (łącznie z poz. 10÷14) | 8255-645-711-032 | 10 | |
| 10 | Listwa kompletna | 8255-645-711-060 | 22 | |
| 11 | Pręt zabierający | 8255-645-711-086 | 16 | |
| 12 | Zabierak | 8255-645-711-058 | 22 | |
| 13 | Podkładka 6,4 Fe/Zn8 | PN-78/M-82005 | 72 | |
| 14 | Nakrętka M6-5-B Fe/Zn8 | PN-86/M-82144 | 72 | |
| kpl | Przenośnik podłogowy (poz. 1÷14) | 8255-644-711-008 | 1 | |

Uwaga! Zamiast poz. 8. „Pręt zabierający kompletny" może być stosowany „Zabierak; 8255-645-711-099" w ilości 6 sztuk - wykonany z drewna i przykręcany śrubą M8×45-4.8 Fe/Zn8 wg PN-87/M-82406 (24 szt.), z podkładką 8,4 i nakrętką M8-5-B po 24 sztuki.
Jeden zabierak drewniany zastępuje dwie listwy (poz. 10) i dwa zabieraki (poz. 12).

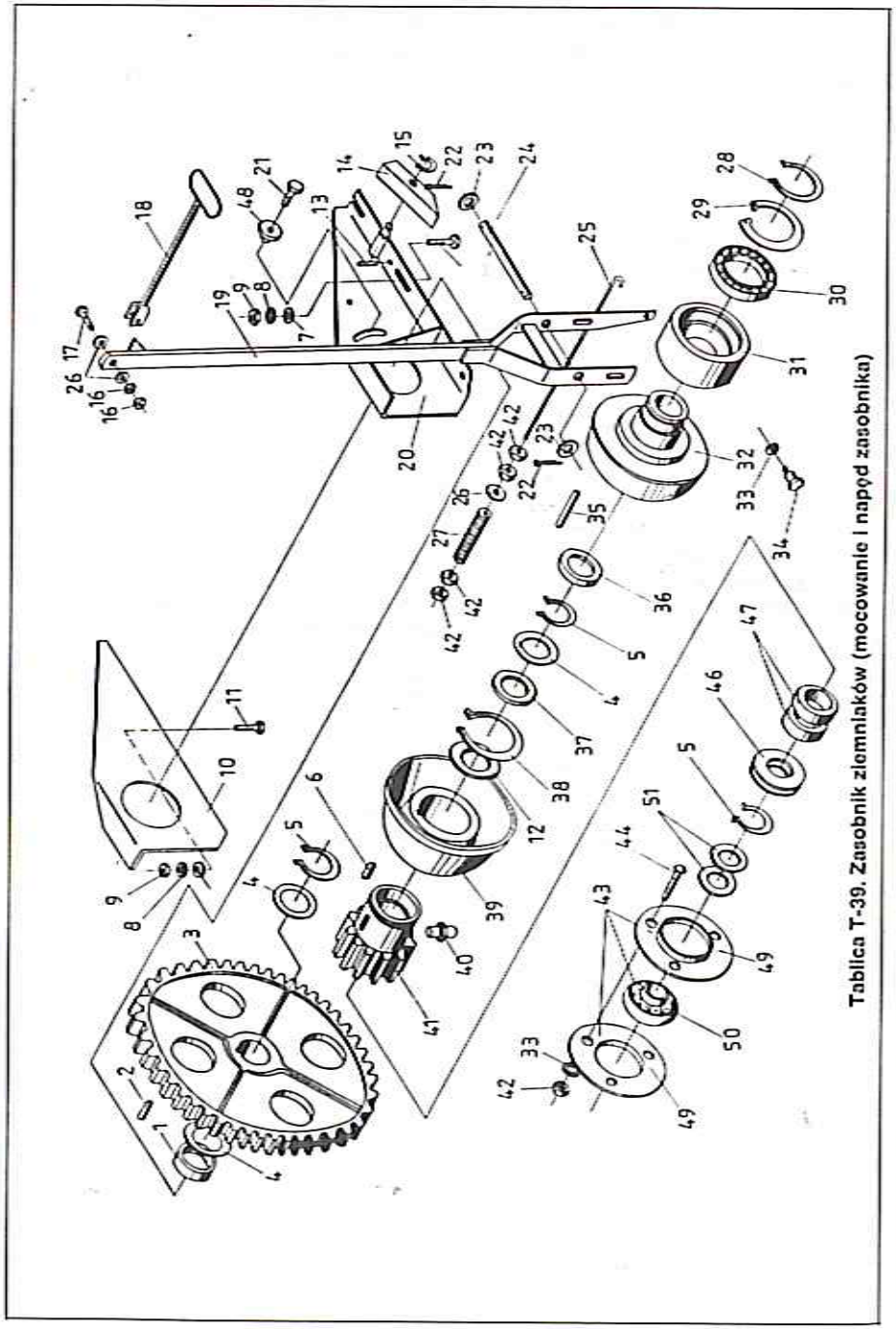

Tablica T-39. Zasobnik ziemniaków (mocowanie i napęd zasobnika)



## ZASOBNIK ZIEMNIAKÓW
### (mocowanie i napęd zasobnika)

**Z644** **Tablica T-39**

| Nr poz. | Nazwa części | Symbol KTM lub nr normy | Liczba sztuk | Uwagi |
|---|---|---|---|---|
| 1 | 2 | 3 | 4 | 5 |
| 1 | Tuleja dystansowa | 8255-644-540-226 | 1 | |
| 2 | Wpust pryzmatyczny A8×7×40 | PN-70/M-85005 | 1 | |
| 3 | Koło zębate z=70, m=5 | 8255-644-730-057 | 1 | |
| 4 | Podkładka regulacyjna | 8255-645-510-358 | 0÷5 | |
| 5 | Pierścień osadczy sprężyn. Z30×2 | PN-81/M-85111 | 3 | |
| 6 | Wpust pryzmatyczny A10×8×32 | PN-70/M-85005 | 1 | |
| 7 | Podkładka okrągła 13 Fe/Zn8 | PN-59/M-82030 | 4 | |
| 8 | Podkładka sprężysta 12,2 Fe/Zn8 | PN-77/M-82008 | 4 | |
| 9 | Nakrętka M12-5-B Fe/Zn8 | PN-86/M-82144 | 4 | |
| 10 | Wspornik zasobnika tylny | 8255-644-730-029 | 1 | |
| 11 | Śruba M12×35-5.8-B Fe/Zn8 | PN-85/M-82105 | 4 | |
| 12 | Podkładka dystansowa | 8255-644-300-333 | 1÷5 | |
| 13 | Kołek sprężysty 8×40 | PN-89/M-85023 | 1 | |
| 14 | Zapadka zacisku | 8255-644-730-190 | 1 | |
| 15 | Pierścień osadczy sprężyn. Z16 | PN-81/M-85111 | 1 | |
| 16 | Nakrętka M10-04-B Fe/Zn8 | PN-86/M-82153 | 2 | |
| 17 | Śruba M10×45-5.8-B Fe/Zn8 | PN-85/M-82101 | 1 | |
| 18 | Cięgło kompletne | 8255-644-730-161 | 1 | |
| 19 | Dźwignia włączająca kompletna | 8255-644-730-222 | 1 | |
| 20 | Wspornik zasobnika przedni kpl | 8255-644-730-250 | 1 | |
| 21 | Śruba M12×30-5.8-B Fe/Zn8 | PN-85/M-82105 | 1 | |
| 22 | Zawleczka S-Zn 5×32 | PN-76/M-82001 | 2 | |
| 23 | Podkładka 21 Fe/Zn8 | PN-78/M-82005 | 2 | |
| 24 | Sworzeń B20×150/136 Fe/Zn8cA | PN-90/M-83001 | 1 | |
| 25 | Drążek sprzęgła | 8255-644-730-352 | 1 | |
| 26 | Podkładka okrągła 10,5 Fe/Zn8 | PN-59/M-82030 | 3 | |
| 27 | Sprężyna naciskowa śrubowa | 8255-644-730-159 | 1 | |
| 28 | Pierścień osadczy sprężyn. Z50 | PN-81/M-85111 | 1 | |
| 29 | Pierścień osadczy sprężyn. W80 | PN-81/M-85111 | 1 | |
| 30 | Łożysko kulkowe 6010-2RS | PN-85/M-86100 | 1 | |
| 31 | Pierścień sprzęgła | 8255-644-730-118 | 1 | |
| 32 | Stożek sprzęgła z okładziną cierną | 8255-644-730-105 | 1 | |
| kpl | Stożek sprzęgła kompletny (poz. 28÷32) | 8255-644-730-098 | 1 | |
| 33 | Podkładka sprężysta 10,2 Fe/Zn8 | PN-77/M-82008 | 5 | |
| 34 | Śruba | 8255-644-730-235 | 2 | |
| 35 | Wpust pryzmatyczny A8×7×70 | PN-70/M-85005 | 1 | |
| 36 | Pierścień uszczelniający A30×47×7 | PN-81/M-86960 | 1 | |
| 37 | Podkładka do sworznia 30,5 Fe/Zn8 | PN-63/M-82004 | 1 | |
| 38 | Pierścień osadczy sprężyn. Z58 | PN-81/M-85111 | 1 | |

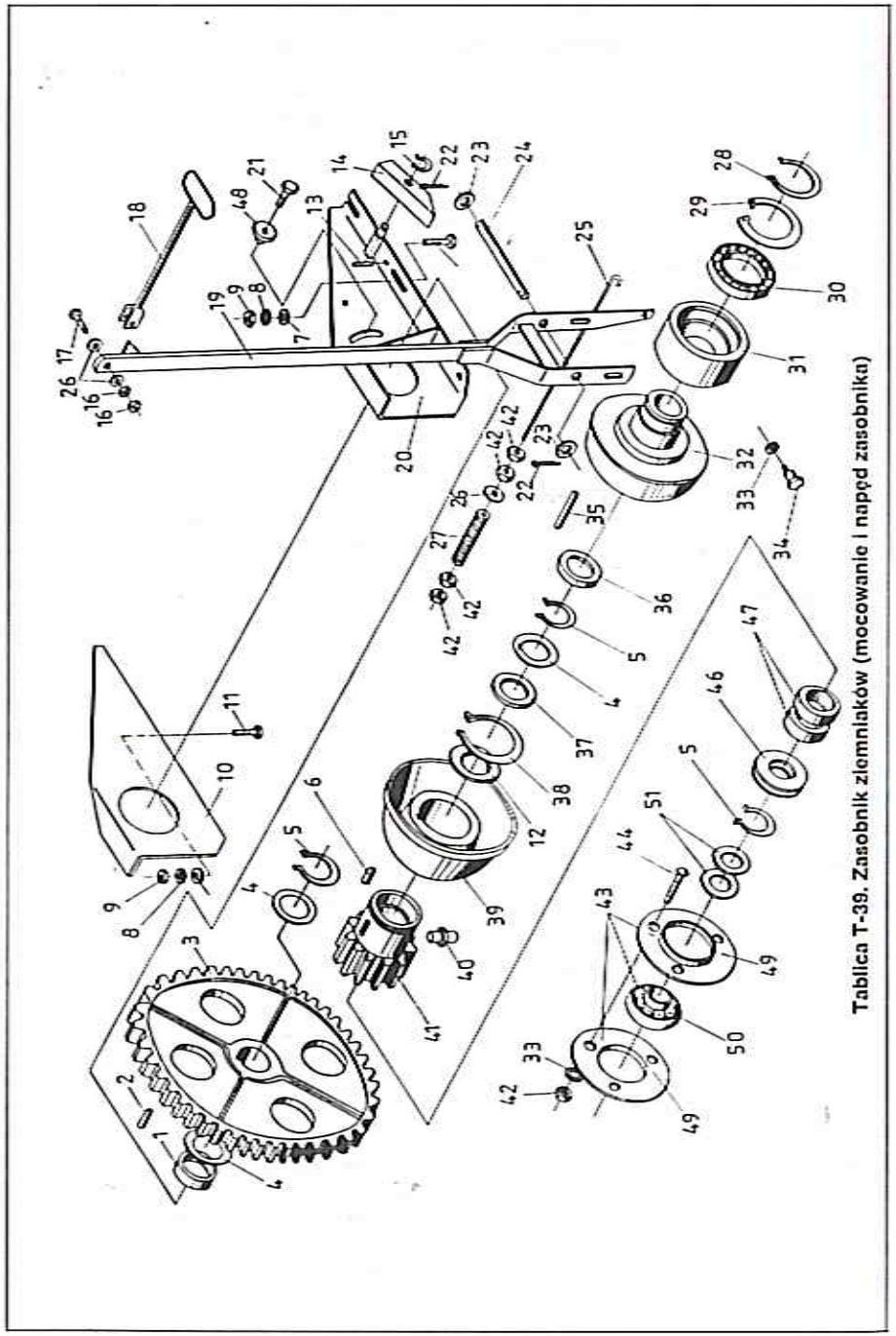

Tablica T-39. Zasobnik ziemniaków (mocowanie i napęd zasobnika)



| 1 | 2 | 3 | 4 | 5 |
|---|---|---|---|---|
| 39 | Bęben sprzęgła | 8255-644-730-085 | 1 | |
| 40 | Smarowniczka M6×1 | PN-76/M-86007 | 1 | |
| 41 | Koło zębate sprzęgła | 8255-644-730-072 | 1 | |
| kpl | Bęben sprzęgła kompletny (poz. 6, 12, 38÷41, 47) | 8255-644-730-060 | 1 | |
| 42 | Nakrętka M10-5-B Fe/Zn8 | PN-86/M-82144 | 7 | |
| 43 | Łożysko PD206 (poz. 49, 50) | 8255-644-300-390 | 1 | |
| 44 | Śruba M10×30-4.8 Fe/Zn8 | PN-87/M-82406 | 3 | |
| 46 | Łożysko kulkowe wzdłużne 51106 | PN-73/M-86260 | 1 | |
| 47 | Tuleja samosmarująca A30F9/40r7×20 | PN-92/M-87201 | 2 | |
| kpl | Koło zębate sprzęgła kompletne (poz. 41, 47) | 8255-644-730-309 | 1 | |
| 48 | Tuleja | 8255-644-730-276 | 1 | |
| 49 | Oprawa P206 | PN-78/M-86468 | 1 | |
| 50 | Łożysko kulkowe zwykłe D206 | PN-73/M-86120 | 1 | |
| 51 | Podkładka regulacyjna | 8255-644-470-175 | 2÷3 | |

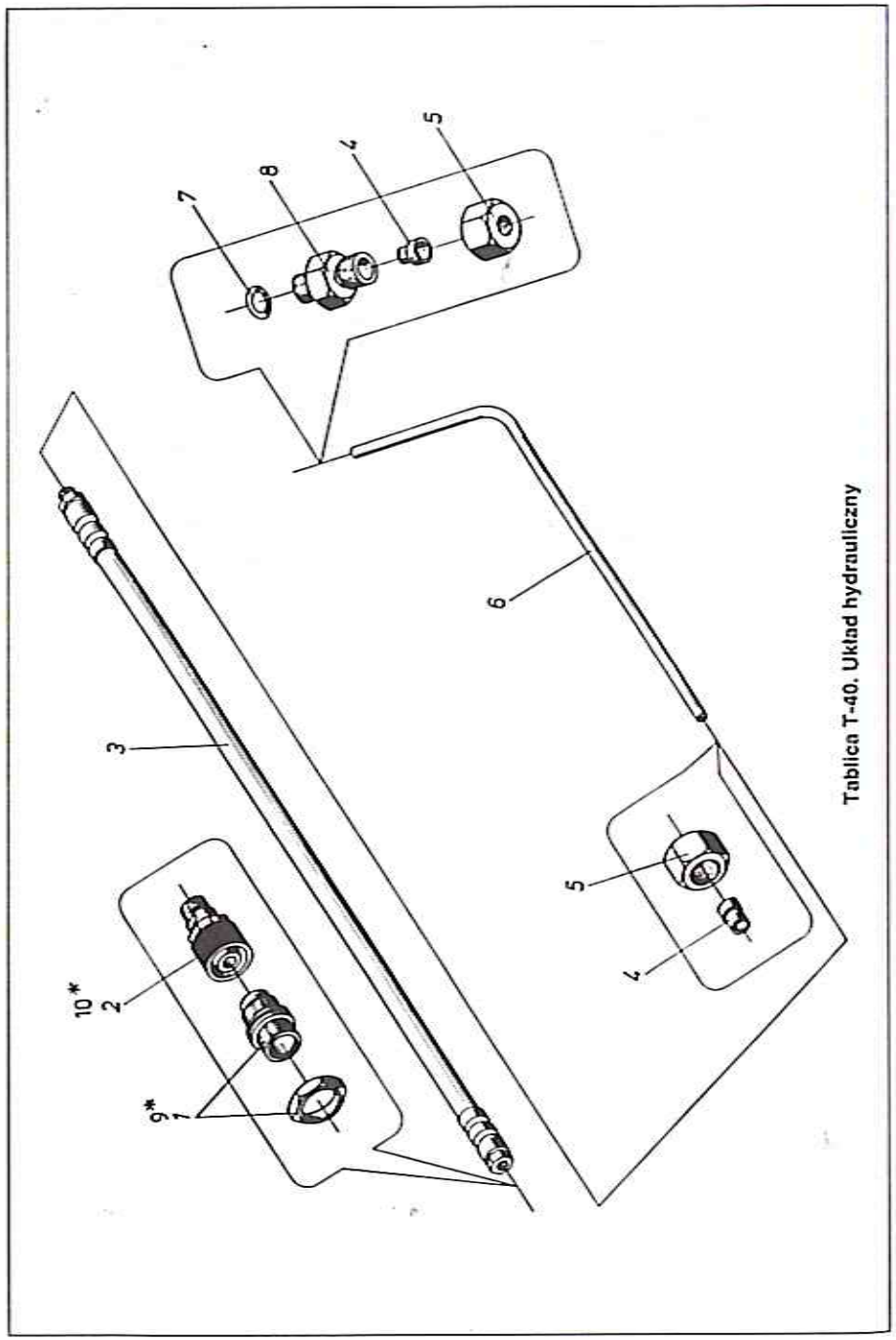


Tablica T-40. Układ hydrauliczny



## UKŁAD HYDRAULICZNY

Z644

Tablica T-40

| Nr poz. | Nazwa części | Symbol KTM lub nr normy | Liczba sztuk | Uwagi |
|---|---|---|---|---|
| 1 | 2 | 3 | 4 | 5 |
| 1 | Gniazdo wtyczki ZSR5-160-13/300 | | 1 | |
| 2 | Wtyczka szybkozłącza ZSR5-160-13/200 | | 1 | |
| 3 | Przewód giętki AB-10-2000-13/10 | BN-81/1903-01 | 1 | |
| 4 | Pierścień zacinający 16-10 | PN-65/M-73137 | 2 | |
| 5 | Nakrętka 16-10 | PN-65/M-73139 | 2 | |
| 6 | Przewód | 8255-644-900-060 | 1 | |
| 7 | Pierścień uszczelniający 13,3×2,4 | PN-60/M-86961 | 1 | |
| 8 | Korpus przyłączki 16-10 | PN-65/M-73140 | 1 | |
| 9* | Gniazdo wtyczki szybkozłącza | 46.590.520 | 1 | |
| 10* | Szybkozłącze | 46.590.520 | 1 | |

* — wykonanie dopuszczalne.

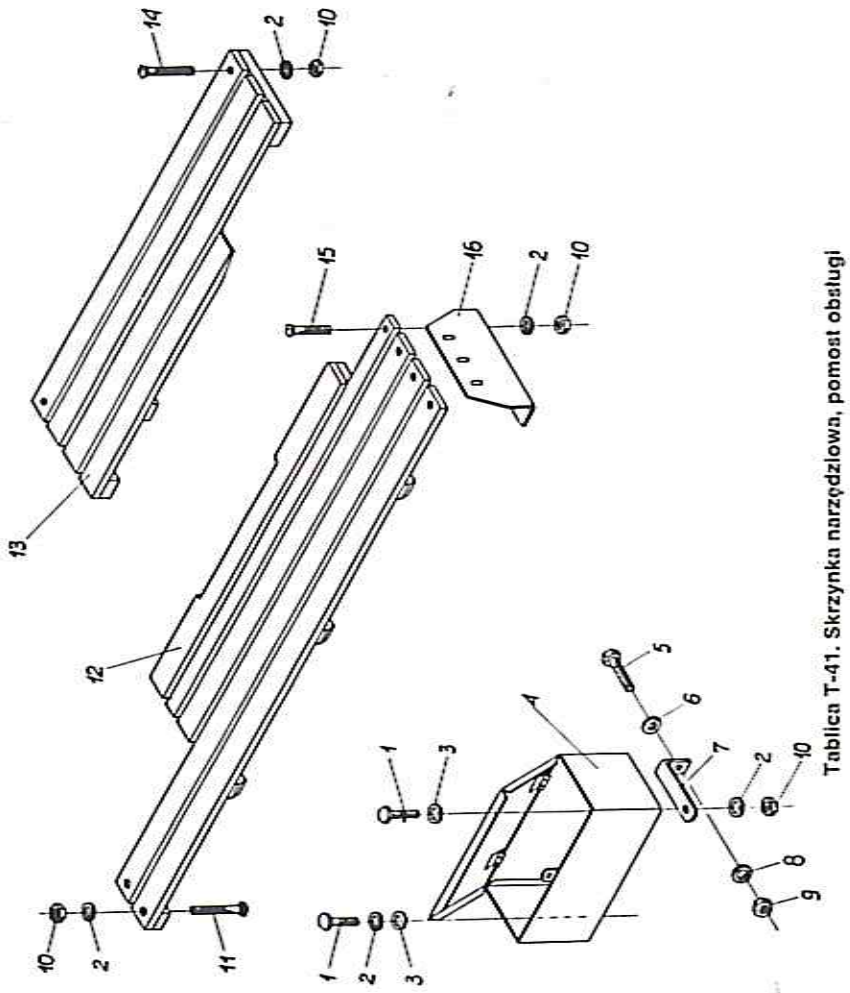


Tablica T-41. Skrzynka narzędziowa, pomost obsługi



## SKRZYNKA NARZĘDZIOWA, POMOST OBSŁUGI

Z644

Tablica T-41

| Nr poz. | Nazwa części | Symbol KTM lub nr normy | Liczba sztuk | Uwagi |
|---|---|---|---|---|
| 1 | 2 | 3 | 4 | 5 |
| 1 | Śruba M8×20-5.8-B Fe/Zn8 | PN-85/M-82105 | 2 | |
| 2 | Podkładka sprężysta 8,2 Fe/Zn8 | PN-77/M-82008 | 10 | |
| 3 | Podkładka 8,4 Fe/Zn8 | PN-78/M-82005 | 2 | |
| 4 | Skrzynka narzędziowa kompletna | 8255-642-980-019 | 1 | |
| 5 | Śruba M10×30-5.8-B Fe/Zn8 | PN-85/M-82105 | 1 | |
| 6 | Podkładka okrągła 10,5 Fe/Zn8 | PN-59/M-82030 | 1 | |
| 7 | Wspornik | 8255-644-980-024 | 1 | |
| 8 | Podkładka sprężysta 10,2 Fe/Zn8 | PN-77/M-82008 | 1 | |
| 9 | Nakrętka M10-5-B Fe/Zn8 | PN-86/M-82144 | 1 | |
| 10 | Nakrętka M8-5-B Fe/Zn8 | PN-86/M-82144 | 9 | |
| 11 | Śruba M8×80-4.8 Fe/Zn8 | PN-87/M-82406 | 2 | |
| 12 | Stopnica lewa | 8255-644-940-019 | 1 | |
| 13 | Stopnica prawa kompletna | 8255-644-940-088 | 1 | |
| 14 | Śruba M8×100-4.8 Fe/Zn8 | PN-76/M-82406 | 2 | |
| 15 | Śruba M8×45-4.8 Fe/Zn8 | PN-87/M-82406 | 4 | |
| 16 | Poprzeczka kątowa | 8255-644-940-047 | 1 | |
| kpl | Pomost obsługi (poz. 2, 10÷16) | 8255-644-940-090 | 1 | |

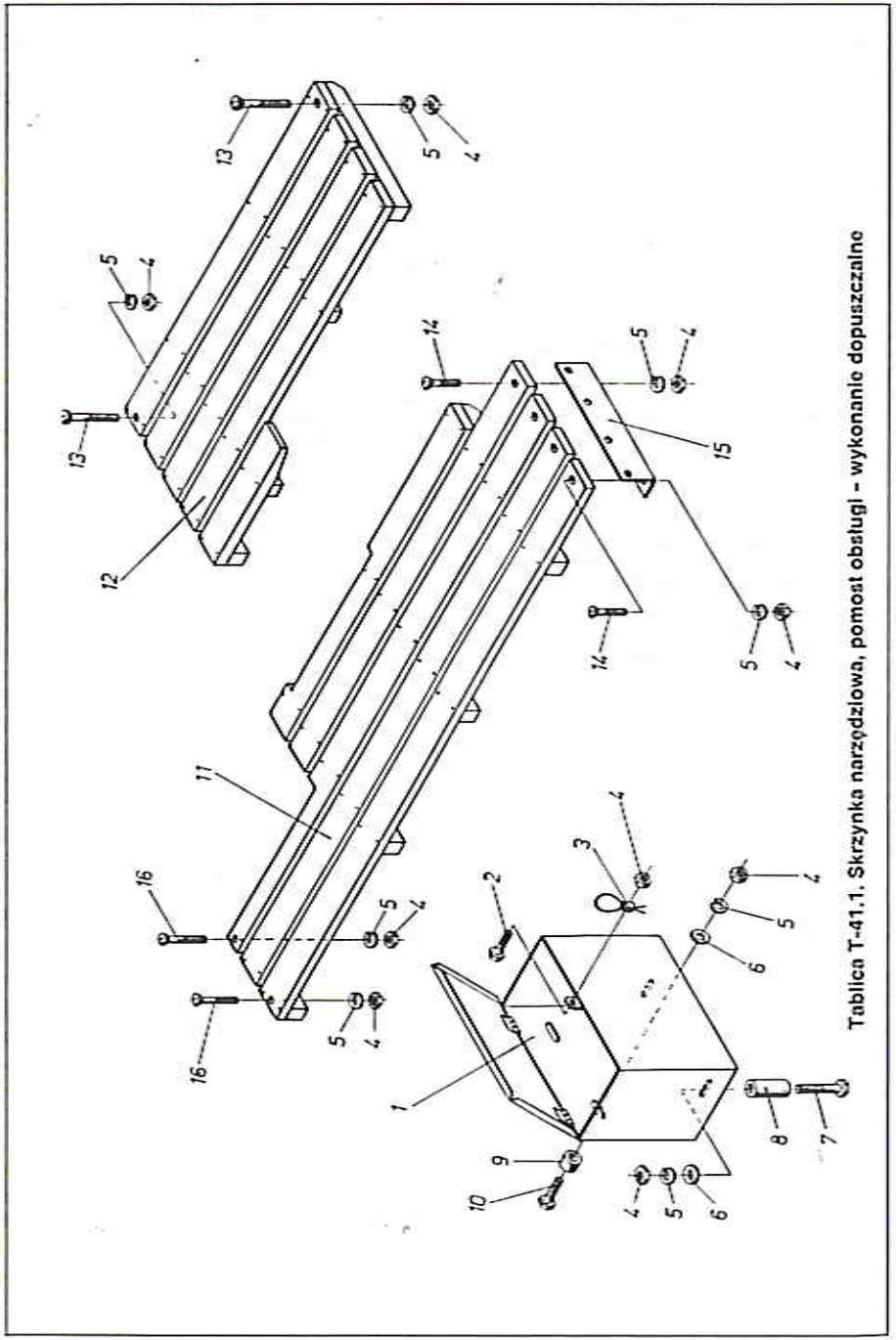


Tablica T-41.1. Skrzynka narzędziowa, pomost obsługi - wykonanie dopuszczalne



## SKRZYNKA NARZĘDZIOWA, POMOST OBSŁUGI
### WYKONANIE DOPUSZCZALNE

Z644

Tablica T-41.1

| Nr poz. | Nazwa części | Symbol KTM lub nr normy | Liczba sztuk | Uwagi |
|---|---|---|---|---|
| 1 | 2 | 3 | 4 | 5 |
| 1 | Skrzynka narzędziowa kompletna | 8255-642-980-019 | 1 | |
| 2 | Śruba M8×20-5.8-B Fe/Zn8 | PN-85/M-82105 | 1 | |
| 3 | Plomba 0589-51/11 | BN-76/8511-15 | 1 | |
| 4 | Nakrętka M8-5-B Fe/Zn8 | PN-86/M-82144 | 8 | |
| 5 | Podkładka sprężysta 8,2 Fe/Zn8 | PN-77/M-82008 | 11 | |
| 6 | Podkładka 8,4 Fe/Zn8 | PN-78/M-82005 | 3 | |
| 7 | Śruba M8×85-5.8-B Fe/Zn8 | PN-85/M-82101 | 1 | |
| 8 | Tuleja dystansowa | 8255-644-980-037 | 1 | |
| 9 | Tulejka | 8255-642-710-073 | 2 | |
| 10 | Śruba M8×25-5.8-B Fe/Zn8 | PN-85/M-82105 | 2 | |
| 11 | Stopnica lewa kompletna (łącznie z poz. 4, 5, 14, 15) | 8255-644-940-062 | 1 | |
| 12 | Stopnica prawa kompletna | 8255-644-940-050 | 1 | |
| 13 | Śruba M8×100-4.8 Fe/Zn8 | PN-76/M-82406 | 2 | |
| 14 | Śruba M8×45-4.8 Fe/Zn8 | PN-87/M-82406 | 4 | |
| 15 | Poprzeczka kątowa | 8255-644-940-075 | 1 | |
| 16 | Śruba M8×80-4.8 Fe/Zn8 | PN-76/M-82406 | 2 | |

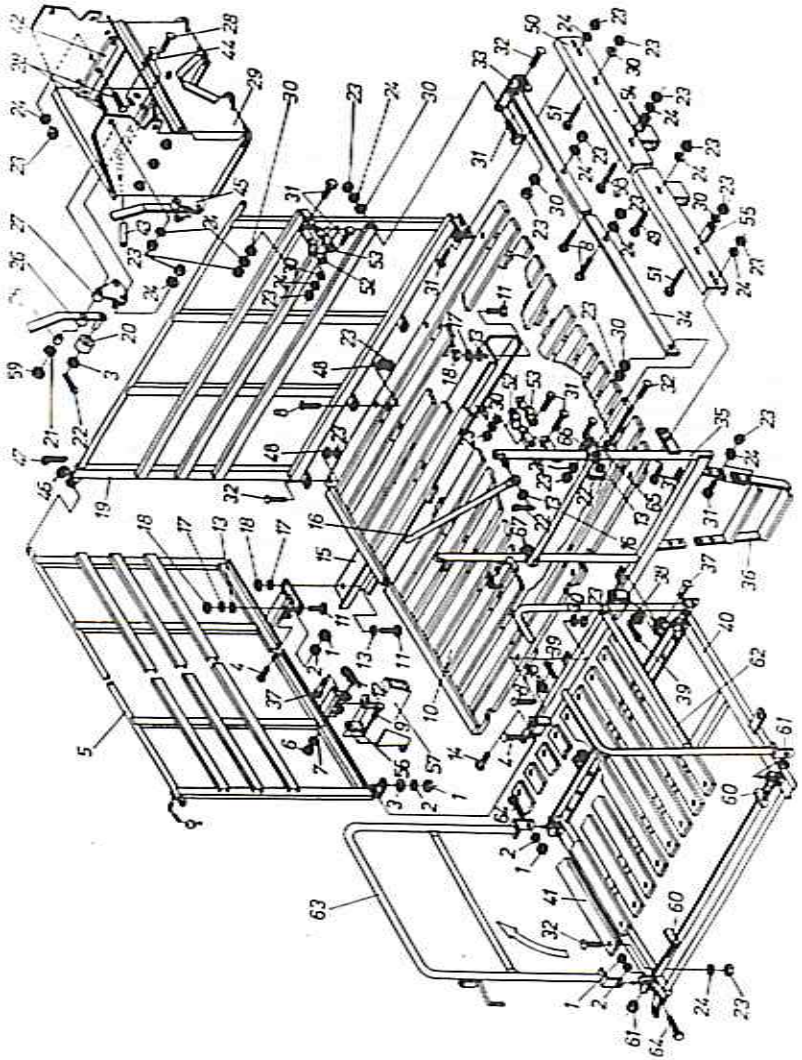

Tablica T-42. Platforma z workownicą — wyposażenie specjalne



## WYPOSAŻENIE SPECJALNE
## PLATFORMA Z WORKOWNICĄ

**Z644** **Tablica T-42**

| Nr poz. | Nazwa części | Symbol KTM lub nr normy | Liczba sztuk | Uwagi |
|---|---|---|---|---|
| 1 | 2 | 3 | 4 | 5 |
| 1 | Nakrętka M10-5-B Fe/Zn8 | PN-86/M-82144 | 4 | |
| 2 | Podkładka sprężysta 10,2 Fe/Zn8 | PN-77/M-82008 | 4 | |
| 3 | Podkładka 10,5 Fe/Zn8 | PN-78/M-82005 | 3 | |
| 4 | Śruba M10×35-4.8 Fe/Zn8 | PN-87/M-82406 | 2 | |
| 5 | Ściana czołowa kompletna | 8255-644-760-138 | 1 | |
| 6 | Nakrętka M16-5-B Fe/Zn8 | PN-86/M-82144 | 1 | |
| 7 | Podkładka sprężysta 16,3 Fe/Zn8 | PN-77/M-82008 | 1 | |
| 8 | Śruba M8×80-4.8 Fe/Zn8 | PN-87/M-82406 | 8 | |
| 9 | Śruba M16×40-5.8-B Fe/Zn8 | PN-85/M-82105 | 1 | |
| 10 | Podłoga kompletna | 8255-644-760-255 | 1 | |
| 11 | Śruba M12×40-5.8-B Fe/Zn8 | PN-85/M-82105 | 3 | |
| 12 | Zawleczka A71 Fe/Zn8m | 8289-899-004-043 | 1 | |
| 13 | Podkładka 13 Fe/Zn8 | PN-78/M-82005 | 5 | |
| 14 | Sworzeń | 8255-644-760-051 | 1 | |
| 15 | Osłona wału | 8255-644-760-153 | 1 | |
| 16 | Poprzeczka | 8255-644-000-010 | 2 | |
| 17 | Podkładka sprężysta 12,2 Fe/Zn8 | PN-77/M-82008 | 3 | |
| 18 | Nakrętka M12-5-B Fe/Zn8 | PN-86/M-82144 | 3 | |
| 19 | Ściana prawa kompletna | 8255-644-760-230 | 1 | |
| 20 | Rolka gumowa | 8255-644-630-505 | 2 | |
| 21 | Podkładka okrągła 8,5 Fe/Zn8 | PN-59/M-82030 | 2 | |
| 22 | Zawleczka S-Zn 3,2×20 | PN-76/M-82001 | 4 | |
| 23 | Nakrętka M8-5-B Fe/Zn8 | PN-86/M-82144 | 65 | |
| 24 | Podkładka sprężysta 8,2 Fe/Zn8 | PN-77/M-82008 | 56 | |
| 25 | Tulejka | 8255-643-580-263 | 2 | |
| 26 | Dźwignia kompletna | 8255-644-760-201 | 2 | |
| 27 | Zacisk | 8255-644-760-227 | 2 | |
| 28 | Śruba M8×25-4.8 Fe/Zn8 | PN-87/M-82406 | 14 | |
| 29 | Workownica kompletna | 8255-644-760-023 | 1 | |
| 30 | Podkładka 8,4 Fe/Zn8 | PN-78/M-82005 | 16 | |
| 31 | Śruba M8×25-5.8-B Fe/Zn8 | PN-85/M-82105 | 16 | |
| 32 | Śruba M8×45-4.8 Fe/Zn8 | PN-87/M-82406 | 21 | |
| 33 | Łącznik | 8255-644-760-049 | 1 | |
| 34 | Listwa ochronna | 8255-644-760-064 | 1 | |
| 35 | Belka kompletna | 8255-644-760-242 | 1 | |
| 36 | Drabinka | 8255-644-760-357 | 1 | |
| 37 | Sworzeń | 8255-644-130-079 | 2 | |
| 38 | Podkładka 17 Fe/Zn8 | PN-78/M-82005 | 2 | |
| 39 | Zawleczka S-Zn 5×28 | PN-76/M-82001 | 2 | |
| 40 | Ściana uchylna kompletna | 8255-644-760-125 | 1 | |
| 41 | Listwa | 8255-644-760-112 | 9 | |
| 42 | Daszek | 8255-644-760-181 | 2 | |

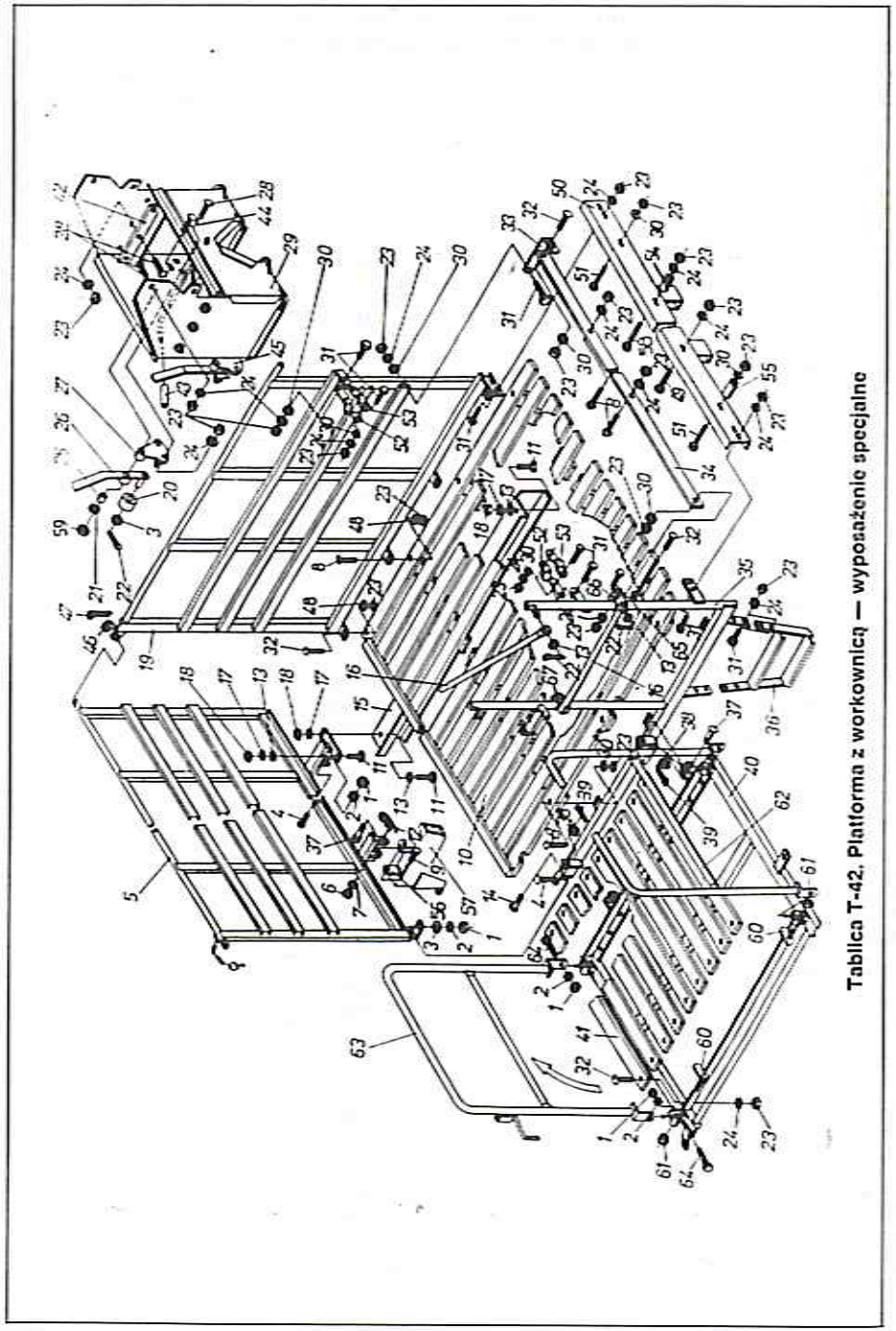

Tablica T-42. Platforma z workownicą — wyposażenie specjalne





| 1 | 2 | 3 | 4 | 5 |
|---|---|---|---|---|
| 43 | Osłona | 8255-644-760-140 | 1 | |
| 44 | Śruba M8×40-4.8 Fe/Zn8 | PN-87/M-82406 | 2 | |
| 45 | Zaciskacz worka kompletny (poz. 3, 20÷22, 25÷28, 59) | 8255-644-760-194 | 2 | |
| 46 | Podkładka 31 Fe/Zn8 | PN-78/M-82005 | 1 | |
| 47 | Zawleczka S-Zn 5×40 | PN-76/M-82001 | 1 | |
| 48 | Podkładka A9 Fe/Zn8 | PN-79/M-82019 | 4 | |
| 49 | Śruba M8×60-5.8-B Fe/Zn8 | PN-85/M-82101 | 1 | |
| 50 | Kształtownik kompletny | 8255-644-760-283 | 1 | |
| 51 | Śruba M8×50-5.8-B Fe/Zn8 | PN-85/M-82101 | 2 | |
| 52 | Łącznik | 8255-644-760-268 | 2 | |
| 53 | Uchwyt | 8255-644-760-270 | 2 | |
| 54 | Tuleja | 8255-644-760-420 | 1 | |
| 55 | Tuleja | 8255-644-760-433 | 1 | |
| 56 | Płytka widełek | 090.01.010.18 | 1[1]) | |
| 57 | Rama główna | | | |
| 58 | Śruba M8×80-5.8-B Fe/Zn8 | PN-85/M-82101 | 1 | |
| 59 | Nakrętka samozabezpieczająca M8-5-B Fe/Zn8 | PN-85/M-82175 | 2 | |
| 60 | Zatrzask kompletny | 8255-644-760-385 | 2 | |
| 61 | Nakrętka samozabezpieczająca M10-5-B Fe/Zn8 | PN-85/M-82175 | 2 | |
| 62 | Bariera kompletna | 8255-644-760-360 | 1 | |
| 63 | Bariera przednia kompletna | 8255-644-760-372 | 1 | |
| 64 | Śruba M10×40-5.8-B Fe/Zn8 | PN-85/M-82105 | 2 | |
| 65 | Śruba M8×55-5.8-B Fe/Zn8 | PN-85/M-82101 | 2 | |
| 66 | Uchwyt | 8255-644-760-405 | 1 | |
| 67 | Zaczep kompletny | 8255-644-760-398 | 1 | |
| kpl | Workownica (poz. 3, 20÷22, 25÷28, 42÷45, 59) | 8255-644-760-010 | 1 | |
| kpl | Ściana uchylna (poz. 1, 2, 23, 24, 40, 41, 60÷64) | 8255-644-760-418 | 1 | |
| kpl | Platforma z workownicą (poz. 1÷55, 58÷67) | 8255-644-760-296 | 1 | |

[1]) płytka widełek (poz. 56) spawana jest do ramy głównej (poz. 57) w czasie montażu platformy przez Użytkownika.

UWAGA! Części złączne poz. 1÷4, 6÷9, 11÷14, 17, 18, 23, 24, 28, 30÷32, 38, 39, 44, 46÷49, 51, 58, 59, 61, 64, 65 są umieszczone w woreczku z folii.
Pozostałe części złączne zamontowane są do elementów platformy.

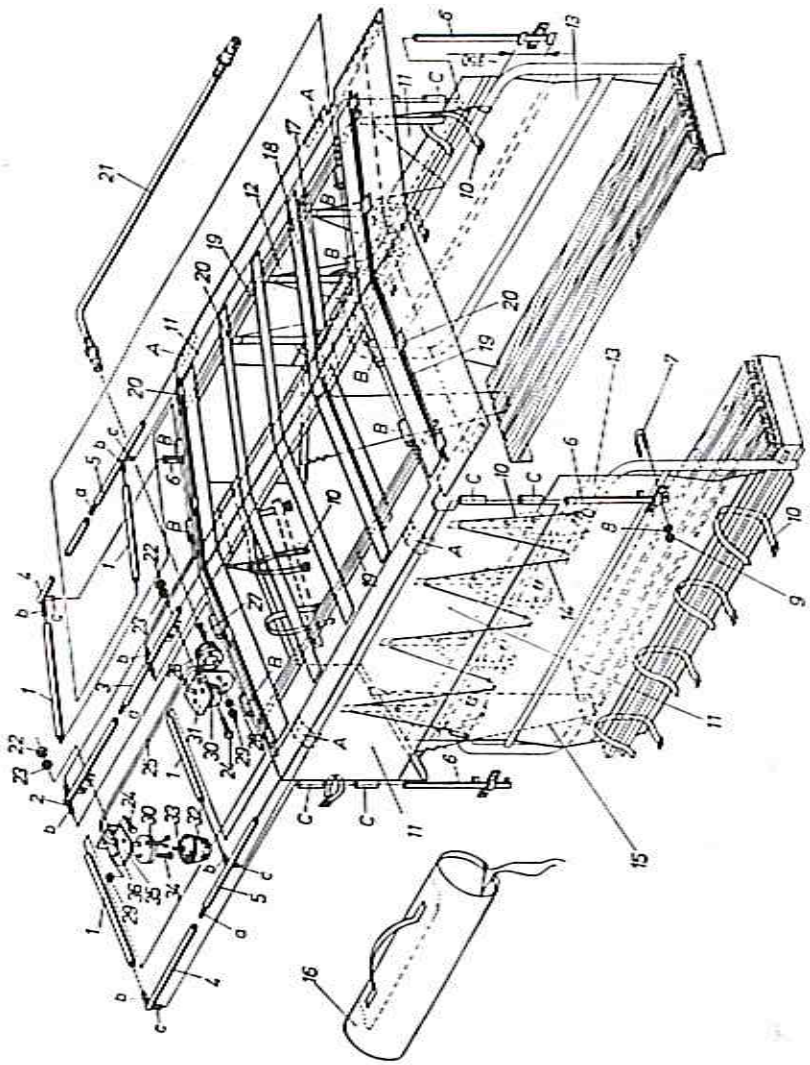

Tablica T-44. Dach — osłona kpl. z ramą — wyposażenie specjalne



## WYPOSAŻENIE SPECJALNE
## DACH — OSŁONA KPL. Z RAMĄ
## OŚWIETLENIE DACHU

Z644

Tablica T-44

| Nr poz. | Nazwa części | Symbol KTM lub nr normy | Liczba sztuk | Uwagi |
|---|---|---|---|---|
| 1 | 2 | 3 | 4 | 5 |
| 1 | Rozpora | 8255-644-850-050 | 4 | |
| 2 | Rura górna tylna kompletna | 8255-644-850-063 | 1 | |
| 3 | Rura górna przednia kompletna | 8255-644-850-076 | 1 | |
| 4 | Rura boczna tylna kompletna | 8255-644-850-089 | 2 | |
| 5 | Rura boczna przednia kompletna | 8255-644-850-091 | 2 | |
| 6 | Rura pionowa kompletna | 8255-644-850-109 | 4 | |
| 7 | Jarzmo M8×46×85-5.6 | BN-74/1902-01 | 4 | |
| 8 | Podkładka sprężysta 8,2 Fe/Zn8 | PN-77/M-82008 | 8 | |
| 9 | Nakrętka M8-5-B Fe/Zn8 | PN-86/M-82144 | 8 | |
| kpl | Rama (poz. 1÷9) | 8255-644-850-165 | 1 | |
| 10 | Pasek ściągający | 8255-644-850-047 | 21 | |
| 11 | Zasłona kompletna (łącznie z poz. 17÷20) | 8255-644-850-111 | 1 | |
| 12 | Okno | 8255-644-850-124 | 1+1 | 1) |
| 13 | Zasłona boczna kompletna | 8255-644-850-035 | 2 | |
| 14 | Linka pleciona L=8000 mm | 8255-644-850-010 | 2 | |
| 15 | Linka pleciona L=2500 mm | 8255-644-850-180 | 2 | |
| kpl | Osłona kpl (poz. 10, 11, 13, 14, 15) | 8255-644-850-178 | 1 | |
| 16 | Pokrowiec | 8255-644-850-137 | 1 | |
| kpl | Dach-osłona kpl. z ramą (poz. 1÷16) | 8255-644-850-152 | 1 | |
| 17 | Pas dolny | | | |
| 18 | Pas górny | | | |
| 19 | Pasek boczny (zabezpieczający okno) | | | |
| 20 | Szlufka | | | |
| 21 | Przewód połączeniowy | 8255-645-170-095 | 1 | *) |
| 22 | Nakrętka M6-5-B Fe/Zn8 | PN-86/M-82144 | 4 | |
| 23 | Podkładka sprężysta 6,1 Fe/Zn8 | PN-77/M-82008 | 4 | |
| 24 | Śruba M6×16-5.8-B Fe/Zn8 | PN-85/M-82105 | 4 | |
| 25 | Wiązka przewodów | 8255-644-170-364 | 1 | |
| 26 | Gniazdo złącza wtyczkowego 12N | PN-83/S-76055 | 1 | |
| 27 | Wkręt M5×35-5.8-B Fe/Zn8 | PN-85/M-82207 | 3 | |
| 28 | Podkładka sprężysta 5,1 Fe/Zn8 | PN-77/M-82008 | 3 | |
| 29 | Nakrętka M5-5-B Fe/Zn8 | PN-86/M-82144 | 7 | |
| 30 | Lampa przednia pozycyjna (łącznie z poz. 29, 32÷34) | 1135-411-043-209 | 2 | |
| 31 | Wspornik | 8255-644-170-351 | 1 | |
| 32 | Klosz | 1362-516-252-401 | 2 | |
| 33 | Żarówka R19/5-12V 5W BA 15s/19 | PN-78/E-85101 | 2 | |
| 34 | Śruba M5×16-5.8-B Fe/Zn8 | PN-85/M-82105 | 4 | |
| 35 | Podstawa lampy | 8255-614-200-062 | 1 | |
| 36 | Przelotka A6×2,5 | BN-75/M-3688-01 | 2 | |

UWAGA! Poz. 17-20 wprowadzone zostały wyłącznie z uwagi na opis zakładania okna z folii poz. 12.
1) — 1 szt. okna dodawana jest jako część zapasowa.
*) — Przewód połączeniowy występuje w tablicy T-3A, poz. 18 katalogu części.

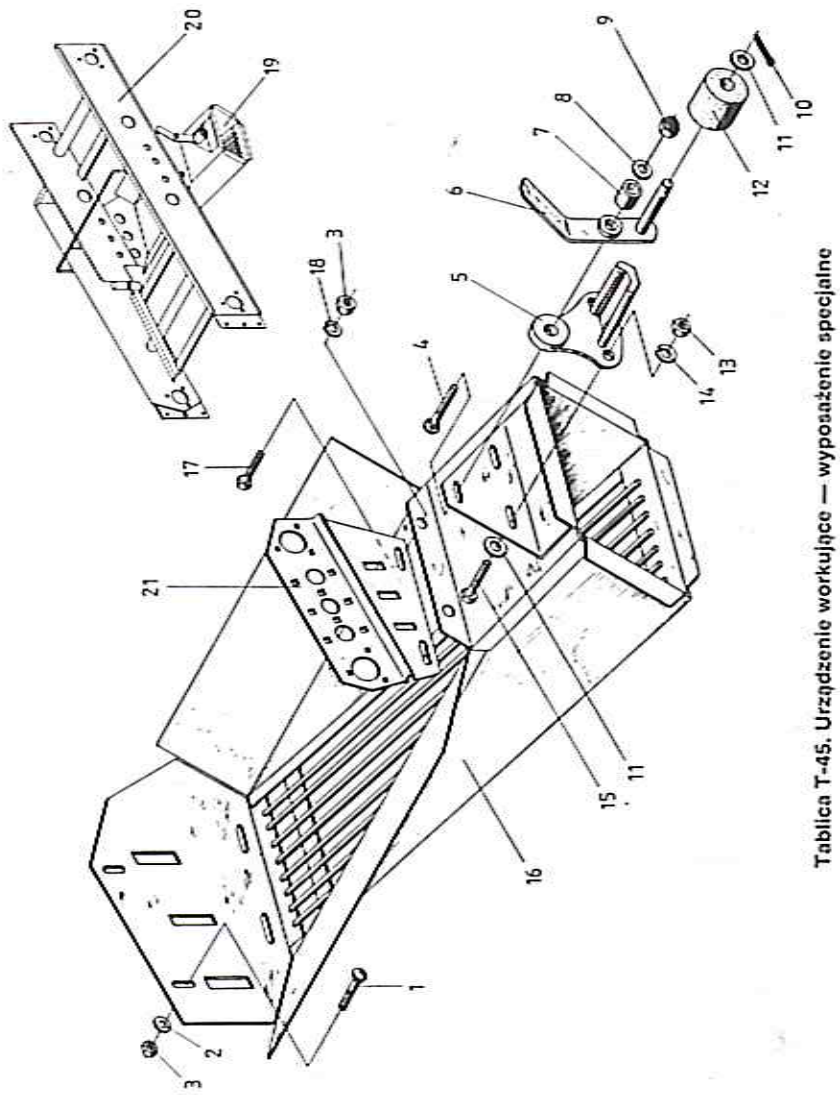


Tablica T-45. Urządzenie workujące — wyposażenie specjalne



## WYPOSAŻENIE SPECJALNE
## URZĄDZENIE WORKUJĄCE

Z644

Tablica T-45

| Nr poz. | Nazwa części | Symbol KTM lub nr normy | Liczba sztuk | Uwagi |
|---|---|---|---|---|
| 1 | 2 | 3 | 4 | 5 |
| 1 | Śruba M8×20-4.8 Fe/Zn8 | PN-87/M-82406 | 2 | |
| 2 | Podkładka 8,4 Fe/Zn8 | PN-78/M-82005 | 2 | |
| 3 | Nakrętka M8-5-B Fe/Zn8 | PN-86/M-82144 | 4 | |
| 4 | Śruba M8×40-4.8 Fe/Zn8 | PN-87/M-82406 | 1 | |
| 5 | Zacisk | 8255-644-760-227 | 1 | |
| 6 | Dźwignia kompletna | 8255-644-760-201 | 1 | |
| 7 | Tulejka | 8255-643-580-263 | 1 | |
| 8 | Podkładka okrągła 8,5 Fe/Zn8 | PN-59/M-82030 | 1 | |
| 9 | Nakrętka samozabezpieczająca M8-5-B Fe/Zn8 | PN-85/M-82175 | 1 | |
| 10 | Zawleczka S-Zn 3,2×20 | PN-76/M-82001 | 1 | |
| 11 | Podkładka 10,5 Fe/Zn8 | PN-78/M-82005 | 3 | |
| 12 | Rolka gumowa | 8255-644-630-505 | 1 | |
| 13 | Nakrętka M10-5-B Fe/Zn8 | PN-86/M-82144 | 2 | |
| 14 | Podkładka sprężysta 10,2 Fe/Zn8 | PN-77/M-82008 | 2 | |
| 15 | Śruba M10×25-5.8-B Fe/Zn8 | PN-85/M-82105 | 2 | |
| kpl | Zaciskacz worka kompletny (poz. 4÷15) | 8255-644-760-194 | 1 | |
| 16 | Urządzenie workujące kompletne | 8255-644-631-137 | 1 | |
| 17 | Śruba M8×16-5.8-B Fe/Zn8 | PN-85/M-82105 | 2 | |
| 18 | Podkładka sprężysta 8,2 Fe/Zn8 | PN-77/M-82008 | 2 | |
| 19 | Urządzenie workujące | | — | |
| 20 | Stół przebierczy | | — | |
| 21 | Blacha wzmacniająca | 8255-644-630-238 | — | [1] |

[1] — blacha wzmacniająca występuje w tablicy T-30, poz. 25*.

## SKOROWIDZ NUMERYCZNY CZĘŚCI KOMBAJNU Z644

| Symbol KTM | Nazwa części | Tabl. | Poz. w tabl. | Liczba sztuk |
|---|---|---|---|---|
| 1 | 2 | 3 | 4 | 5 |
| | Korpus - część górna | T-10 | 14 | 1 |
| | Korpus - część dolna | T-10 | 15 | 1 |
| | Korpus przystawki - cz. przednia | T-11 | 9 | 1 |
| | Korpus przystawki - cz. tylna | T-11 | 10 | 1 |
| | Pas odsiewacza p=40 mm | T-13 | 11 | 2 |
| | Pas odsiewacza | T-13.1 | 1 | 2 |
| | Pas przenośnika | T-22 | 6 | 2 |
| | Pas przenośnika | T-22.1 | 1 | 2 |
| | Pas środkowy | T-22 | 7 | 1 |
| | Pas środkowy | T-22.1 | 2 | 1 |
| | Pas taśmy palcowej | T-29 | 1 | 2 |
| | Pas taśmy palcowej | T-29.1 | 1 | 1 |
| 090.01.010.18 | Płytka widełek | T-42 | 56 | 1 |
| 0901.0.6.000 c | Przegub kulowy | T-21 | 29 | 1 |
| 2804.07.682 | Półobręcz zewnętrzna 9,00×15 | T-2 | 31* | 2 |
| 2804.07.682 | Półobręcz zewnętrzna 9,00×15 | T-2.1 | 31* | 2 |
| 2804.07.692 | Półobręcz wewnętrzna 9,00×15 | T-2 | 32* | 2 |
| 2804.07.692 | Półobręcz wewnętrzna 9,00×15 | T-2.1 | 32* | 2 |
| 0876-331-212-486 | Cylinder hydrauliczny nurnik. CNsE 40/160z | T-6 | 70 | 1 |
| 1135-411-043-209 | Lampa przednia pozyc. (E92D/I) | T-3.A | 11 | 2 |
| 1135-411-043-209 | Lampa przednia pozyc. (E92D/I) | T-44 | 30 | 2 |
| 1135-411-065-105 | Lampa tylna zespolona | T-3.B | 21 | 2 |
| 1135-411-065-105 | Lampa tylna zespolona | T-3.B.1 | 21 | 2 |
| 1362-516-252-401 | Klosz (E92D/I) | T-3.A | 17 | 2 |
| 1362-516-252-401 | Klosz (E92D/I) | T-44 | 32 | 2 |
| 1362-516-254-607 | Klosz kompletny | T-3.B | 20 | 2 |
| 1362-516-254-607 | Klosz kompletny | T-3.B.1 | 20 | 2 |
| 8222-213-020-381 | Okładzina | T-2.1 | 18 | 4 |
| 8222-213-020-394 | Sprężyna | T-2.1 | 21 | 4 |
| 8222-213-150-050 | Pokrywa piasty koła | T-2.1 | 27 | 2 |
| 8245-003-040-084 | Krzyżak | T-9 | 20 | 2 |
| 8245-003-040-120 | Miseczka uszczelniająca | T-9 | 16 | 8 |
| 8245-003-040-132 | Uszczelka | T-9 | 17 | 8 |
| 8253-223-870-108 | Uchwyt | T-16 | 42 | 1 |
| 8255-321-080-040 | Śruba regulacyjna | T-5 | 18 | 1 |
| 8255-321-100-011 | Przenośne urządzenie świetlne lewe | T-3.B.1 | kpl | 1 |
| 8255-321-100-024 | Przenośne urządzenie świetlne prawe | T-3.B.1 | kpl | 1 |
| 8255-321-100-030 | Tablica tylna prawa | T-3.B.1 | 24 | 1 |
| 8255-321-100-042 | Tablica tylna lewa | T-3.B.1 | 25 | 1 |
| 8255-609-000-713 | Podkładka | T-5 | 19 | 1 |
| 8255-609-001-373 | Przewód połączeniowy kompletny | T-3.A | 18 | 1 |

| 1 | 2 | 3 | 4 | 5 |
|---|---|---|---|---|
| 8255-609-090-027 | Pierścień filcowy | T-27 | 56 | 2 |
| 8255-609-100-240 | Podkładka regulacyjna | T-28 | 21 | 0÷3 |
| 8255-609-110-031 | Pierścień filcowy | T-15 | 34 | 2 |
| 8255-610-240-044 | Miseczka | T-13.1 | 24 | 2 |
| 8255-614-110-315 | Tuleja dystansowa | T-28 | 11 | 1 |
| 8255-614-200-062 | Podstawa lampy | T-44 | 35 | 1 |
| 8255-614-410-139 | Czop krótki | T-13.1 | 25 | 2 |
| 8255-614-410-141 | Tuleja | T-13.1 | 30 | 2 |
| 8255-614-410-154 | Tulejka | T-13.1 | 27 | 4 |
| 8255-614-410-167 | Uszczelka | T-13.1 | 28 | 2 |
| 8255-614-410-170 | Miseczka | T-13.1 | 29 | 2 |
| 8255-614-510-294 | Zacisk | T-22 | 10 | 160 |
| 8255-614-510-294 | Zacisk | T-22.1 | 3 | 160 |
| 8255-614-510-330 | Płaskownik wzmacniający | T-16 | 29 | 1 |
| 8255-614-600-135 | Oś | T-27 | 57 | 1 |
| 8255-614-600-280 | Osłona osi | T-27 | 58 | 1 |
| 8255-625-300-018 | Osłona łożyska | T-10 | 46 | 1 |
| 8255-625-420-170 | Rolka kompletna | T-12.1 | 2 | 2 |
| 8255-625-420-170 | Rolka kompletna | T-14.1 | 3 | 2 |
| 8255-625-420-182 | Rolka | T-12.1 | 3 | 2 |
| 8255-625-420-182 | Rolka | T-14.1 | 29 | 2 |
| 8255-625-420-195 | Pierścień uszczelniający | T-12.1 | 7 | 2 |
| 8255-625-420-195 | Pierścień uszczelniający | T-14.1 | 25 | 2 |
| 8255-625-420-202 | Oś rolki | T-12.1 | 6 | 2 |
| 8255-625-420-202 | Oś rolki | T-14.1 | 26 | 2 |
| 8255-642-040-051 | Piasta | T-2 | 14 | 2 |
| 8255-642-150-031 | Rura podpory kompletna | T-5 | 17 | 1 |
| 8255-642-170-053 | Przewód połączeniowy kompletny | T-3.B | 1 | 1 |
| 8255-642-170-053 | Przewód połączeniowy kompletny | T-3.B.1 | 1 | 1 |
| 8255-642-210-010 | Rolka | T-6 | 56 | 2 |
| 8255-642-210-023 | Tulejka | T-6 | 51 | 4 |
| 8255-642-210-023 | Tulejka | T-7 | 21 | 2 |
| 8255-642-210-051 | Pałąk kompletny | T-6 | 60 | 1 |
| 8255-642-630-454 | Pokrętło kompletne | T-3.B | 12 | 2 |
| 8255-642-630-454 | Pokrętło kompletne | T-3.B.1 | 12 | 2 |
| 8255-642-710-073 | Tulejka | T-41.1 | 9 | 2 |
| 8255-642-980-019 | Skrzynka narzędziowa kompl. | T-41 | 4 | 1 |
| 8255-642-980-019 | Skrzynka narzędziowa kompl. | T-41.1 | 1 | 1 |
| 8255-643-150-114 | Korba kompletna | T-5 | 22 | 1 |
| 8255-643-170-149 | Osłona | T-3.C | 11 | 2 |
| 8255-643-380-011 | Wstrząsacz eliptyczny | T-13.1 | 31 | 2 |
| 8255-643-380-024 | Koło napędowe | T-13.1 | 17 | 2 |
| 8255-643-380-037 | Piasta | T-13.1 | 18 | 2 |
| 8255-643-380-052 | Wstrząsacz eliptyczny kompl. | T-13.1 | 13 | 2 |



| 1 | 2 | 3 | 4 | 5 |
|---|---|---|---|---|
| 8255-643-380-078 | Skrobak lewy kompletny | T-14.1 | 10 | 1 |
| 8255-643-380-080 | Skrobak prawy kompletny | T-14.1 | 4 | 1 |
| 8255-643-380-093 | Koło napędowe | T-13.1 | kpl | 2 |
| 8255-643-580-263 | Tulejka | T-42 | 25 | 2 |
| 8255-643-580-263 | Tulejka | T-45 | 7 | 1 |
| 8255-643-980-030 | Półzamek środkowy p=44 mm | T-13.1 | 9 | 2 |
| 8255-643-980-043 | Półzamek boczny p=44 mm | T-13.1 | 8 | 2 |
| 8255-644-000-010 | Poprzeczka | T-42 | 16 | 2 |
| 8255-644-010-047 | Rama główna | T-1 | 1 | 1 |
| 8255-644-010-050 | Rama główna | T-1 | 1.1 | 1 |
| 8255-644-013-037 | Linka zabezpieczająca | T-1 | 12 | 2 |
| 8255-644-060-010 | Koło kompletne | T-2 | 37 | 2 |
| 8255-644-060-022 | Oś kompletna | T-2 | 11 | 2 |
| 8255-644-060-035 | Podkładka pośrednia | T-2 | 39 | 2 |
| 8255-644-060-048 | Pierścień filcowy | T-2 | 40 | 2 |
| 8255-644-060-050 | Podkładka zamykająca | T-2 | 41 | 2 |
| 8255-644-060-089 | Oś z piastą | T-2 | kpl | 2 |
| 8255-644-080-248 | Nakrętka koronowa | T-2 | 2 | 2 |
| 8255-644-080-248 | Nakrętka koronowa | T-2.1 | 2 | 2 |
| 8255-644-100-018 | Wąż długi kompletny | T-4 | kpl | 1 |
| 8255-644-100-020 | Wąż długi | T-4 | 7 | 1 |
| 8255-644-100-074 | Wieszak kompletny | T-4 | 13 | 2 |
| 8255-644-100-107 | Przewód giętki krótki kompl. | T-4 | kpl | 1 |
| 8255-644-100-110 | Wąż krótki | T-4 | 22 | 1 |
| 8255-644-100-122 | Przewód 2 | T-4 | 14 | 1 |
| 8255-644-100-211 | Przewód | T-4 | 9 | 1 |
| 8255-644-130-012 | Sworzeń dyszla kompletny | T-5 | 4 | 1 |
| 8255-644-130-025 | Mechanizm przestawiania dyszla | T-5 | kpl | 1 |
| 8255-644-130-038 | Nakrętka mechanizmu przestaw. | T-5 | 9 | 1 |
| 8255-644-130-040 | Śruba mechanizmu przest. kpl | T-5 | 11 | 1 |
| 8255-644-130-053 | Prowadnica kompletna | T-5 | 12 | 1 |
| 8255-644-130-066 | Korba kompletna | T-5 | 13 | 1 |
| 8255-644-130-079 | Sworzeń | T-5 | 7 | 2 |
| 8255-644-130-079 | Sworzeń | T-6 | 66 | 2 |
| 8255-644-130-079 | Sworzeń | T-42 | 37 | 2 |
| 8255-644-150-021 | Przetyczka kompletna | T-5 | 28* | 1 |
| 8255-644-150-034 | Belka zaczepu | T-5 | 27* | 1 |
| 8255-644-150-050 | Dyszel kompletny | T-5 | 25 | 1 |
| 8255-644-150-062 | Podpora kompletna | T-5 | kpl | 1 |
| 8255-644-150-075 | Rura zewnętrzna kompletna | T-5 | 21 | 1 |
| 8255-644-170-016 | Wieszak kompletny | T-3.B | 15 | 1 |
| 8255-644-170-016 | Wieszak kompletny | T-3.B.1 | 15 | 1 |
| 8255-644-170-028 | Sprężyna naciskowa | T-3.A | 15 | 2 |
| 8255-644-170-221 | Wiązka przewodów | T-3.A | 4 | 1 |
| 8255-644-170-234 | Urządz. świetlne przednie lewe | T-3.A | kpl | 1 |

| 1 | 2 | 3 | 4 | 5 |
|---|---|---|---|---|
| 8255-644-170-250 | Wiązka przewodów | T-3.A | 20 | 1 |
| 8255-644-170-262 | Urządz. świetlne przed. prawe | T-3.A | kpl | 1 |
| 8255-644-170-288 | Wiązka przewodów | T-3.A | 13 | 1 |
| 8255-644-170-308 | Wspornik lewy | T-3.B | 23 | 1 |
| 8255-644-170-323 | Wspornik prawy | T-3.B | 13 | 1 |
| 8255-644-170-336 | Wieszak lewy kompletny | T-3.A | 19 | 1 |
| 8255-644-170-349 | Wieszak prawy kompletny | T-3.A | 9 | 1 |
| 8255-644-170-351 | Wspornik | T-44 | 31 | 1 |
| 8255-644-170-364 | Wiązka przewodów | T-44 | 25 | 1 |
| 8255-644-170-380 | Wiązka przewodów | T-3.C | 10 | 1 |
| 8255-644-170-392 | Przewód | T-3.C | 3 | 1 |
| 8255-644-170-400 | Blacha lewa | T-3.A | 22 | 1 |
| 8255-644-170-412 | Blacha prawa | T-3.A | 23 | 1 |
| 8255-644-170-440 | Wspornik lewy | T-3.B.1 | 23 | 1 |
| 8255-644-170-453 | Wspornik prawy | T-3.B.1 | 13 | 1 |
| 8255-644-210-013 | Ściana boczna prawa kompletna | T-6 | 1 | 1 |
| 8255-644-210-026 | Ściana boczna lewa kompletna | T-6 | 27 | 1 |
| 8255-644-210-041 | Poprzeczka | T-6 | 26 | 1 |
| 8255-644-210-102 | Widełki siłownika | T-6 | 69 | 1 |
| 8255-644-210-115 | Przetyczka zabezpieczająca | T-6 | kpl | 1 |
| 8255-644-210-128 | Tarcza ochronna | T-6 | 28 | 2 |
| 8255-644-210-130 | Skrobak lewy kompletny | T-6 | kpl | 1 |
| 8255-644-210-143 | Skrobak prawy kompletny | T-6 | kpl | 1 |
| 8255-644-210-156 | Rolka zwrotna kompletna | T-6 | 29 | 2 |
| 8255-644-210-169 | Rolka nośna kompletna | T-6 | 21 | 2 |
| 8255-644-210-169 | Rolka nośna kompletna | T-14 | 10 | 2 |
| 8255-644-210-169 | Rolka nośna kompletna | T-14.1 | 24 | 2 |
| 8255-644-210-169 | Rolka nośna kompletna | T-16 | kpl | 2 |
| 8255-644-210-171 | Rolka nośna odsiewacza | T-6 | 18 | 2 |
| 8255-644-210-171 | Rolka nośna odsiewacza | T-14 | 12 | 2 |
| 8255-644-210-197 | Nakładka zgarniająca | T-6 | 39 | 2 |
| 8255-644-210-197 | Nakładka zgarniająca | T-19 | 6 | 2 |
| 8255-644-210-204 | Zgarniacz lewy | T-6 | 44 | 1 |
| 8255-644-210-217 | Zgarniacz prawy | T-6 | 38 | 1 |
| 8255-644-210-245 | Rolka zwrotna | T-6 | 34 | 2 |
| 8255-644-210-258 | Rolka nośna | T-6 | 22 | 2 |
| 8255-644-210-258 | Rolka nośna | T-14 | 19 | 2 |
| 8255-644-210-258 | Rolka nośna | T-14.1 | 18 | 2 |
| 8255-644-210-258 | Rolka nośna | T-16 | 3 | 2 |
| 8255-644-210-260 | Zaślepka | T-6 | 17 | 4 |
| 8255-644-210-260 | Zaślepka | T-9 | 12 | 1 |
| 8255-644-210-260 | Zaślepka | T-14 | 13 | 4 |
| 8255-644-210-260 | Zaślepka | T-14.1 | 23 | 2 |
| 8255-644-210-260 | Zaślepka | T-16 | 8 | 2 |
| 8255-644-210-260 | Zaślepka | T-23 | 25 | 1 |
| 8255-644-210-260 | Zaślepka | T-27 | 1 | 2 |
| 8255-644-210-273 | Tuleja dystansowa | T-6 | 14 | 4 |
| 8255-644-210-273 | Tuleja dystansowa | T-14 | 17 | 4 |



| 1 | 2 | 3 | 4 | 5 |
|---|---|---|---|---|
| 8255-644-210-273 | Tuleja dystansowa | T-14.1 | 20 | 2 |
| 8255-644-210-273 | Tuleja dystansowa | T-16 | 5 | 2 |
| 8255-644-210-273 | Tuleja dystansowa | T-27 | 5 | 2 |
| 8255-644-210-286 | Rolka nośna ogumiona | T-6 | 12 | 2 |
| 8255-644-210-286 | Rolka nośna ogumiona | T-14 | 20 | 2 |
| 8255-644-210-299 | Oś rolki nośnej | T-6 | 10 | 4 |
| 8255-644-210-299 | Oś rolki nośnej | T-14 | 21 | 4 |
| 8255-644-210-299 | Oś rolki nośnej | T-14.1 | 16 | 2 |
| 8255-644-210-299 | Oś rolki nośnej | T-16 | 1 | 2 |
| 8255-644-210-299 | Oś rolki nośnej | T-27 | 7 | 2 |
| 8255-644-210-306 | Podkładka pośrednia | T-6 | 9 | 4 |
| 8255-644-210-306 | Podkładka pośrednia | T-14 | 22 | 4 |
| 8255-644-210-306 | Podkładka pośrednia | T-14.1 | 15 | 2 |
| 8255-644-210-306 | Podkładka pośrednia | T-16 | 9 | 2 |
| 8255-644-210-306 | Podkładka pośrednia | T-27 | 8 | 2 |
| 8255-644-210-306 | Podkładka pośrednia | T-28 | 20 | 0÷1 |
| 8255-644-210-319 | Pierścień filcowy | T-6 | 8 | 4 |
| 8255-644-210-319 | Pierścień filcowy | T-14 | 11 | 4 |
| 8255-644-210-319 | Pierścień filcowy | T-14.1 | 14 | 2 |
| 8255-644-210-319 | Pierścień filcowy | T-16 | 10 | 2 |
| 8255-644-210-319 | Pierścień filcowy | T-27 | 9 | 2 |
| 8255-644-210-321 | Pierścień zamykający | T-6 | 7 | 4 |
| 8255-644-210-321 | Pierścień zamykający | T-14 | 3 | 4 |
| 8255-644-210-321 | Pierścień zamykający | T-14.1 | 13 | 2 |
| 8255-644-210-321 | Pierścień zamykający | T-16 | 11 | 2 |
| 8255-644-210-321 | Pierścień zamykający | T-27 | 10 | 2 |
| 8255-644-210-334 | Uszczelnienie labiryntowe Z006 | T-6 | 30 | 6 |
| 8255-644-210-334 | Uszczelnienie labiryntowe Z006 | T-13 | 17 | 6 |
| 8255-644-210-347 | Oś rolki | T-6 | 31 | 2 |
| 8255-644-210-347 | Oś rolki | T-13 | 16 | 2 |
| 8255-644-210-350 | Rura dystansowa | T-6 | 36 | 2 |
| 8255-644-210-350 | Rura dystansowa | T-13 | 12 | 2 |
| 8255-644-210-362 | Zaślepka | T-6 | 37 | 2 |
| 8255-644-210-362 | Zaślepka | T-13 | 22 | 2 |
| 8255-644-210-362 | Zaślepka | T-25 | 48 | 3 |
| 8255-644-210-375 | Przetyczka zabezpieczająca | T-6 | 53 | 1 |
| 8255-644-210-390 | Siłownik hydrauliczny | T-6 | kpl | 1 |
| 8255-644-210-401 | Tarcza ochronna | T-6 | 6 | 4 |
| 8255-644-210-401 | Tarcza ochronna | T-14 | 4 | 4 |
| 8255-644-210-401 | Tarcza ochronna | T-14.1 | 12 | 4 |
| 8255-644-210-401 | Tarcza ochronna | T-16 | 38 | 2 |
| 8255-644-210-423 | Łącznik przodka | T-6 | 52 | 2 |
| 8255-644-210-436 | Wał wydźwigu kompletny | T-6 | 62 | 1 |
| 8255-644-210-477 | Zastawka tylna kompletna | T-6 | kpl | 1 |
| 8255-644-210-512 | Guma zastawki | T-6 | 74 | 2 |
| 8255-644-210-525 | Poprzeczka kompletna | T-6 | 73 | 1 |
| 8255-644-210-538 | Zastawka kompletna | T-6 | kpl | 1 |
| 8255-644-210-540 | Wspornik | T-6 | 76 | 2 |

| 1 | 2 | 3 | 4 | 5 |
|---|---|---|---|---|
| 8255-644-210-553 | Poprzeczka kompletna | T-6 | 78 | 1 |
| 8255-644-250-016 | Widełki łożyskowe kompletne | T-7 | 13 | 1 |
| 8255-644-250-057 | Oś rolki | T-7 | 19 | 1 |
| 8255-644-250-057 | Oś rolki | T-7 | 27 | 1 |
| 8255-644-250-060 | Skrobak rolki | T-7 | 15 | 1 |
| 8255-644-250-072 | Śruba nastawcza kompletna | T-7 | kpl | 1 |
| 8255-644-250-085 | Śruba nastawcza | T-7 | 8 | 1 |
| 8255-644-250-098 | Kółko ręczne | T-7 | 7 | 1 |
| 8255-644-250-105 | Rolka kopiująca kompletna | T-7 | 20 | 1 |
| 8255-644-270-012 | Lemiesz listwowy kompletny | T-8 | kpl | 1 |
| 8255-644-270-012 | Lemiesz listwowy kompletny | T-8.1 | kpl | 1 |
| 8255-644-270-025 | Rama lemieszy | T-8 | 11 | 1 |
| 8255-644-270-025 | Rama lemieszy | T-8.1 | 11 | 1 |
| 8255-644-270-053 | Płyta lemiesza prawa kompletna | T-8 | 21 | 1 |
| 8255-644-270-053 | Płyta lemiesza prawa kompletna | T-8.1 | 21 | 1 |
| 8255-644-270-066 | Płyta lemiesza lewa kompletna | T-8 | 19 | 1 |
| 8255-644-270-066 | Płyta lemiesza lewa kompletna | T-8.1 | 19 | 1 |
| 8255-644-270-079 | Sworzeń do roznitowania | T-8 | 24 | 3 |
| 8255-644-270-079 | Sworzeń do roznitowania | T-8.1 | 24 | 3 |
| 8255-644-270-081 | Palec lemiesza | T-8 | 8 | 6 |
| 8255-644-270-081 | Palec lemiesza | T-8.1 | 8 | 6 |
| 8255-644-270-101 | Płyta lemiesza środkowa kpl. | T-8 | 20 | 1 |
| 8255-644-270-101 | Płyta lemiesza środkowa kpl. | T-8.1 | 20 | 1 |
| 8255-644-270-127 | Piasta kroju tarczowego kpl. | T-8 | kpl | 2 |
| 8255-644-270-130 | Piasta kroju tarczowego | T-8 | 36 | 2 |
| 8255-644-270-142 | Oś kroju tarczowego | T-8 | 38 | 2 |
| 8255-644-270-142 | Oś kroju tarczowego | T-8.1 | 38 | 2 |
| 8255-644-270-155 | Tuleja dystansowa | T-8 | 27 | 2 |
| 8255-644-270-155 | Tuleja dystansowa | T-8.1 | 27 | 2 |
| 8255-644-270-168 | Pokrywa | T-8 | 31 | 2 |
| 8255-644-270-168 | Pokrywa | T-8.1 | 31 | 2 |
| 8255-644-270-203 | Skrobak zewnętrzny lewy | T-8 | kpl | 1 |
| 8255-644-270-203 | Skrobak zewnętrzny lewy | T-8.1 | kpl | 1 |
| 8255-644-270-216 | Skrobak zewnętrzny prawy | T-8 | kpl | 1 |
| 8255-644-270-216 | Skrobak zewnętrzny prawy | T-8.1 | kpl | 1 |
| 8255-644-270-229 | Klapa zamykająca lewa kpl. | T-8 | kpl | 1 |
| 8255-644-270-229 | Klapa zamykająca lewa kpl. | T-8.1 | kpl | 1 |
| 8255-644-270-231 | Klapa zamykająca prawa kpl. | T-8 | kpl | 1 |
| 8255-644-270-231 | Klapa zamykająca prawa kpl. | T-8.1 | kpl | 1 |
| 8255-644-270-244 | Płytka zatrzymująca | T-8 | 5 | 2 |
| 8255-644-270-244 | Płytka zatrzymująca | T-8.1 | 5 | 2 |
| 8255-644-270-257 | Kątownik zaporowy lewy | T-8 | 18 | 1 |
| 8255-644-270-257 | Kątownik zaporowy lewy | T-8.1 | 18 | 1 |
| 8255-644-270-260 | Kątownik zaporowy prawy | T-8 | 3 | 1 |
| 8255-644-270-260 | Kątownik zaporowy prawy | T-8.1 | 3 | 1 |
| 8255-644-270-272 | Pierścień łożyskowy | T-8 | 37 | 2 |
| 8255-644-270-272 | Pierścień łożyskowy | T-8.1 | 37 | 2 |



| 1 | 2 | 3 | 4 | 5 |
|---|---|---|---|---|
| 8255-644-270-285 | Nakładka | T-8 | 6 | 2 |
| 8255-644-270-285 | Nakładka | T-8.1 | 6 | 2 |
| 8255-644-270-298 | Podkładka regulacyjna | T-8 | 33 | 0÷6 |
| 8255-644-270-298 | Podkładka regulacyjna | T-8.1 | 33 | 0÷6 |
| 8255-644-270-298 | Podkładka regulacyjna | T-10 | 38 | 0÷2 |
| 8255-644-270-305 | Skrobak | T-8 | 22 | 1 |
| 8255-644-270-305 | Skrobak | T-8 | 42 | 1 |
| 8255-644-270-305 | Skrobak | T-8.1 | 22 | 1 |
| 8255-644-270-305 | Skrobak | T-8.1 | 42 | 1 |
| 8255-644-270-320 | Nakrętka specjalna | T-8 | 41 | 2 |
| 8255-644-270-320 | Nakrętka specjalna | T-8.1 | 41 | 2 |
| 8255-644-270-333 | Ramię skrobaka | T-8 | 7 | 2 |
| 8255-644-270-333 | Ramię skrobaka | T-8.1 | 7 | 2 |
| 8255-644-270-346 | Skrobak lewy | T-8 | 43 | 1 |
| 8255-644-270-346 | Skrobak lewy | T-8.1 | 43 | 1 |
| 8255-644-270-359 | Skrobak prawy | T-8 | 12 | 1 |
| 8255-644-270-359 | Skrobak prawy | T-8.1 | 12 | 1 |
| 8255-644-270-374 | Miseczka | T-8 | 44 | 2 |
| 8255-644-270-374 | Miseczka | T-8.1 | 44 | 2 |
| 8255-644-270-410 | Piasta kroju tarczowego | T-8.1 | 36 | 2 |
| 8255-644-270-422 | Piasta kroju tarczowego kpl. | T-8.1 | kpl | 2 |
| 8255-644-270-435 | Krój tarczowy | T-8.1 | 35 | 2 |
| 8255-644-270-448 | Krój tarczowy z piastą | T-8.1 | 26 | 2 |
| 8255-644-270-450 | Podkładka dystansowa | T-8 | 45 | 0÷2 |
| 8255-644-270-450 | Podkładka dystansowa | T-8.1 | 45 | 0÷2 |
| 8255-644-270-463 | Zderzak lewy | T-8 | 39 | 1 |
| 8255-644-270-463 | Zderzak lewy | T-8.1 | 39 | 1 |
| 8255-644-270-476 | Zderzak prawy | T-8 | 46 | 1 |
| 8255-644-270-476 | Zderzak prawy | T-8.1 | 46 | 1 |
| 8255-644-270-489 | Krój tarczowy z piastą | T-8 | 26 | 2 |
| 8255-644-300-012 | Przekładnia kątowa i=2,14 | T-10 | kpl | 1 |
| 8255-644-300-040 | Koło zębate stożkowe | T-10 | 22 | 1 |
| 8255-644-300-053 | Wałek napędowy | T-10 | 21 | 1 |
| 8255-644-300-081 | Tuleja dystansowa | T-10 | 27 | 1 |
| 8255-644-300-127 | Śruba dwustronna | T-10 | 8 | 2 |
| 8255-644-300-130 | Tuleja dystansowa | T-10 | 4 | 1 |
| 8255-644-300-142 | Podkładka dystansowa | T-2 | 5 | 0÷8 |
| 8255-644-300-142 | Podkładka dystansowa | T-2.1 | 5 | 0÷8 |
| 8255-644-300-142 | Podkładka dystansowa | T-10 | 25 | 3÷5 |
| 8255-644-300-155 | Podkładka dystansowa | T-10 | 26 | 1÷3 |
| 8255-644-300-170 | Osłona wału przegubowego kpl. | T-9 | 8 | 1 |
| 8255-644-300-203 | Wspornik łożyska | T-9 | 3 | 1 |
| 8255-644-300-216 | Wał napędowy główny | T-9 | 37 | 1 |
| 8255-644-300-229 | Wspornik łożyska kołnierzowego | T-9 | 39 | 1 |
| 8255-644-300-231 | Wał napędu odsiewacza | T-10 | 16 | 1 |
| 8255-644-300-257 | Sprzęgło przeciążeniowe | T-9 | kpl | 1 |
| 8255-644-300-260 | Piasta sprzęgła | T-9 | 29 | 1 |
| 8255-644-300-272 | Tarcza sprzęgła | T-9 | 28 | 1 |

| 1 | 2 | 3 | 4 | 5 |
|---|---|---|---|---|
| 8255-644-300-320 | Widłak | T-9 | 15 | 1 |
| 8255-644-300-333 | Podkładka dystansowa | T-10 | 36 | 0÷2 |
| 8255-644-300-333 | Podkładka dystansowa | T-39 | 12 | 1÷5 |
| 8255-644-300-346 | Podkładka regulacyjna | T-10 | 37 | 0÷2 |
| 8255-644-300-359 | Podkładka zabezpieczająca | T-9 | 13 | 2 |
| 8255-644-300-361 | Łożysko PD207 | T-10 | 42 | 1 |
| 8255-644-300-374 | Łożysko RD206 | T-9 | 4 | 1 |
| 8255-644-300-374 | Łożysko RD206 | T-20 | 16 | 2 |
| 8255-644-300-390 | Łożysko PD206 | T-7 | 16 | 1 |
| 8255-644-300-390 | Łożysko PD206 | T-15 | 8 | 2 |
| 8255-644-300-390 | Łożysko PD206 | T-21 | 3 | 2 |
| 8255-644-300-390 | Łożysko PD206 | T-39 | 43 | 1 |
| 8255-644-300-407 | Wał przegubowy | T-9 | kpl | 1 |
| 8255-644-300-410 | Rura z widłakami | T-9 | 22 | 1 |
| 8255-644-300-422 | Wał przegubowy ze sprzęgłem | T-9 | kpl | 1 |
| 8255-644-300-489 | Osłona wału kompletna | T-9 | 44 | 1 |
| 8255-644-300-509 | Wieszak | T-9 | 45 | 1 |
| 8255-644-300-511 | Podkładka dystansowa | T-10 | 47 | 0÷2 |
| 8255-644-300-540 | Wał napędu odsiewacza | T-10 | 16.1 | 1 |
| 8255-644-320-062 | Koło łańcuchowe napędowe | T-11 | 30 | 1 |
| 8255-644-320-088 | Koło łańcuchowe | T-11 | 13 | 1 |
| 8255-644-320-136 | Osłona wału | T-11 | 3 | 1 |
| 8255-644-320-149 | Łącznik kompletny | T-11 | 22 | 1 |
| 8255-644-320-151 | Otulina | T-11 | 29 | 1 |
| 8255-644-320-164 | Wałek napędowy | T-11 | 32 | 1 |
| 8255-644-320-225 | Korpus przystawki kompletny | T-11 | kpl | 1 |
| 8255-644-320-238 | Tuleja | T-11 | 15 | 1 |
| 8255-644-320-240 | Przystawka napędowa | T-11 | kpl | 1 |
| 8255-644-330-017 | Wał wstrząsacza kompletny | T-12 | 2 | 1 |
| 8255-644-330-020 | Rolka wstrząsacza kompletna | T-12 | 1 | 2 |
| 8255-644-330-032 | Dźwignia nastawcza kompletna | T-12 | 7 | 1 |
| 8255-644-330-032 | Dźwignia nastawcza kompletna | T-12.1 | 21 | 1 |
| 8255-644-330-045 | Płytka łożyskowa | T-12 | 9 | 1 |
| 8255-644-330-045 | Płytka łożyskowa | T-12.1 | 16 | 1 |
| 8255-644-330-058 | Nakładka zaciskowa | T-12 | 6 | 1 |
| 8255-644-330-058 | Nakładka zaciskowa | T-12.1 | 19 | 1 |
| 8255-644-330-060 | Łącznik | T-12 | 13 | 2 |
| 8255-644-330-060 | Łącznik | T-12.1 | 13 | 2 |
| 8255-644-330-073 | Sprężyna naciskowa śrubowa | T-12 | 5 | 1 |
| 8255-644-330-073 | Sprężyna naciskowa śrubowa | T-12.1 | 18 | 1 |
| 8255-644-330-073 | Sprężyna naciskowa śrubowa | T-24 | 27 | 1 |
| 8255-644-330-073 | Sprężyna naciskowa śrubowa | T-31 | 29 | 2 |
| 8255-644-330-086 | Podkładka zamykająca | T-12 | 17 | 2 |
| 8255-644-330-086 | Podkładka zamykająca | T-21 | 6 | 4 |
| 8255-644-330-099 | Pierścień filcowy | T-12 | 18 | 2 |
| 8255-644-330-099 | Pierścień filcowy | T-21 | 7 | 4 |
| 8255-644-330-106 | Podkładka pośrednia | T-12 | 19 | 2 |



| 1 | 2 | 3 | 4 | 5 |
|---|---|---|---|---|
| 8255-644-330-106 | Podkładka pośrednia | T-21 | 8 | 4 |
| 8255-644-330-119 | Oś rolki wstrząsacza | T-12 | 21 | 2 |
| 8255-644-330-121 | Rolka wstrząsacza | T-12 | 24 | 2 |
| 8255-644-330-121 | Rolka wstrząsacza | T-21 | 13 | 4 |
| 8255-644-330-150 | Wał wstrząsacza kompletny | T-12.1 | 1 | 1 |
| 8255-644-380-033 | Wstrząsacz kompletny p=40 mm | T-13 | 3 | 2 |
| 8255-644-380-046 | Odsiewacz przenośnikowy p=40 mm | T-13 | kpl | 1 |
| 8255-644-380-059 | Pręt odsiewacza | T-13 | 7 | 134 |
| 8255-644-380-059 | Pręt odsiewacza | T-13.1 | 4 | 61 |
| 8255-644-380-061 | Nakładka odsiewacza | T-13 | 6 | 268 |
| 8255-644-380-061 | Nakładka odsiewacza | T-13.1 | 2 | 244 |
| 8255-644-380-061 | Nakładka odsiewacza | T-22 | 8 | 160 |
| 8255-644-380-061 | Nakładka odsiewacza | T-22.1 | 4 | 158 |
| 8255-644-380-074 | Półzamek środkowy p=40 mm | T-13 | 25 | 2 |
| 8255-644-380-087 | Półzamek boczny p=40 mm | T-13 | 24 | 2 |
| 8255-644-380-090 | Pręt łączący | T-13 | 23 | 1 |
| 8255-644-380-090 | Pręt łączący | T-13.1 | 12 | 1 |
| 8255-644-380-107 | Odsiewacz przen. kpl. p=40 mm | T-13 | kpl | 1 |
| 8255-644-380-135 | Wstrząsacz p=40 mm | T-13 | 14 | 2 |
| 8255-644-380-237 | Odsiewacz przenośnikowy p=44 mm | T-13.1 | kpl | 1 |
| 8255-644-380-252 | Pręt odsiewacza kompletny | T-13.1 | 6 | 61 |
| 8255-644-380-265 | Otulina wymienna | T-13.1 | 7 | 62 |
| 8255-644-380-278 | Odsiewacz przen. kpl. p=44 mm | T-13.1 | kpl | 1 |
| 8255-644-380-280 | Otulina | T-13.1 | 5 | 61 |
| 8255-644-440-012 | Skrobak lewy | T-14 | 7 | 1 |
| 8255-644-440-025 | Skrobak prawy | T-14 | 5 | 1 |
| 8255-644-470-017 | Walec przekazujący | T-15 | kpl | 1 |
| 8255-644-470-020 | Oś | T-15 | 14 | 1 |
| 8255-644-470-032 | Tarcza przekazująca | T-15 | 1 | 8 |
| 8255-644-470-045 | Rura dystansowa | T-15 | 2 | 7 |
| 8255-644-470-058 | Tarcza | T-15 | 4 | 1 |
| 8255-644-470-060 | Tarcza z rowkiem | T-15 | 13 | 1 |
| 8255-644-470-073 | Śruba dwustronna | T-15 | 11 | 4 |
| 8255-644-470-086 | Wał | T-15 | 5 | 1 |
| 8255-644-470-106 | Tulejka dystansowa | T-15 | 24 | 1 |
| 8255-644-470-119 | Tulejka dystansowa | T-15 | 25 | 1 |
| 8255-644-470-121 | Zgarniacz | T-15 | 17 | 7 |
| 8255-644-470-134 | Koło łańcuchowe z=12 | T-15 | 27 | 1 |
| 8255-644-470-162 | Podkładka kompensacyjna | T-15 | 15 | 0÷3 |
| 8255-644-470-175 | Podkładka regulacyjna | T-15 | 10 | 0÷6 |
| 8255-644-470-175 | Podkładka regulacyjna | T-39 | 51 | 2÷3 |
| 8255-644-470-188 | Obudowa pierścienia uszczeln. | T-15 | 35 | 2 |
| 8255-644-470-190 | Tuleja dystansowa | T-15 | 9 | 2 |
| 8255-644-470-210 | Osłona kompletna | T-15 | 20 | 1 |
| 8255-644-470-223 | Uchwyt zgarniacza kompletny | T-15 | 16 | 1 |
| 8255-644-510-015 | Ściana boczna lewa kompletna | T-16 | 15 | 1 |
| 8255-644-510-028 | Ściana boczna prawa kompletna | T-16 | 16 | 1 |

| 1 | 2 | 3 | 4 | 5 |
|---|---|---|---|---|
| 8255-644-510-030 | Złącza poprzeczne kompletne | T-16 | 14 | 2 |
| 8255-644-510-056 | Wał wstrząsacza kompletny | T-21 | 5 | 1 |
| 8255-644-510-069 | Dźwignia | T-21 | 20 | 1 |
| 8255-644-510-078 | Kabłąk z hakiem czyszczącym | T-22 | 5 | 30 |
| 8255-644-510-078 | Kabłąk z hakiem czyszczącym | T-22.1 | 13 | 30 |
| 8255-644-510-097 | Rolka zwrotna | T-19 | 2 | 2 |
| 8255-644-510-104 | Osłona rurowa | T-19 | 4 | 1 |
| 8255-644-510-145 | Tarcza mimośrodu | T-21 | 37 | 1 |
| 8255-644-510-160 | Koło pasowe klinowe ø 217 | T-17 | 25 | 1 |
| 8255-644-510-186 | Zgarniacz prawy kompletny | T-19 | kpl | 1 |
| 8255-644-510-199 | Zgarniacz prawy | T-19 | 5 | 1 |
| 8255-644-510-206 | Zgarniacz lewy kompletny | T-19 | kpl | 1 |
| 8255-644-510-219 | Zgarniacz lewy | T-19 | 22 | 1 |
| 8255-644-510-228 | Wspornik łożyska lewy | T-19 | 18 | 1 |
| 8255-644-510-234 | Wał napędowy | T-20 | 9 | 1 |
| 8255-644-510-250 | Tuleja dystansowa | T-7 | 25 | 1 |
| 8255-644-510-250 | Tuleja dystansowa | T-20 | 2 | 2 |
| 8255-644-510-262 | Tuleja dystansowa | T-7 | 23 | 2 |
| 8255-644-510-262 | Tuleja dystansowa | T-17 | 6 | 1 |
| 8255-644-510-275 | Koło pasowe klinowe ø 400 | T-17 | 4 | 1 |
| 8255-644-510-323 | Trzpień | T-22 | 4 | 30 |
| 8255-644-510-323 | Trzpień | T-22.1 | 5 | 30 |
| 8255-644-510-351 | Podkładka przykrywająca | T-22 | 1 | 30 |
| 8255-644-510-351 | Podkładka przykrywająca | T-22.1 | 6 | 30 |
| 8255-644-510-364 | Zabierak gumowy | T-22 | 2 | 30 |
| 8255-644-510-364 | Zabierak gumowy | T-22.1 | 7 | 30 |
| 8255-644-510-377 | Pokrywa górna kompletna | T-16 | 17 | 1 |
| 8255-644-510-400 | Sworzeń korbowodu | T-21 | 34 | 1 |
| 8255-644-510-438 | Zgarniacz dolny kompletny | T-18 | kpl | 1 |
| 8255-644-510-440 | Oś zgarniacza kompletna | T-18 | 6 | 3 |
| 8255-644-510-453 | Łopatka zgarniająca | T-18 | 5 | 18 |
| 8255-644-510-466 | Zgarniacz środkowy kompletny | T-18 | kpl | 1 |
| 8255-644-510-479 | Zgarniacz górny kompletny | T-18 | kpl | 1 |
| 8255-644-510-481 | Daszek lewy | T-16 | 35 | 1 |
| 8255-644-510-494 | Daszek prawy | T-16 | 34 | 1 |
| 8255-644-510-501 | Ramię napinacza | T-17 | 17 | 1 |
| 8255-644-510-514 | Osłona łańcucha kompletna | T-23 | kpl | 1 |
| 8255-644-510-530 | Koło łańcuchowe z=12 | T-15 | 23 | 1 |
| 8255-644-510-530 | Koło łańcuchowe z=12 | T-23 | 26 | 1 |
| 8255-644-510-542 | Koło łańcuchowe z=14; t=3/4" | T-23 | 10 | 1 |
| 8255-644-510-555 | Rura ochronna | T-23 | 27 | 1 |
| 8255-644-510-568 | Napinacz łańcucha kompletny | T-23 | kpl | 1 |
| 8255-644-510-570 | Ramię napinacza kompletne | T-23 | 20 | 1 |
| 8255-644-510-583 | Rolka napinacza | T-23 | 23 | 1 |
| 8255-644-510-596 | Sworzeń stojący | T-23 | 28 | 2 |
| 8255-644-510-603 | Sworzeń stojący | T-23 | 7 | 1 |
| 8255-644-510-616 | Osłona grzebieniowa | T-16 | 33 | 1 |
| 8255-644-510-631 | Taśma osłaniająca | T-1 | 5 | 2 |
| 8255-644-510-644 | Lina kompletna | T-24 | 4 | 2 |



| 1 | 2 | 3 | 4 | 5 |
|---|---|---|---|---|
| 8255-644-510-657 | Tuleja linki | T-24 | 17 | 2 |
| 8255-644-510-660 | Wciągarka linowa kompletna | T-24 | kpl | 1 |
| 8255-644-510-672 | Korpus wciągarki | T-24 | 1 | 1 |
| 8255-644-510-685 | Korba | T-24 | 10 | 1 |
| 8255-644-510-698 | Ślimak | T-24 | 13 | 1 |
| 8255-644-510-705 | Podkładka wyrównawcza | T-24 | 12 | 1÷3 |
| 8255-644-510-718 | Wałek wciągarki | T-24 | 9 | 1 |
| 8255-644-510-720 | Koło ślimakowe | T-24 | 2 | 1 |
| 8255-644-510-733 | Śruba zaciskowa | T-24 | 5 | 4 |
| 8255-644-510-746 | Pokrywa | T-24 | 11 | 1 |
| 8255-644-510-759 | Rura dystansowa | T-17 | 19 | 4 |
| 8255-644-510-761 | Osłona pasa kompletna | T-17 | 1 | 1 |
| 8255-644-510-787 | Łącznik | T-16 | 25 | 4 |
| 8255-644-510-790 | Zsuwnia | T-16 | 28 | 1 |
| 8255-644-510-807 | Tuleja dystansowa | T-23 | 29 | 1 |
| 8255-644-510-807 | Tuleja dystansowa | T-32 | 18 | 10 |
| 8255-644-510-810 | Rolka napinająca | T-17 | kpl | 1 |
| 8255-644-510-810 | Rolka napinająca | T-25 | kpl | 1 |
| 8255-644-510-810 | Rolka napinająca | T-28 | kpl | 1 |
| 8255-644-510-835 | Osłona mimośrodu | T-21 | 40 | 1 |
| 8255-644-510-876 | Przysłona grzebieniowa kompl. | T-16 | kpl | 1 |
| 8255-644-510-889 | Pokrywa | T-23 | 18 | 1 |
| 8255-644-510-891 | Rolka kompletna | T-17 | 7 | 1 |
| 8255-644-510-891 | Rolka kompletna | T-25 | 30 | 1 |
| 8255-644-510-891 | Rolka kompletna | T-28 | 33 | 1 |
| 8255-644-510-909 | Trzpień | T-17 | 10 | 1 |
| 8255-644-510-909 | Trzpień | T-25 | 33 | 1 |
| 8255-644-510-909 | Trzpień | T-28 | 34 | 1 |
| 8255-644-510-911 | Śruba napinająca kompletna | T-20 | 10 | 2 |
| 8255-644-510-924 | Dno osłony | T-23 | 9 | 1 |
| 8255-644-510-937 | Pokrywa osłony kompletna | T-23 | 13 | 1 |
| 8255-644-510-952 | Pręt z otuliną | T-22 | 9 | 80 |
| 8255-644-510-952 | Pręt z otuliną | T-22.1 | 8 | 79 |
| 8255-644-510-965 | Rolka wstrząsacza kompletna | T-21 | 16 | 4 |
| 8255-644-510-978 | Oś rolki wstrząsacza | T-21 | 10 | 4 |
| 8255-644-510-980 | Łożysko kompletne | T-21 | 27 | 1 |
| 8255-644-510-993 | Wspornik łożyska kompletny | T-20 | kpl | 2 |
| 8255-644-511-029 | Pręt łączący z otuliną | T-22.1 | 9 | 1 |
| 8255-644-511-031 | Półzawias 1 | T-22.1 | 10 | 2 |
| 8255-644-511-044 | Półzawias 2 | T-22.1 | 11 | 2 |
| 8255-644-511-060 | Podkładka specjalna | T-22.1 | 12 | 4 |
| 8255-644-511-086 | Nadstawka | T-16 | 39 | 2 |
| 8255-644-511-105 | Rama napinacza kompletna | T-20 | 8 | 1 |
| 8255-644-511-118 | Płytka grzebienia | T-16 | 32 | 9 |
| 8255-644-511-120 | Cięgło | T-18 | 3 | 1 |
| 8255-644-511-146 | Korba | T-24 | kpl | 1 |
| 8255-644-511-159 | Rękojeść | T-24 | 25 | 1 |
| 8255-644-511-161 | Dźwignia kompletna | T-24 | 30 | 1 |
| 8255-644-511-187 | Osłona | T-24 | 28 | 1 |
| 8255-644-511-207 | Napinacz łańcucha | T-23 | kpl | 1 |
| 8255-644-511-210 | Ramię napinacza kompletne | T-23 | 33 | 1 |

| 1 | 2 | 3 | 4 | 5 |
|---|---|---|---|---|
| 8255-644-511-222 | Rolka napinacza | T-23 | 35 | 1 |
| 8255-644-513-163 | Drążek napinający | T-16 | 12 | 2 |
| 8255-644-513-367 | Korba kompletna | T-24 | kpl | 1 |
| 8255-644-513-370 | Rękojeść | T-24 | 33 | 1 |
| 8255-644-513-382 | Sprężyna | T-24 | 34 | 1 |
| 8255-644-513-395 | Ramię kompletne | T-24 | 31 | 1 |
| 8255-644-513-402 | Oś kompletna | T-24 | 35 | 1 |
| 8255-644-540-010 | Wałek napędowy koła podnosząc. | T-25 | 1 | 1 |
| 8255-644-540-022 | Koło pasowe klinowe III | T-25 | 44 | 1 |
| 8255-644-540-035 | Tuleja dystansowa | T-25 | 43 | 1 |
| 8255-644-540-048 | Koło łańcuchowe z=13 | T-10 | 19 | 1 |
| 8255-644-540-076 | Pokrywa | T-26 | 23 | 1 |
| 8255-644-540-089 | Obudowa koła podnoszącego lewa | T-26 | 14 | 1 |
| 8255-644-540-091 | Obudowa koła podnoszącego prawa | T-26 | 13 | 1 |
| 8255-644-540-109 | Zastawka przednia | T-26 | 19 | 1 |
| 8255-644-540-111 | Sprężyna naciskowa | T-25 | 4 | 1 |
| 8255-644-540-140 | Próg łopatki | T-25 | 21 | 20 |
| 8255-644-540-152 | Pręt usztywniający | T-25 | 20 | 20 |
| 8255-644-540-165 | Pas osłaniający | T-25 | 24 | 1 |
| 8255-644-540-178 | Linka wyplotu | T-25 | 26 | 1 |
| 8255-644-540-180 | Linka wyplotu | T-25 | 16 | 1 |
| 8255-644-540-193 | Koło podnoszące kompletne | T-25 | kpl | 1 |
| 8255-644-540-200 | Korpus koła podnoszącego | T-25 | 25 | 1 |
| 8255-644-540-226 | Tuleja dystansowa | T-39 | 1 | 1 |
| 8255-644-540-239 | Osłona | T-25 | 6 | 1 |
| 8255-644-540-254 | Koło łańcuchowe napędowe z=39 | T-25 | 40 | 1 |
| 8255-644-540-302 | Rama zastawki kompletna | T-26 | 20 | 1 |
| 8255-644-540-315 | Opaska przednia | T-25 | 23 | 20 |
| 8255-644-540-328 | Opaska tylna | T-25 | 22 | 20 |
| 8255-644-540-330 | Pręt napinający | T-25 | 5 | 1 |
| 8255-644-540-369 | Osłona pasa | T-26 | 25 | 1 |
| 8255-644-540-371 | Napinacz kompletny | T-25 | 35 | 1 |
| 8255-644-540-417 | Ramię naciskowe kompletne | T-25 | 10 | 1 |
| 8255-644-540-420 | Rolka prowadząca kompletna | T-25 | 9 | 3 |
| 8255-644-540-445 | Rolka naciskowa koła podnosz. | T-25 | kpl | 1 |
| 8255-644-540-458 | Wieszak | T-26 | 27* | 1 |
| 8255-644-540-460 | Obudowa koła podnoszącego lewa | T-26 | 30 | 1 |
| 8255-644-540-473 | Obudowa koła podnoszącego prawa | T-26 | 29 | 1 |
| 8255-644-540-506 | Blacha łukowa koła podnosząc. | T-26 | 11 | 1 |
| 8255-644-540-519 | Osłona napędu kompletna | T-26 | 26 | 1 |
| 8255-644-540-521 | Osłona paska klinowego | T-26 | 1 | 1 |
| 8255-644-540-550 | Rolka napinająca | T-15 | 40* | 1 |
| 8255-644-540-550 | Rolka napinająca | T-25 | 53* | 1 |
| 8255-644-540-562 | Tulejka | T-15 | 39* | 1 |



| 1 | 2 | 3 | 4 | 5 |
|---|---|---|---|---|
| 8255-644-540-562 | Tulejka | T-25 | 52* | 1 |
| 8255-644-600-068 | Płaskownik napinacza | T-27 | 22 | 2 |
| 8255-644-600-070 | Tuleja dystansowa | T-28 | 5 | 1 |
| 8255-644-600-131 | Zgarniacz lewy kompletny | T-27 | kpl | 1 |
| 8255-644-600-144 | Zgarniacz lewy | T-27 | 34 | 1 |
| 8255-644-600-157 | Guma zgarniacza | T-27 | 33 | 2 |
| 8255-644-600-160 | Zgarniacz prawy kompletny | T-27 | kpl | 1 |
| 8255-644-600-172 | Zgarniacz prawy | T-27 | 40 | 1 |
| 8255-644-600-198 | Taśma palcowa | T-29 | kpl | 1 |
| 8255-644-600-205 | Pręt z palcami | T-29 | 6 | 42 |
| 8255-644-600-205 | Pręt z palcami | T-29.1 | 3 | 42 |
| 8255-644-600-220 | Rolka taśmy palcowej | T-27 | 11 | 2 |
| 8255-644-600-259 | Daszek lewy | T-27 | 24 | 1 |
| 8255-644-600-261 | Daszek prawy | T-27 | 49 | 1 |
| 8255-644-600-310 | Koło zębate walcowe | T-28 | 23 | 1 |
| 8255-644-600-348 | Listwa złączna | T-27 | 19 | 2 |
| 8255-644-600-350 | Tulejka łożyskowa | T-27 | 36 | 4 |
| 8255-644-600-363 | Pokrętło nastawcze | T-27 | 45 | 1 |
| 8255-644-600-437 | Blacha prowadząca | T-27 | 46 | 1 |
| 8255-644-600-526 | Rolka | T-27 | 6 | 2 |
| 8255-644-600-615 | Półzawias 1 | T-29.1 | 4 | 2 |
| 8255-644-600-628 | Półzawias 2 | T-29.1 | 5 | 2 |
| 8255-644-600-630 | Trzpień | T-29.1 | 6 | 2 |
| 8255-644-600-669 | Nit pasowy ø5,5x20-St Fe/Zn5 | T-29 | 4 | 8 |
| 8255-644-600-669 | Nit pasowy ø5,5x20-St Fe/Zn5 | T-29.1 | 12 | 8 |
| 8255-644-600-671 | Nit pasowy ø5,5x17-St Fe/Zn5 | T-29 | 5 | 156 |
| 8255-644-600-671 | Nit pasowy ø5,5x17-St Fe/Zn5 | T-29.1 | 11 | 156 |
| 8255-644-600-684 | Nit pasowy ø5,5x15-St Fe/Zn5 | T-29 | 2 | 4 |
| 8255-644-600-684 | Nit pasowy ø5,5x15-St Fe/Zn5 | T-29.1 | 10 | 4 |
| 8255-644-600-697 | Taśma palcowa | T-29.1 | kpl | 1 |
| 8255-644-600-717 | Kątownik blokujący kompletny | T-27 | 67* | 11 |
| 8255-644-600-720 | Obciążnik kątownika | T-27 | 68* | 22 |
| 8255-644-600-799 | Tuleja dystansowa | T-27 | 59 | 2 |
| 8255-644-600-806 | Tuleja dystansowa | T-28 | 48 | 1 |
| 8255-644-600-819 | Ściana prawa kompletna | T-27 | 30 | 1 |
| 8255-644-600-821 | Ściana lewa kompletna | T-27 | 25 | 1 |
| 8255-644-600-834 | Wałek napędowy kompletny | T-28 | kpl | 1 |
| 8255-644-600-847 | Wałek napędowy | T-28 | 9 | 1 |
| 8255-644-600-850 | Koło napędowe | T-28 | 8 | 2 |
| 8255-644-600-875 | Wspornik prawy | T-27 | 43 | 1 |
| 8255-644-600-888 | Koło pasowe klinowe | T-28 | 22 | 1 |
| 8255-644-600-890 | Koło pasowe klinowe | T-28 | 26 | 1 |
| 8255-644-600-908 | Napinacz kompletny | T-28 | kpl | 1 |
| 8255-644-600-910 | Ramię napinacza kompletne | T-28 | 38 | 1 |
| 8255-644-600-923 | Osłona kompletna | T-28 | 17 | 1 |
| 8255-644-600-936 | Osłona | T-28 | 16 | 1 |
| 8255-644-600-949 | Urządzenie nastawcze | T-27 | 44 | 1 |
| 8255-644-600-951 | Skrobak | T-28 | 45 | 1 |

| 1 | 2 | 3 | 4 | 5 |
|---|---|---|---|---|
| 8255-644-600-977 | Kątownik blokujący kompletny | T-27 | 16 | 11 |
| 8255-644-630-019 | Tuleja dystansowa | T-31 | 8 | 3 |
| 8255-644-630-034 | Wał prowadzący kompletny | T-31 | kpl | 1 |
| 8255-644-630-047 | Wał prowadzący | T-31 | 7 | 1 |
| 8255-644-630-050 | Tarcza rolki | T-31 | 5 | 4 |
| 8255-644-630-062 | Koło łańcuchowe z=25 | T-31 | 10 | 3 |
| 8255-644-630-075 | Koło zębate walcowe | T-31 | 11 | 1 |
| 8255-644-630-088 | Wał napędowy kompletny | T-31 | kpl | 1 |
| 8255-644-630-090 | Wał napędowy | T-31 | 20 | 1 |
| 8255-644-630-108 | Koło łańcuchowe z=13 | T-31 | 18 | 4 |
| 8255-644-630-110 | Tuleja dystansowa | T-21 | 42 | 1 |
| 8255-644-630-110 | Tuleja dystansowa | T-31 | 21 | 1 |
| 8255-644-630-123 | Tuleja dystansowa | T-31 | 22 | 1 |
| 8255-644-630-136 | Prowadnica przen. długa lewa | T-32 | 1 | 1 |
| 8255-644-630-149 | Prowadnica przen. długa prawa | T-32 | 14 | 1 |
| 8255-644-630-177 | Napinacz łańcucha kompletny | T-31 | 14 | 2 |
| 8255-644-630-180 | Wspornik napinacza łańcucha | T-31 | 28 | 2 |
| 8255-644-630-192 | Ramię napinacza kompletne | T-31 | 35 | 2 |
| 8255-644-630-200 | Rolka napinająca | T-15 | 30 | 1 |
| 8255-644-630-200 | Rolka napinająca | T-25 | 38 | 1 |
| 8255-644-630-200 | Rolka napinająca | T-31 | 33 | 4 |
| 8255-644-630-212 | Śruba napinająca | T-31 | 27 | 2 |
| 8255-644-630-238 | Blacha wzmacniająca | T-30 | 25* | 1 |
| 8255-644-630-238 | Blacha wzmacniająca | T-30.1 | 25* | 1 |
| 8255-644-630-238 | Blacha wzmacniająca | T-45 | 21 | — |
| 8255-644-630-266 | Koło łańcuchowe z=15 | T-31 | 41 | 1 |
| 8255-644-630-294 | Prowadnica przenośnika lewa | T-32 | 5 | 1 |
| 8255-644-630-301 | Prowadnica przenośnika prawa | T-32 | 21 | 1 |
| 8255-644-630-314 | Przystawka napędu | T-33 | kpl | 3 |
| 8255-644-630-314 | Przystawka napędu | T-33.1 | kpl | 3 |
| 8255-644-630-327 | Tulejka kompletna | T-33 | 20 | 3 |
| 8255-644-630-327 | Tulejka kompletna | T-33.1 | 20 | 3 |
| 8255-644-630-330 | Obudowa łożyska | T-33 | 19 | 3 |
| 8255-644-630-330 | Obudowa łożyska | T-33.1 | 19 | 3 |
| 8255-644-630-342 | Tuleja dystansowa | T-25 | 13 | 3 |
| 8255-644-630-342 | Tuleja dystansowa | T-33 | 18 | 3 |
| 8255-644-630-342 | Tuleja dystansowa | T-33.1 | 18 | 3 |
| 8255-644-630-368 | Oprawa kołnierzowa | T-33 | 6 | 1 |
| 8255-644-630-368 | Oprawa kołnierzowa | T-33.1 | 6 | 1 |
| 8255-644-630-370 | Walec sortujący kompletny | T-33 | kpl | 3 |
| 8255-644-630-383 | Wał | T-33 | 14 | 3 |
| 8255-644-630-383 | Wał | T-33.1 | 14 | 3 |
| 8255-644-630-396 | Tarcza sortująca | T-33 | 12 | 48 |
| 8255-644-630-396 | Tarcza sortująca | T-33.1 | 12 | 48 |
| 8255-644-630-403 | Tarcza sortująca zewnętrzna | T-33 | 10 | 6 |
| 8255-644-630-403 | Tarcza sortująca zewnętrzna | T-33.1 | 10 | 6 |
| 8255-644-630-416 | Wkładka dystansowa | T-33 | 11 | 51 |
| 8255-644-630-416 | Wkładka dystansowa | T-33.1 | 11 | 51 |



| 1 | 2 | 3 | 4 | 5 |
|---|---|---|---|---|
| 8255-644-630-429 | Zgarniacz grzebieniowy kompl. | T-33 | kpl | 3 |
| 8255-644-630-431 | Pręt zgarniacza | T-33 | 1 | 3 |
| 8255-644-630-444 | Palec zgarniacza | T-33 | 2 | 51 |
| 8255-644-630-505 | Rolka gumowa | T-42 | 20 | 2 |
| 8255-644-630-505 | Rolka gumowa | T-45 | 12 | 1 |
| 8255-644-630-518 | Zsuwnia kompletna | T-34 | 16 | 1 |
| 8255-644-630-520 | Osłona kompletna lewa | T-30 | 2 | 1 |
| 8255-644-630-533 | Osłona prawa kompletna | T-30 | 15 | 1 |
| 8255-644-630-533 | Osłona prawa kompletna | T-30.1 | 15 | 1 |
| 8255-644-630-546 | Listwa rozdzielająca kompletna | T-30 | 18 | 1 |
| 8255-644-630-546 | Listwa rozdzielająca kompletna | T-30.1 | 18 | 1 |
| 8255-644-630-574 | Ramię prowadnika kątowego | T-27 | 50 | 1 |
| 8255-644-630-590 | Tuleja dystansowa | T-30 | 21 | 2 |
| 8255-644-630-590 | Tuleja dystansowa | T-30.1 | 21 | 2 |
| 8255-644-630-607 | Podkładka regulacyjna | T-28 | 2 | 2÷4 |
| 8255-644-630-607 | Podkładka regulacyjna | T-31 | 16 | 0÷6 |
| 8255-644-630-676 | Przenośnik szeroki kompletny | T-32 | 10 | 1 |
| 8255-644-630-689 | Pręt łączący długi | T-32 | 13 | 1 |
| 8255-644-630-691 | Pręt hakowy długi | T-32 | 11 | 126 |
| 8255-644-630-709 | Pręt odchylny długi kompletny | T-32 | 12 | 1 |
| 8255-644-630-711 | Przenośnik kompletny | T-32 | 6 | 1 |
| 8255-644-630-724 | Pręt łączący | T-32 | 9 | 1 |
| 8255-644-630-737 | Pręt hakowy | T-32 | 7 | 63 |
| 8255-644-630-740 | Pręt odchylny kompletny | T-32 | 8 | 1 |
| 8255-644-630-752 | Listwa dystansowa | T-33 | 24 | 3 |
| 8255-644-630-765 | Blacha wzmacniająca | T-30 | 14 | 1 |
| 8255-644-630-765 | Blacha wzmacniająca | T-30.1 | 14 | 1 |
| 8255-644-630-778 | Ściana tylna | T-30 | 9 | 1 |
| 8255-644-630-778 | Ściana tylna | T-30.1 | 9 | 1 |
| 8255-644-630-793 | Łożysko RD205 | T-31 | 1 | 2 |
| 8255-644-630-813 | Wiązka przewodów | T-3.C | 12 | 1 |
| 8255-644-630-841 | Łożysko PD205 | T-31 | 45 | 6 |
| 8255-644-630-854 | Osłona łożyska | T-33 | 26 | 3 |
| 8255-644-630-854 | Osłona łożyska | T-33.1 | 26 | 3 |
| 8255-644-630-867 | Osłona łożyska | T-31 | 47 | 8 |
| 8255-644-630-870 | Zacisk | T-3.C | 13 | 2 |
| 8255-644-630-882 | Osłona | T-30 | 16 | 1 |
| 8255-644-630-928 | Osłona prawa kompletna | T-30.1 | 16 | 1 |
| 8255-644-630-930 | Deska osłaniająca prawa kompl. | T-30.1 | 29 | 1 |
| 8255-644-630-943 | Osłona kompletna lewa | T-30.1 | 2 | 1 |
| 8255-644-630-956 | Deska górna lewa | T-30.1 | 27 | 1 |
| 8255-644-630-969 | Deska dolna lewa | T-30.1 | 28 | 1 |
| 8255-644-630-971 | Stół przebierczy | T-33 | kpl | 1 |
| 8255-644-630-971 | Stół przebierczy | T-33.1 | kpl | 1 |
| 8255-644-630-984 | Rama stołu | T-30 | 1 | 1 |
| 8255-644-630-984 | Rama stołu | T-30.1 | 1 | 1 |
| 8255-644-630-997 | Guma tłumiąca | T-34 | 20 | 1 |
| 8255-644-631-007 | Wał napędowy kompletny | T-31 | kpl | 1 |
| 8255-644-631-010 | Wał zwrotny kompletny | T-31 | kpl | 1 |

| 1 | 2 | 3 | 4 | 5 |
|---|---|---|---|---|
| 8255-644-631-022 | Wał napędowy | T-31 | 42 | 1 |
| 8255-644-631-035 | Wał zwrotny | T-31 | 26 | 1 |
| 8255-644-631-048 | Prowadnik kątowy kompletny | T-27 | kpl | 1 |
| 8255-644-631-050 | Płytka prowadząca | T-27 | 54 | 1 |
| 8255-644-631-111 | Walec sortujący kompletny | T-33.1 | kpl | 3 |
| 8255-644-631-124 | Zgarniacz | T-33.1 | 27 | 51 |
| 8255-644-631-137 | Urządzenie workujące kompl. | T-45 | 16 | 1 |
| 8255-644-710-022 | Podpora kompletna | T-35 | 5 | 1 |
| 8255-644-710-035 | Fartuch | T-35 | 18 | 1 |
| 8255-644-710-048 | Bęben linowy | T-35 | 28 | 1 |
| 8255-644-710-050 | Oś bębna | T-35 | 27 | 1 |
| 8255-644-710-063 | Zapadka przednia | T-35 | 31 | 1 |
| 8255-644-710-076 | Zapadka tylna | T-35 | 32 | 1 |
| 8255-644-710-089 | Korba bezpieczna | T-35 | kpl | 1 |
| 8255-644-710-091 | Kołnierz zapadki | T-35 | 26 | 1 |
| 8255-644-710-109 | Koło zapadki | T-35 | 24 | 1 |
| 8255-644-710-111 | Nakrętka specjalna | T-35 | 21 | 1 |
| 8255-644-710-124 | Podkładka I | T-35 | 25 | 1 |
| 8255-644-710-137 | Podkładka II | T-35 | 23 | 1 |
| 8255-644-710-152 | Sworzeń przegubu | T-36 | 17 | 2 |
| 8255-644-710-178 | Kątownik zabezpieczający | T-36 | 34 | 2 |
| 8255-644-710-180 | Krążek linowy | T-36 | 13 | 1 |
| 8255-644-710-193 | Oś krążka | T-36 | 14 | 1 |
| 8255-644-710-226 | Krążek linowy | T-37 | 15 | 1 |
| 8255-644-710-239 | Blacha ruchoma | T-36 | 3 | 1 |
| 8255-644-710-270 | Klocek prowadzący | T-36 | 30 | 1 |
| 8255-644-710-356 | Lina kompletna | T-36 | 29 | 1 |
| 8255-644-710-369 | Zabezpieczenie liny kompletne | T-37 | 9 | 1 |
| 8255-644-710-371 | Ogranicznik | T-36 | 20 | 1 |
| 8255-644-710-384 | Pokrętło kompletne | T-36 | 19 | 1 |
| 8255-644-710-417 | Ramię kompletne | T-35 | 22 | 1 |
| 8255-644-710-420 | Wał napędowy zasobnika | T-36 | 40 | 1 |
| 8255-644-710-550 | Płytka łożyska | T-37 | 25 | 2 |
| 8255-644-710-562 | Śruba napinająca | T-37 | 2 | 2 |
| 8255-644-710-575 | Ściana boczna tylna kompletna | T-35 | 1 | 1 |
| 8255-644-710-588 | Ściana boczna przednia | T-35 | 6 | 1 |
| 8255-644-710-591 | Ściana tylna | T-35 | 34 | 1 |
| 8255-644-710-608 | Listwa | T-35 | 17 | 1 |
| 8255-644-710-623 | Obudowa wciągarki kompletna | T-35 | 33 | 1 |
| 8255-644-710-649 | Ściana wysięgnika przednia | T-37 | 16 | 1 |
| 8255-644-710-651 | Ściana wysięgnika tylna | T-37 | 18 | 1 |
| 8255-644-710-677 | Kształtownik wzmacniający | T-35 | 2 | 1 |
| 8255-644-710-680 | Wciągarka kompletna | T-35 | kpl | 1 |
| 8255-644-710-692 | Kształtownik wzmacniający | T-37 | 1 | 5 |
| 8255-644-710-700 | Łożysko zwrotne kompletne | T-37 | 4 | 2 |
| 8255-644-710-725 | Wał zwrotny | T-37 | 6 | 1 |
| 8255-644-710-794 | Koło łańcuchowe | T-36 | 38 | 2 |
| 8255-644-710-794 | Koło łańcuchowe | T-37 | 5 | 2 |



| 1 | 2 | 3 | 4 | 5 |
|---|---|---|---|---|
| 8255-644-710-842 | Rama wysięgnika kompletna | T-37 | 17 | 1 |
| 8255-644-710-855 | Wysięgnik zasobnika kompletny | T-37 | kpl | 1 |
| 8255-644-710-868 | Wał napędowy zasobnika kompl. | T-36 | kpl | 1 |
| 8255-644-710-870 | Rama zasobnika | T-35 | 4 | 1 |
| 8255-644-710-883 | Wał zwrotny zasobnika kompl. | T-37 | kpl | 1 |
| 8255-644-710-896 | Koryto zasobnika kompletne | T-35 | kpl | 1 |
| 8255-644-710-916 | Koryto zasobnika | T-35 | kpl | 1 |
| 8255-644-710-929 | Osłona przenośnika | T-36 | 51 | 1 |
| 8255-644-711-008 | Przenośnik podłogowy | T-38 | kpl | 1 |
| 8255-644-711-112 | Kształtownik wzmacniający | T-37 | 30 | 1 |
| 8255-644-711-140 | Poprzeczka | T-36 | 10 | 1 |
| 8255-644-730-029 | Wspornik zasobnika tylny | T-39 | 10 | 1 |
| 8255-644-730-031 | Podpora zasobnika | T-36 | 25 | 1 |
| 8255-644-730-057 | Koło zębate z=70; m=5 | T-39 | 3 | 1 |
| 8255-644-730-060 | Bęben sprzęgła kompletny | T-39 | kpl | 1 |
| 8255-644-730-072 | Koło zębate sprzęgła | T-39 | 41 | 1 |
| 8255-644-730-085 | Bęben sprzęgła | T-39 | 39 | 1 |
| 8255-644-730-098 | Stożek sprzęgła kompletny | T-39 | kpl | 1 |
| 8255-644-730-105 | Stożek sprzęgła z okładziną | T-39 | 32 | 1 |
| 8255-644-730-118 | Pierścień sprzęgła | T-39 | 31 | 1 |
| 8255-644-730-159 | Sprężyna naciskowa śrubowa | T-39 | 27 | 1 |
| 8255-644-730-161 | Cięgło kompletne | T-39 | 18 | 1 |
| 8255-644-730-190 | Zapadka zacisku | T-39 | 14 | 1 |
| 8255-644-730-210 | Łącznik | T-36 | 44 | 2 |
| 8255-644-730-222 | Dźwignia włączająca kompletna | T-39 | 19 | 1 |
| 8255-644-730-235 | Śruba | T-39 | 34 | 2 |
| 8255-644-730-248 | Sworzeń | T-36 | 23 | 5 |
| 8255-644-730-250 | Wspornik zasobnika przedni | T-39 | 20 | 1 |
| 8255-644-730-276 | Tuleja | T-39 | 48 | 1 |
| 8255-644-730-309 | Koło zębate sprzęgła kompletne | T-39 | kpl | 1 |
| 8255-644-730-340 | Podpora zasobnika kompletna | T-36 | 24 | 1 |
| 8255-644-730-352 | Drążek sprzęgła | T-39 | 25 | 1 |
| 8255-644-730-413 | Osłona kompletna | T-36 | 43 | 1 |
| 8255-644-760-010 | Workownica | T-42 | kpl | 1 |
| 8255-644-760-023 | Workownica kompletna | T-42 | 29 | 1 |
| 8255-644-760-049 | Łącznik | T-42 | 33 | 1 |
| 8255-644-760-051 | Sworzeń | T-42 | 14 | 1 |
| 8255-644-760-064 | Listwa ochronna | T-42 | 34 | 1 |
| 8255-644-760-112 | Listwa | T-42 | 41 | 9 |
| 8255-644-760-125 | Ściana uchylna kompletna | T-42 | 40 | 1 |
| 8255-644-760-138 | Ściana czołowa kompletna | T-42 | 5 | 1 |
| 8255-644-760-140 | Osłona | T-42 | 43 | 1 |
| 8255-644-760-153 | Osłona wału | T-42 | 15 | 1 |
| 8255-644-760-181 | Daszek | T-42 | 42 | 2 |
| 8255-644-760-194 | Zaciskacz worka kompletny | T-42 | 45 | 2 |
| 8255-644-760-194 | Zaciskacz worka kompletny | T-45 | kpl | 1 |
| 8255-644-760-201 | Dźwignia kompletna | T-42 | 26 | 2 |

| 1 | 2 | 3 | 4 | 5 |
|---|---|---|---|---|
| 8255-644-760-201 | Dźwignia kompletna | T-45 | 6 | 1 |
| 8255-644-760-227 | Zacisk | T-42 | 27 | 2 |
| 8255-644-760-227 | Zacisk | T-45 | 5 | 1 |
| 8255-644-760-230 | Ściana prawa kompletna | T-42 | 19 | 1 |
| 8255-644-760-242 | Belka kompletna | T-42 | 35 | 1 |
| 8255-644-760-255 | Podłoga kompletna | T-42 | 10 | 1 |
| 8255-644-760-268 | Łącznik | T-42 | 52 | 2 |
| 8255-644-760-270 | Uchwyt | T-42 | 53 | 2 |
| 8255-644-760-283 | Kształtownik kompletny | T-42 | 50 | 1 |
| 8255-644-760-296 | Platforma z workownicą | T-42 | kpl | 1 |
| 8255-644-760-357 | Drabinka | T-42 | 36 | 1 |
| 8255-644-760-360 | Bariera kompletna | T-42 | 62 | 1 |
| 8255-644-760-372 | Bariera przednia kompletna | T-42 | 63 | 1 |
| 8255-644-760-385 | Zatrzask kompletny | T-42 | 60 | 2 |
| 8255-644-760-398 | Zaczep kompletny | T-42 | 67 | 1 |
| 8255-644-760-405 | Uchwyt | T-42 | 66 | 1 |
| 8255-644-760-418 | Ściana uchylna | T-42 | kpl | 1 |
| 8255-644-760-420 | Tuleja | T-42 | 54 | 1 |
| 8255-644-760-433 | Tuleja | T-42 | 55 | 1 |
| 8255-644-850-010 | Linka pleciona L=8000 mm | T-44 | 14 | 2 |
| 8255-644-850-035 | Zasłona boczna kompletna | T-44 | 13 | 2 |
| 8255-644-850-047 | Pasek ściągający | T-44 | 10 | 21 |
| 8255-644-850-050 | Rozpora | T-44 | 1 | 4 |
| 8255-644-850-063 | Rura górna tylna kompletna | T-44 | 2 | 1 |
| 8255-644-850-076 | Rura górna przednia kompletna | T-44 | 3 | 1 |
| 8255-644-850-089 | Rura boczna tylna kompletna | T-44 | 4 | 2 |
| 8255-644-850-091 | Rura boczna przednia kompletna | T-44 | 5 | 2 |
| 8255-644-850-109 | Rura pionowa kompletna | T-44 | 6 | 4 |
| 8255-644-850-111 | Zasłona kompletna | T-44 | 11 | 1 |
| 8255-644-850-124 | Okno | T-44 | 12 | 1 |
| 8255-644-850-137 | Pokrowiec | T-44 | 16 | 1 |
| 8255-644-850-152 | Dach - osłona kpl. z ramą | T-44 | kpl | 1 |
| 8255-644-850-165 | Rama | T-44 | kpl | 1 |
| 8255-644-850-178 | Osłona kompletna | T-44 | kpl | 1 |
| 8255-644-850-180 | Linka pleciona L=2500 mm | T-44 | 15 | 2 |
| 8255-644-870-016 | Przenośne urządzenie świetlne tylne lewe | T-3.B | kpl | 1 |
| 8255-644-870-029 | Przenośne urządzenie świetlne tylne prawe | T-3.B | kpl | 1 |
| 8255-644-870-031 | Wiązka przewodów | T-3.B | 6 | 1 |
| 8255-644-870-031 | Wiązka przewodów | T-3.B.1 | 6 | 1 |
| 8255-644-900-060 | Przewód | T-40 | 6 | 1 |
| 8255-644-930-010 | Przecieracz | T-1 | 11* | 1 |
| 8255-644-930-023 | Poprzeczka kompletna | T-1 | 6 | 7 |
| 8255-644-930-036 | Rura dystansowa | T-1 | 7 | 12 |
| 8255-644-940-019 | Stopnica lewa | T-41 | 12 | 1 |
| 8255-644-940-047 | Poprzeczka kątowa | T-41 | 16 | 1 |



| 1 | 2 | 3 | 4 | 5 |
|---|---|---|---|---|
| 8255-644-940-050 | Stopnica prawa kompletna | T-41.1 | 12 | 1 |
| 8255-644-940-062 | Stopnica lewa kompletna | T-41.1 | 11 | 1 |
| 8255-644-940-075 | Poprzeczka kątowa | T-41.1 | 15 | 1 |
| 8255-644-940-088 | Stopnica prawa kompletna | T-41 | 13 | 1 |
| 8255-644-940-090 | Pomost obsługi | T-41 | kpl | 1 |
| 8255-644-970-026 | Pokrywa zamykająca kompletna | T-34 | 17 | 1 |
| 8255-644-970-039 | Wał dźwigniowy kompletny | T-34 | 4 | 1 |
| 8255-644-970-041 | Łącznik | T-34 | 1 | 2 |
| 8255-644-970-054 | Blacha zsypu | T-34 | 11 | 1 |
| 8255-644-980-024 | Wspornik | T-41 | 7 | 1 |
| 8255-644-980-037 | Tuleja dystansowa | T-41.1 | 8 | 1 |
| 8255-644-980-040 | Klin pod koła | T-26 | 28* | 2 |
| 8255-645-040-010 | Oś lewa kompletna | T-2.1 | 11 | 1 |
| 8255-645-040-022 | Rozpieracz | T-2.1 | 22 | 2 |
| 8255-645-040-035 | Dźwignia rozpieracza | T-2.1 | 23 | 2 |
| 8255-645-040-050 | Piasta koła | T-2.1 | 14 | 2 |
| 8255-645-040-063 | Oś prawa kompletna | T-2.1 | 26 | 1 |
| 8255-645-040-076 | Uszczelka piasty | T-2 | 1 | 2 |
| 8255-645-040-076 | Uszczelka piasty | T-2.1 | 1 | 2 |
| 8255-645-040-089 | Szczęka hamulca | T-2.1 | 30 | 4 |
| 8255-645-040-091 | Szczęka hamulca kompletna | T-2.1 | 19 | 4 |
| 8255-645-040-111 | Koło kompletne | T-2 | kpl | 2 |
| 8255-645-040-111 | Koło kompletne | T-2.1 | kpl | 2 |
| 8255-645-040-124 | Pokrywa piasty koła | T-2 | 27 | 2 |
| 8255-645-100-027 | Sworzeń dźwigni rozpieracza | T-4 | 35 | 2 |
| 8255-645-100-030 | Nakrętka specjalna | T-4 | 34 | 4 |
| 8255-645-100-042 | Podkładka zabezpieczająca | T-4 | 30 | 1 |
| 8255-645-100-055 | Krążek hamulcowy | T-4 | 31 | 1 |
| 8255-645-100-068 | Linka hamulcowa kompletna | T-4 | 33 | 1 |
| 8255-645-160-039 | Wieszak kompletny | T-5 | 1 | 1 |
| 8255-645-170-024 | Korpus lewy | T-3.B | 27 | 1 |
| 8255-645-170-024 | Korpus lewy | T-3.B.1 | 27 | 1 |
| 8255-645-170-037 | Wiązka przewodów | T-3.B | 28 | 1 |
| 8255-645-170-037 | Wiązka przewodów | T-3.B.1 | 28 | 1 |
| 8255-645-170-065 | Korpus prawy | T-3.B | 5 | 1 |
| 8255-645-170-065 | Korpus prawy | T-3.B.1 | 5 | 1 |
| 8255-645-170-078 | Wiązka przewodów | T-3.B | 4 | 1 |
| 8255-645-170-078 | Wiązka przewodów | T-3.B.1 | 4 | 1 |
| 8255-645-170-095 | Przewód połączeniowy kompletny | T-44 | 21 | 1 |
| 8255-645-170-100 | Przewód połączeniowy kompletny | T-3.A | 1 | 1 |
| 8255-645-210-076 | Sworzeń przodka | T-6 | 2 | 2 |
| 8255-645-250-012 | Nakrętka kontrująca kompletna | T-7 | 10 | 1 |
| 8255-645-300-047 | Sprężyna talerzowa | T-9 | 32 | 5 |

| 1 | 2 | 3 | 4 | 5 |
|---|---|---|---|---|
| 8255-645-300-050 | Pierścień oporowy | T-9 | 31 | 1 |
| 8255-645-300-062 | Osłona | T-9 | 34 | 1 |
| 8255-645-300-075 | Tarcza zabezpieczająca | T-9 | 33 | 1 |
| 8255-645-300-088 | Tarcza gwintowana | T-9 | 35 | 1 |
| 8255-645-300-123 | Widłak przekaźnika | T-9 | 23 | 1 |
| 8255-645-300-149 | Korpus przekładni kompletny | T-10 | kpl | 1 |
| 8255-645-300-164 | Koło zębate stożkowe | T-10 | 29 | 1 |
| 8255-645-300-180 | Podkładka | T-10 | 34 | 2 |
| 8255-645-300-192 | Pierścień filcowy | T-10 | 35 | 1 |
| 8255-645-300-200 | Tuleja dystansowa | T-10 | 30 | 1 |
| 8255-645-380-014 | Koło łańcuchowe kpl p=40 mm | T-13 | kpl | 2 |
| 8255-645-380-027 | Koło łańcuchowe z=14; p=40 mm | T-13 | 4 | 2 |
| 8255-645-510-011 | Wał prowadzący | T-19 | 14 | 1 |
| 8255-645-510-024 | Tuleja dystansowa | T-23 | 30 | 1 |
| 8255-645-510-037 | Koło napędowe | T-20 | 4 | 2 |
| 8255-645-510-040 | Przenośnik wynoszący | T-22 | kpl | 1 |
| 8255-645-510-080 | Podkładka | T-22 | 14 | 30 |
| 8255-645-510-080 | Podkładka | T-22.1 | 14 | 30 |
| 8255-645-510-093 | Korbowód kompletny | T-21 | kpl | 1 |
| 8255-645-510-100 | Korbowód | T-21 | 31 | 1 |
| 8255-645-510-126 | Podkładka zaciskająca | T-21 | 21 | 1 |
| 8255-645-510-139 | Przeciwpodkładka | T-21 | 22 | 1 |
| 8255-645-510-141 | Wspornik skrobaka | T-17 | 24 | 1 |
| 8255-645-510-154 | Skrobak | T-17 | 23 | 1 |
| 8255-645-510-167 | Oprawa łożyska | T-19 | 13 | 1 |
| 8255-645-510-170 | Oprawa łożyska | T-19 | 17 | 1 |
| 8255-645-510-182 | Tuleja dystansowa | T-19 | 1 | 2 |
| 8255-645-510-195 | Tuleja dystansowa | T-17 | 27 | 1 |
| 8255-645-510-202 | Tuleja dystansowa | T-19 | 19 | 1 |
| 8255-645-510-215 | Wspornik łożyska prawy | T-19 | 9 | 1 |
| 8255-645-510-230 | Pierścień filcowy | T-19 | 12 | 2 |
| 8255-645-510-358 | Podkładka regulacyjna | T-23 | 32 | 5 |
| 8255-645-510-358 | Podkładka regulacyjna | T-39 | 4 | 0÷5 |
| 8255-645-510-360 | Wspornik łożyska | T-20 | 1 | 2 |
| 8255-645-510-373 | Przenośnik wynoszący | T-22.1 | kpl | 1 |
| 8255-645-540-016 | Skrobak | T-25 | 45 | 1 |
| 8255-645-540-029 | Tuleja dystansowa | T-6 | 57 | 2 |
| 8255-645-600-080 | Zawiasa | T-29 | 3 | 2 |
| 8255-645-600-080 | Zawiasa | T-29.1 | 2 | 2 |
| 8255-645-600-100 | Podkładka regulacyjna | T-33 | 23 | 0÷6 |
| 8255-645-600-100 | Podkładka regulacyjna | T-33.1 | 23 | 0÷6 |
| 8255-645-600-112 | Oś | T-27 | 17 | 1 |
| 8255-645-600-125 | Rama napinacza kompletna | T-27 | 27 | 1 |
| 8255-645-600-166 | Rolka podtrzymująca | T-27 | 60 | 2 |
| 8255-645-600-166 | Rolka podtrzymująca | T-32 | 17 | 10 |
| 8255-645-630-028 | Nakładka przenośnika | T-22 | 15 | 80 |
| 8255-645-630-028 | Nakładka przenośnika | T-22.1 | 15 | 80 |



| 1 | 2 | 3 | 4 | 5 |
|---|---|---|---|---|
| 8255-645-711-017 | Pręt przenośnika | T-38 | 7 | 71 |
| 8255-645-711-020 | Pręt zabierający kompletny | T-38 | 8 | 6 |
| 8255-645-711-032 | Pręt tłumiący kompletny | T-38 | 9 | 10 |
| 8255-645-711-045 | Pręt odchylny kompletny | T-38 | 6 | 1 |
| 8255-645-711-058 | Zabierak | T-38 | 12 | 22 |
| 8255-645-711-060 | Listwa kompletna | T-38 | 10 | 22 |
| 8255-645-711-086 | Pręt zabierający | T-38 | 11 | 16 |
| 8259-599-007-016 | Lemiesz lewy L | T-8 | kpl | 1 |
| 8259-599-007-016 | Lemiesz lewy L | T-8.1 | kpl | 1 |
| 8259-599-007-029 | Lemiesz środkowy S | T-8 | kpl | 1 |
| 8259-599-007-029 | Lemiesz środkowy S | T-8.1 | kpl | 1 |
| 8259-599-007-031 | Lemiesz prawy P | T-8 | kpl | 1 |
| 8259-599-007-031 | Lemiesz prawy P | T-8.1 | kpl | 1 |
| 8259-599-009-020 | Krój tarczowy 570×85 | T-8 | 35 | 2 |
| 8289-821-000-000 | Wał przegub. teleskopowy C738 | T-11 | 39 | 1 |
| 8289-831-000-005 | Osłona daszkowa C707 | T-11 | 41 | 1 |
| 8289-840-001-018 | Wał przeg.-teleskopowy C40250 | T-11 | 39* | 1 |
| 8289-899-004-030 | Zawleczka A60 | T-36 | 22 | 5 |
| 8289-899-004-043 | Zawleczka A71 Fe/Zn8m | T-5 | 26* | 1 |
| 8289-899-004-043 | Zawleczka A71 Fe/Zn8m | T-33 | 25 | 6 |
| 8289-899-004-043 | Zawleczka A71 Fe/Zn8m | T-42 | 12 | 1 |
| 8289-899-021-034 | Korek EM 16-St | T-10 | 12 | 1 |
| 8289-899-021-034 | Korek EM 16-St | T-11 | 38 | 1 |
| 8289-899-021-047 | Korek AM 16-St | T-10 | 17 | 2 |
| 8289-899-021-047 | Korek AM 16-St | T-11 | 11 | 1 |
| 8289-899-031-045 | Przetyczka A11x50 Fe/Zn8m | T-3.B | 7 | 2 |
| 8289-899-031-045 | Przetyczka A11x50 Fe/Zn8m | T-3.B.1 | 7 | 2 |
| 8289-899-031-045 | Przetyczka A11x50 Fe/Zn8m | T-5 | 24 | 1 |
| 8289-899-046-010 | Śruba radełkowana pasowana M18x1,5x14x64-8.8 | T-2 | 15 | 12 |
| 8289-899-046-010 | Śruba pasowana radełkowana M18x1,5x14x64-8.8 | T-2.1 | 15 | 12 |

## WYKAZ CZĘŚCI ZNORMALIZOWANYCH KOMBAJNU Z644

| Nr normy | Nazwa normy wymiar | Tabl. | Poz. w tabl. | Liczba sztuk |
|---|---|---|---|---|
| 1 | 2 | 3 | 4 | 5 |
| 44 11 011 00 | Zawór sterujący przyczepy | T-4 | 15 | 1 |
| 46.590.520 | Gniazdo wtyczki szybkozłącza | T-40 | 9* | 1 |
| 46.590.520 | Szybkozłącze | T-40 | 10* | 1 |
| 510 000 000 | Zbiornik ciśnieniowy powietrza (20 l) | T-4 | 21 | 1 |
| 83 20 | Zawór odwadniający | T-4 | 36 | 1 |
| CBK 480 | Łożysko igiełkowe | T-9 | 18 | 8 |
| D35 S.01.01x | Obręcz kompletna 9,00-15 | T-2 | 9 | 2 |
| D35 S.01.01x | Obręcz kompletna 9,00-15 | T-2.1 | 9 | 2 |
| RCW2-1-104 | Ochraniacz 235×15" | T-2 | 36* | 2 |
| RCW2-1-104 | Ochraniacz 235×15" | T-2.1 | 36* | 2 |
| RW-41.0.1. | Nit z łbem płaskim walc. 5×16Al | T-2.1 | 20 | 48 |
| UOIAb-75 | Urządzenie odblaskowe (białe) | T-3.A | 10 | 2 |
| UOIAz-75 | Urządzenie odblaskowe (żółte) | T-3.A | 16 | 2 |
| UOIAz-75 | Urządzenie odblaskowe (żółte) | T-3.B | 33 | 2 |
| UOIIIAc-75 | Urządzenie odblaskowe (czerwone) | T-3.B | 11 | 2 |
| UOIIIAc-75 | Urządzenie odblaskowe (czerwone) | T-3.B.1 | 11 | 2 |
| x50.15.13Y | Opaska | T-4 | 6 | 4 |
| x53 25 00 | Siłownik powietrzny ø100×140 | T-4 | 24 | 1 |
| ZSR5-160-13/200 | Wtyczka szybkozłącza | T-40 | 2 | 1 |
| ZSR5-160-13/300 | Gniazdo wtyczki | T-40 | 1 | 1 |
| BN-74/1902-01 | Jarzmo M 8×46×85-5.6 | T-44 | 7 | 4 |
| BN-81/1903-01 | Przewód giętki AB-10-2000-13/10 | T-40 | 3 | 1 |
| BN-76/3611-07-1 | Łącznik prosty 01.1.08 | T-4 | 8 | 4 |
| BN-76/3611-07-13 | Końcówka przewodu elastycznego 05.1.03 | T-4 | 3 | 3 |
| BN-76/3611-07-14 | Końcówka przewodu elastycznego 05.2.02 | T-4 | 23 | 1 |
| BN-76/3611-07-15 | Nakrętka łącznika 07.1.02 | T-4 | 1 | 5 |
| BN-76/3611-07-20 | Pierścień zaciskający 10.1.02 | T-4 | 2 | 5 |
| BN-79/3684-02 | Sygnał dźwiękowy elektryczny 018-12V | T-3.C | 1 | 1 |
| BN-75/3688-01 | Przelotka A6×2,5 | T-44 | 36 | 2 |
| BN-89/5027-02 | Łańcuch Z-PDB-4 | T-1 | 10 | 4 |
| BN-89/5027-03 | Łańcuch W-2 | T-3.B | 8 | 2 |
| BN-89/5027-03 | Łańcuch W-2 | T-3.B.1 | 8 | 2 |
| BN-89/5027-14 | Spinacz S-4 | T-1 | 2 | 6 |
| BN-76/8511-15 | Plomba 0589-51/11 | T-41.1 | 3 | 1 |
| PN-81/C-94300.052 | Opona 11,5/80-15,3 10 PR AM8 | T-2 | 8 | 2 |
| PN-81/C-94300.052 | Opona 11,5/80-15,3 10 PR AM8 | T-2.1 | 8 | 2 |
| PN-85/C-94300.078 | Dętka 11,5-15 BUTYL GPso Ven8 | T-2 | 7 | 2 |



| 1 | 2 | 3 | 4 | 5 |
|---|---|---|---|---|
| PN-85/C-94300.078 | Dętka 11,5-15 BUTYL GPso Ven8 | T-2.1 | 7 | 2 |
| PN-93/E-85100 | Żarówka P25-1 12V 21W BA 15s | T-3.B | 18 | 2 |
| PN-93/E-85100 | Żarówka P25-1 12V 21W BA 15s | T-3.B.1 | 18 | 2 |
| PN-93/E-85100 | Żarówka P25-2 12V 21/5W BAY 15d | T-3.B | 19 | 2 |
| PN-93/E-85100 | Żarówka P25-2 12V 21/5W BAY 15d | T-3.B.1 | 19 | 2 |
| PN-78/E-85101 | Żarówka R19/5 12V 5W BA 15s/19 | T-3.A | 21 | 1 |
| PN-78/E-85101 | Żarówka R19/5 12V 5W BA 15s/19 | T-44 | 33 | 2 |
| PN-65/M-73137 | Pierścień zacinający 16-10 | T-40 | 4 | 2 |
| PN-65/M-73139 | Nakrętka 16-10 | T-40 | 5 | 2 |
| PN-65/M-73140 | Korpus przyłączki prostej 16-10 | T-40 | 8 | 1 |
| PN-69/M-80207 | Lina 8,0-T6×19+AOZ/S-II-g-160 | T-1 | 8 | 2 |
| PN-73/M-80241 | Zacisk kabłąkowy 5 | T-36 | 26 | 3 |
| PN-73/M-80241 | Zacisk kabłąkowy 6,5 | T-25 | 27 | 8 |
| PN-73/M-80241 | Zacisk kabłąkowy 8 | T-1 | 9 | 4 |
| PN-92/M-80247 | Kausza 6 oc | T-36 | 28 | 1 |
| PN-76/M-82001 | Zawleczka S-Zn 3,2×20 | T-42 | 22 | 4 |
| PN-76/M-82001 | Zawleczka S-Zn 3,2×20 | T-45 | 10 | 1 |
| PN-76/M-82001 | Zawleczka S-Zn 3,2×22 | T-4 | 28 | 1 |
| PN-76/M-82001 | Zawleczka S-Zn 4×25 | T-31 | 39 | 2 |
| PN-76/M-82001 | Zawleczka S-Zn 4×32 | T-2.1 | 25 | 2 |
| PN-76/M-82001 | Zawleczka S-Zn 4×32 | T-11 | 26 | 1 |
| PN-76/M-82001 | Zawleczka S-Zn 4×32 | T-21 | 24 | 1 |
| PN-76/M-82001 | Zawleczka S-Zn 4×40 | T-6 | 5 | 2 |
| PN-76/M-82001 | Zawleczka S-Zn 5×28 | T-5 | 8 | 2 |
| PN-76/M-82001 | Zawleczka S-Zn 5×28 | T-6 | 68 | 2 |
| PN-76/M-82001 | Zawleczka S-Zn 5×28 | T-42 | 39 | 2 |
| PN-76/M-82001 | Zawleczka S-Zn 5×32 | T-18 | 1 | 1 |
| PN-76/M-82001 | Zawleczka S-Zn 5×32 | T-34 | 2 | 4 |
| PN-76/M-82001 | Zawleczka S-Zn 5×32 | T-36 | 12 | 1 |
| PN-76/M-82001 | Zawleczka S-Zn 5×32 | T-37 | 13 | 1 |
| PN-76/M-82001 | Zawleczka S-Zn 5×32 | T-39 | 22 | 2 |
| PN-76/M-82001 | Zawleczka S-Zn 5×36 | T-25 | 28 | 1 |
| PN-76/M-82001 | Zawleczka S-Zn 5×40 | T-5 | 3 | 1 |
| PN-76/M-82001 | Zawleczka S-Zn 5×40 | T-6 | 77 | 4 |
| PN-76/M-82001 | Zawleczka S-Zn 5×40 | T-18 | 4 | 4 |
| PN-76/M-82001 | Zawleczka S-Zn 5×40 | T-42 | 47 | 1 |
| PN-76/M-82001 | Zawleczka S-Zn 6,3×50 | T-5 | 6 | 1 |
| PN-76/M-82001 | Zawleczka S-Zn 6,3×63 | T-2 | 3 | 2 |
| PN-76/M-82001 | Zawleczka S-Zn 6,3×63 | T-2.1 | 3 | 2 |
| PN-90/M-82004 | Podkładka do sworznia 14,5 Fe/Zn8 | T-4 | 29 | 1 |
| PN-90/M-82004 | Podkładka do sworznia 16,5 Fe/Zn8 | T-6 | 67 | 2 |
| PN-90/M-82004 | Podkładka do sworznia 20,5 Fe/Zn8 | T-2.1 | 24 | 2 |
| PN-90/M-82004 | Podkładka do sworznia 30,5 Fe/Zn8 | T-39 | 37 | 1 |

| 1 | 2 | 3 | 4 | 5 |
|---|---|---|---|---|
| PN-78/M-82005 | Podkładka 5,3 Fe/Zn8 | T-3.B | 22 | 8 |
| PN-78/M-82005 | Podkładka 5,3 Fe/Zn8 | T-3.B.1 | 22 | 8 |
| PN-78/M-82005 | Podkładka 6,4 Fe/Zn8 | T-23 | 17 | 2 |
| PN-78/M-82005 | Podkładka 6,4 Fe/Zn8 | T-35 | 12 | 39 |
| PN-78/M-82005 | Podkładka 6,4 Fe/Zn8 | T-36 | 49 | 1 |
| PN-78/M-82005 | Podkładka 6,4 Fe/Zn8 | T-37 | 22 | 16 |
| PN-78/M-82005 | Podkładka 6,4 Fe/Zn8 | T-38 | 13 | 72 |
| PN-78/M-82005 | Podkładka 8,4 Fe/Zn8 | T-6 | 41 | 6 |
| PN-78/M-82005 | Podkładka 8,4 Fe/Zn8 | T-9 | 7 | 13 |
| PN-78/M-82005 | Podkładka 8,4 Fe/Zn8 | T-11 | 36 | 4 |
| PN-78/M-82005 | Podkładka 8,4 Fe/Zn8 | T-16 | 41 | 6 |
| PN-78/M-82005 | Podkładka 8,4 Fe/Zn8 | T-17 | 22 | 1 |
| PN-78/M-82005 | Podkładka 8,4 Fe/Zn8 | T-19 | 21 | 8 |
| PN-78/M-82005 | Podkładka 8,4 Fe/Zn8 | T-22 | 12 | 30 |
| PN-78/M-82005 | Podkładka 8,4 Fe/Zn8 | T-22.1 | 16 | 30 |
| PN-78/M-82005 | Podkładka 8,4 Fe/Zn8 | T-23 | 6 | 2 |
| PN-78/M-82005 | Podkładka 8,4 Fe/Zn8 | T-24 | 7 | 4 |
| PN-78/M-82005 | Podkładka 8,4 Fe/Zn8 | T-25 | 7 | 1 |
| PN-78/M-82005 | Podkładka 8,4 Fe/Zn8 | T-27 | 32 | 19 |
| PN-78/M-82005 | Podkładka 8,4 Fe/Zn8 | T-28 | 18 | 1 |
| PN-78/M-82005 | Podkładka 8,4 Fe/Zn8 | T-30 | 6 | 2 |
| PN-78/M-82005 | Podkładka 8,4 Fe/Zn8 | T-30.1 | 6 | 6 |
| PN-78/M-82005 | Podkładka 8,4 Fe/Zn8 | T-34 | 9 | 10 |
| PN-78/M-82005 | Podkładka 8,4 Fe/Zn8 | T-35 | 14 | 10 |
| PN-78/M-82005 | Podkładka 8,4 Fe/Zn8 | T-36 | 21 | 4÷6 |
| PN-78/M-82005 | Podkładka 8,4 Fe/Zn8 | T-37 | 20 | 6 |
| PN-78/M-82005 | Podkładka 8,4 Fe/Zn8 | T-38 | 2 | 176 |
| PN-78/M-82005 | Podkładka 8,4 Fe/Zn8 | T-41 | 3 | 2 |
| PN-78/M-82005 | Podkładka 8,4 Fe/Zn8 | T-41.1 | 6 | 3 |
| PN-78/M-82005 | Podkładka 8,4 Fe/Zn8 | T-42 | 30 | 16 |
| PN-78/M-82005 | Podkładka 8,4 Fe/Zn8 | T-45 | 2 | 2 |
| PN-78/M-82005 | Podkładka 10,5 Fe/Zn8 | T-4 | 18 | 2 |
| PN-78/M-82005 | Podkładka 10,5 Fe/Zn8 | T-7 | 11 | 8 |
| PN-78/M-82005 | Podkładka 10,5 Fe/Zn8 | T-8 | 14 | 8 |
| PN-78/M-82005 | Podkładka 10,5 Fe/Zn8 | T-8.1 | 14 | 8 |
| PN-78/M-82005 | Podkładka 10,5 Fe/Zn8 | T-9 | 38 | 3 |
| PN-78/M-82005 | Podkładka 10,5 Fe/Zn8 | T-10 | 45 | 3 |
| PN-78/M-82005 | Podkładka 10,5 Fe/Zn8 | T-15 | 36 | 14 |
| PN-78/M-82005 | Podkładka 10,5 Fe/Zn8 | T-15 | 38* | 2 |
| PN-78/M-82005 | Podkładka 10,5 Fe/Zn8 | T-16 | 22 | 21 |
| PN-78/M-82005 | Podkładka 10,5 Fe/Zn8 | T-18 | 8 | 3 |
| PN-78/M-82005 | Podkładka 10,5 Fe/Zn8 | T-20 | 13 | 10 |
| PN-78/M-82005 | Podkładka 10,5 Fe/Zn8 | T-23 | 36 | 2 |
| PN-78/M-82005 | Podkładka 10,5 Fe/Zn8 | T-25 | 51* | 2 |
| PN-78/M-82005 | Podkładka 10,5 Fe/Zn8 | T-27 | 15 | 14 |
| PN-78/M-82005 | Podkładka 10,5 Fe/Zn8 | T-31 | 38 | 2 |
| PN-78/M-82005 | Podkładka 10,5 Fe/Zn8 | T-32 | 19 | 20 |
| PN-78/M-82005 | Podkładka 10,5 Fe/Zn8 | T-33 | 5 | 2 |
| PN-78/M-82005 | Podkładka 10,5 Fe/Zn8 | T-33.1 | 5 | 2 |



| 1 | 2 | 3 | 4 | 5 |
|---|---|---|---|---|
| PN-78/M-82005 | Podkładka 10,5 Fe/Zn8 | T-35 | 39 | 2 |
| PN-78/M-82005 | Podkładka 10,5 Fe/Zn8 | T-36 | 2 | 2 |
| PN-78/M-82005 | Podkładka 10,5 Fe/Zn8 | T-42 | 3 | 3 |
| PN-78/M-82005 | Podkładka 10,5 Fe/Zn8 | T-45 | 11 | 3 |
| PN-78/M-82005 | Podkładka 13 Fe/Zn8 | T-16 | 19 | 8 |
| PN-78/M-82005 | Podkładka 13 Fe/Zn8 | T-24 | 29 | 1 |
| PN-78/M-82005 | Podkładka 13 Fe/Zn8 | T-28 | 39 | 1 |
| PN-78/M-82005 | Podkładka 13 Fe/Zn8 | T-30 | 8 | 1 |
| PN-78/M-82005 | Podkładka 13 Fe/Zn8 | T-30.1 | 8 | 1 |
| PN-78/M-82005 | Podkładka 13 Fe/Zn8 | T-31 | 34 | 4 |
| PN-78/M-82005 | Podkładka 13 Fe/Zn8 | T-35 | 30 | 1 |
| PN-78/M-82005 | Podkładka 13 Fe/Zn8 | T-36 | 4 | 2 |
| PN-78/M-82005 | Podkładka 13 Fe/Zn8 | T-42 | 13 | 5 |
| PN-78/M-82005 | Podkładka 15 Fe/Zn8 | T-36 | 48 | 2 |
| PN-78/M-82005 | Podkładka 17 Fe/Zn8 | T-6 | 71 | 0÷1 |
| PN-78/M-82005 | Podkładka 17 Fe/Zn8 | T-18 | 2 | 1 |
| PN-78/M-82005 | Podkładka 17 Fe/Zn8 | T-33 | 7 | 3 |
| PN-78/M-82005 | Podkładka 17 Fe/Zn8 | T-33.1 | 7 | 3 |
| PN-78/M-82005 | Podkładka 17 Fe/Zn8 | T-34 | 3 | 8 |
| PN-78/M-82005 | Podkładka 17 Fe/Zn8 | T-42 | 38 | 2 |
| PN-78/M-82005 | Podkładka 21 Fe/Zn8 | T-6 | 3 | 2 |
| PN-78/M-82005 | Podkładka 21 Fe/Zn8 | T-21 | 15 | 4 |
| PN-78/M-82005 | Podkładka 21 Fe/Zn8 | T-25 | 29 | 1 |
| PN-78/M-82005 | Podkładka 21 Fe/Zn8 | T-33 | 9 | 6 |
| PN-78/M-82005 | Podkładka 21 Fe/Zn8 | T-33.1 | 9 | 6 |
| PN-78/M-82005 | Podkładka 21 Fe/Zn8 | T-37 | 14 | 2 |
| PN-78/M-82005 | Podkładka 21 Fe/Zn8 | T-39 | 23 | 2 |
| PN-78/M-82005 | Podkładka 23 Fe/Zn8 | T-3.A | 14 | 4 |
| PN-78/M-82005 | Podkładka 23 Fe/Zn8 | T-13.1 | 14 | 2 |
| PN-78/M-82005 | Podkładka 25 Fe/Zn8 | T-8 | 40 | 2 |
| PN-78/M-82005 | Podkładka 25 Fe/Zn8 | T-8.1 | 40 | 2 |
| PN-78/M-82005 | Podkładka 28 Fe/Zn8 | T-5 | 2 | 1 |
| PN-78/M-82005 | Podkładka 31 Fe/Zn8 | T-6 | 65 | 1÷2 |
| PN-78/M-82005 | Podkładka 31 Fe/Zn8 | T-42 | 46 | 1 |
| PN-78/M-82005 | Podkładka 37 Fe/Zn8 | T-2 | 4 | 2 |
| PN-78/M-82005 | Podkładka 37 Fe/Zn8 | T-2.1 | 4 | 2 |
| PN-78/M-82006 | Podkładka 13 Fe/Zn8 | T-24 | 6 | 4 |
| PN-78/M-82006 | Podkładka 15 Fe/Zn8 | T-24 | 23 | 5÷7 |
| PN-78/M-82006 | Podkładka 23 Ms | T-5 | 10 | 2 |
| PN-77/M-82008 | Podkładka sprężysta 5,1 Fe/Zn8 | T-3.A | 5 | 7 |
| PN-77/M-82008 | Podkładka sprężysta 5,1 Fe/Zn8 | T-3.B | 10 | 11 |
| PN-77/M-82008 | Podkładka sprężysta 5,1 Fe/Zn8 | T-3.B.1 | 10 | 9 |
| PN-77/M-82008 | Podkładka sprężysta 5,1 Fe/Zn8 | T-44 | 28 | 3 |
| PN-77/M-82008 | Podkładka sprężysta 6,1 Fe/Zn8 | T-2 | 28 | 8 |
| PN-77/M-82008 | Podkładka sprężysta 6,1 Fe/Zn8 | T-2.1 | 28 | 8 |
| PN-77/M-82008 | Podkładka sprężysta 6,1 Fe/Zn8 | T-3.A | 25 | 6 |
| PN-77/M-82008 | Podkładka sprężysta 6,1 Fe/Zn8 | T-3.B | 31 | 4 |
| PN-77/M-82008 | Podkładka sprężysta 6,1 Fe/Zn8 | T-3.B.1 | 31 | 4 |

| 1 | 2 | 3 | 4 | 5 |
|---|---|---|---|---|
| PN-77/M-82008 | Podkładka sprężysta 6,1 Fe/Zn8 | T-34 | 6 | 13 |
| PN-77/M-82008 | Podkładka sprężysta 6,1 Fe/Zn8 | T-35 | 11 | 28 |
| PN-77/M-82008 | Podkładka sprężysta 6,1 Fe/Zn8 | T-36 | 35 | 4 |
| PN-77/M-82008 | Podkładka sprężysta 6,1 Fe/Zn8 | T-37 | 23 | 16 |
| PN-77/M-82008 | Podkładka sprężysta 6,1 Fe/Zn8 | T-44 | 23 | 4 |
| PN-77/M-82008 | Podkładka sprężysta 8,2 Fe/Zn8 | T-3.B | 16 | 3 |
| PN-77/M-82008 | Podkładka sprężysta 8,2 Fe/Zn8 | T-3.B.1 | 16 | 3 |
| PN-77/M-82008 | Podkładka sprężysta 8,2 Fe/Zn8 | T-3.C | 4 | 1 |
| PN-77/M-82008 | Podkładka sprężysta 8,2 Fe/Zn8 | T-4 | 11 | 6 |
| PN-77/M-82008 | Podkładka sprężysta 8,2 Fe/Zn8 | T-6 | 46 | 4 |
| PN-77/M-82008 | Podkładka sprężysta 8,2 Fe/Zn8 | T-9 | 10 | 9 |
| PN-77/M-82008 | Podkładka sprężysta 8,2 Fe/Zn8 | T-10 | 10 | 14 |
| PN-77/M-82008 | Podkładka sprężysta 8,2 Fe/Zn8 | T-11 | 2 | 19 |
| PN-77/M-82008 | Podkładka sprężysta 8,2 Fe/Zn8 | T-16 | 23 | 17 |
| PN-77/M-82008 | Podkładka sprężysta 8,2 Fe/Zn8 | T-17 | 21 | 1 |
| PN-77/M-82008 | Podkładka sprężysta 8,2 Fe/Zn8 | T-19 | 23 | 4 |
| PN-77/M-82008 | Podkładka sprężysta 8,2 Fe/Zn8 | T-21 | 32 | 4 |
| PN-77/M-82008 | Podkładka sprężysta 8,2 Fe/Zn8 | T-23 | 14 | 4 |
| PN-77/M-82008 | Podkładka sprężysta 8,2 Fe/Zn8 | T-24 | 21 | 4 |
| PN-77/M-82008 | Podkładka sprężysta 8,2 Fe/Zn8 | T-25 | 46 | 1 |
| PN-77/M-82008 | Podkładka sprężysta 8,2 Fe/Zn8 | T-26 | 3 | 23 |
| PN-77/M-82008 | Podkładka sprężysta 8,2 Fe/Zn8 | T-27 | 38 | 4 |
| PN-77/M-82008 | Podkładka sprężysta 8,2 Fe/Zn8 | T-28 | 14 | 6 |
| PN-77/M-82008 | Podkładka sprężysta 8,2 Fe/Zn8 | T-30 | 19 | 5 |
| PN-77/M-82008 | Podkładka sprężysta 8,2 Fe/Zn8 | T-30.1 | 19 | 5 |
| PN-77/M-82008 | Podkładka sprężysta 8,2 Fe/Zn8 | T-31 | 2 | 27 |
| PN-77/M-82008 | Podkładka sprężysta 8,2 Fe/Zn8 | T-32 | 3 | 14 |
| PN-77/M-82008 | Podkładka sprężysta 8,2 Fe/Zn8 | T-34 | 18 | 8 |
| PN-77/M-82008 | Podkładka sprężysta 8,2 Fe/Zn8 | T-35 | 9 | 18 |
| PN-77/M-82008 | Podkładka sprężysta 8,2 Fe/Zn8 | T-36 | 7 | 10 |
| PN-77/M-82008 | Podkładka sprężysta 8,2 Fe/Zn8 | T-37 | 11 | 19 |
| PN-77/M-82008 | Podkładka sprężysta 8,2 Fe/Zn8 | T-41 | 2 | 10 |
| PN-77/M-82008 | Podkładka sprężysta 8,2 Fe/Zn8 | T-41.1 | 5 | 11 |
| PN-77/M-82008 | Podkładka sprężysta 8,2 Fe/Zn8 | T-42 | 24 | 56 |
| PN-77/M-82008 | Podkładka sprężysta 8,2 Fe/Zn8 | T-44 | 8 | 8 |
| PN-77/M-82008 | Podkładka sprężysta 8,2 Fe/Zn8 | T-45 | 18 | 2 |
| PN-77/M-82008 | Podkładka sprężysta 10,2 Fe/Zn8 | T-4 | 17 | 2 |
| PN-77/M-82008 | Podkładka sprężysta 10,2 Fe/Zn8 | T-6 | 24 | 8 |
| PN-77/M-82008 | Podkładka sprężysta 10,2 Fe/Zn8 | T-7 | 2 | 2 |
| PN-77/M-82008 | Podkładka sprężysta 10,2 Fe/Zn8 | T-8 | 2 | 16 |
| PN-77/M-82008 | Podkładka sprężysta 10,2 Fe/Zn8 | T-8.1 | 2 | 16 |
| PN-77/M-82008 | Podkładka sprężysta 10,2 Fe/Zn8 | T-9 | 2 | 13 |
| PN-77/M-82008 | Podkładka sprężysta 10,2 Fe/Zn8 | T-10 | 39 | 3 |
| PN-77/M-82008 | Podkładka sprężysta 10,2 Fe/Zn8 | T-12 | 10 | 5 |
| PN-77/M-82008 | Podkładka sprężysta 10,2 Fe/Zn8 | T-12.1 | 11 | 5 |
| PN-77/M-82008 | Podkładka sprężysta 10,2 Fe/Zn8 | T-13 | 9 | 8 |
| PN-77/M-82008 | Podkładka sprężysta 10,2 Fe/Zn8 | T-14 | 8 | 4 |
| PN-77/M-82008 | Podkładka sprężysta 10,2 Fe/Zn8 | T-14.1 | 11 | 4 |
| PN-77/M-82008 | Podkładka sprężysta 10,2 Fe/Zn8 | T-15 | 7 | 20 |



| 1 | 2 | 3 | 4 | 5 |
|---|---|---|---|---|
| PN-77/M-82008 | Podkładka sprężysta 10,2 Fe/Zn8 | T-16 | 20 | 32 |
| PN-77/M-82008 | Podkładka sprężysta 10,2 Fe/Zn8 | T-17 | 13 | 1 |
| PN-77/M-82008 | Podkładka sprężysta 10,2 Fe/Zn8 | T-19 | 16 | 6 |
| PN-77/M-82008 | Podkładka sprężysta 10,2 Fe/Zn8 | T-20 | 12 | 4 |
| PN-77/M-82008 | Podkładka sprężysta 10,2 Fe/Zn8 | T-21 | 2 | 8 |
| PN-77/M-82008 | Podkładka sprężysta 10,2 Fe/Zn8 | T-23 | 2 | 6 |
| PN-77/M-82008 | Podkładka sprężysta 10,2 Fe/Zn8 | T-26 | 17 | 7 |
| PN-77/M-82008 | Podkładka sprężysta 10,2 Fe/Zn8 | T-27 | 14 | 10 |
| PN-77/M-82008 | Podkładka sprężysta 10,2 Fe/Zn8 | T-27 | 70* | 11 |
| PN-77/M-82008 | Podkładka sprężysta 10,2 Fe/Zn8 | T-30 | 22 | 2 |
| PN-77/M-82008 | Podkładka sprężysta 10,2 Fe/Zn8 | T-30.1 | 22 | 2 |
| PN-77/M-82008 | Podkładka sprężysta 10,2 Fe/Zn8 | T-33 | 22 | 6 |
| PN-77/M-82008 | Podkładka sprężysta 10,2 Fe/Zn8 | T-33.1 | 22 | 6 |
| PN-77/M-82008 | Podkładka sprężysta 10,2 Fe/Zn8 | T-34 | 13 | 2 |
| PN-77/M-82008 | Podkładka sprężysta 10,2 Fe/Zn8 | T-35 | 37 | 1 |
| PN-77/M-82008 | Podkładka sprężysta 10,2 Fe/Zn8 | T-39 | 33 | 5 |
| PN-77/M-82008 | Podkładka sprężysta 10,2 Fe/Zn8 | T-41 | 8 | 1 |
| PN-77/M-82008 | Podkładka sprężysta 10,2 Fe/Zn8 | T-42 | 2 | 4 |
| PN-77/M-82008 | Podkładka sprężysta 10,2 Fe/Zn8 | T-45 | 14 | 2 |
| PN-77/M-82008 | Podkładka sprężysta 12,2 Fe/Zn8 | T-2 | 34* | 12 |
| PN-77/M-82008 | Podkładka sprężysta 12,2 Fe/Zn8 | T-2.1 | 34* | 12 |
| PN-77/M-82008 | Podkładka sprężysta 12,2 Fe/Zn8 | T-4 | 26 | 2 |
| PN-77/M-82008 | Podkładka sprężysta 12,2 Fe/Zn8 | T-6 | 58 | 6 |
| PN-77/M-82008 | Podkładka sprężysta 12,2 Fe/Zn8 | T-7 | 5 | 2 |
| PN-77/M-82008 | Podkładka sprężysta 12,2 Fe/Zn8 | T-8 | 9 | 17 |
| PN-77/M-82008 | Podkładka sprężysta 12,2 Fe/Zn8 | T-8.1 | 9 | 21 |
| PN-77/M-82008 | Podkładka sprężysta 12,2 Fe/Zn8 | T-11 | 23 | 1 |
| PN-77/M-82008 | Podkładka sprężysta 12,2 Fe/Zn8 | T-19 | 27 | 6 |
| PN-77/M-82008 | Podkładka sprężysta 12,2 Fe/Zn8 | T-24 | 16 | 2 |
| PN-77/M-82008 | Podkładka sprężysta 12,2 Fe/Zn8 | T-27 | 63 | 2 |
| PN-77/M-82008 | Podkładka sprężysta 12,2 Fe/Zn8 | T-39 | 8 | 4 |
| PN-77/M-82008 | Podkładka sprężysta 12,2 Fe/Zn8 | T-42 | 17 | 3 |
| PN-77/M-82008 | Podkładka sprężysta 16,3 Fe/Zn8 | T-6 | 48 | 4 |
| PN-77/M-82008 | Podkładka sprężysta 16,3 Fe/Zn8 | T-7 | 22 | 2 |
| PN-77/M-82008 | Podkładka sprężysta 16,3 Fe/Zn8 | T-21 | 38 | 1 |
| PN-77/M-82008 | Podkładka sprężysta 16,3 Fe/Zn8 | T-28 | 42 | 1 |
| PN-77/M-82008 | Podkładka sprężysta 16,3 Fe/Zn8 | T-42 | 7 | 1 |
| PN-77/M-82008 | Podkładka sprężysta 20,5 Fe/Zn8 | T-6 | 20 | 6 |
| PN-77/M-82008 | Podkładka sprężysta 20,5 Fe/Zn8 | T-14 | 2 | 4 |
| PN-77/M-82008 | Podkładka sprężysta 20,5 Fe/Zn8 | T-14.1 | 2 | 4 |
| PN-77/M-82008 | Podkładka sprężysta 20,5 Fe/Zn8 | T-16 | 36 | 2 |
| PN-77/M-82008 | Podkładka sprężysta 20,5 Fe/Zn8 | T-27 | 29 | 2 |
| PN-79/M-82019 | Podkładka 9 Fe/Zn8 | T-30 | 4 | 6 |
| PN-79/M-82019 | Podkładka 9 Fe/Zn8 | T-30.1 | 4 | 6 |
| PN-79/M-82019 | Podkładka 9 Fe/Zn8 | T-42 | 48 | 4 |
| PN-79/M-82019 | Podkładka B 14 Fe/Zn8 | T-24 | 18 | 2 |
| PN-82/M-82021 | Podkładka 21 Fe/Zn8 | T-12 | 15 | 2 |
| PN-82/M-82021 | Podkładka 21 Fe/Zn8 | T-12.1 | 8 | 2 |

| 1 | 2 | 3 | 4 | 5 |
|---|---|---|---|---|
| PN-82/M-82021 | Podkładka 21 Fe/Zn8 | T-13 | 2 | 2 |
| PN-82/M-82023 | Podkładka 5,3 Fe/Zn8 | T-3.B | 26 | 4 |
| PN-82/M-82023 | Podkładka 5,3 Fe/Zn8 | T-3.B.1 | 26 | 4 |
| PN-59/M-82030 | Podkładka okrągła 8,5 Fe/Zn8 | T-6 | 43 | 4 |
| PN-59/M-82030 | Podkładka okrągła 8,5 Fe/Zn8 | T-16 | 30 | 8 |
| PN-59/M-82030 | Podkładka okrągła 8,5 Fe/Zn8 | T-25 | 18 | 3 |
| PN-59/M-82030 | Podkładka okrągła 8,5 Fe/Zn8 | T-26 | 7 | 21 |
| PN-59/M-82030 | Podkładka okrągła 8,5 Fe/Zn8 | T-27 | 47 | 2 |
| PN-59/M-82030 | Podkładka okrągła 8,5 Fe/Zn8 | T-28 | 13 | 5 |
| PN-59/M-82030 | Podkładka okrągła 8,5 Fe/Zn8 | T-30 | 20 | 4 |
| PN-59/M-82030 | Podkładka okrągła 8,5 Fe/Zn8 | T-30.1 | 20 | 4 |
| PN-59/M-82030 | Podkładka okrągła 8,5 Fe/Zn8 | T-27 | 29 | 1 |
| PN-59/M-82030 | Podkładka okrągła 8,5 Fe/Zn8 | T-42 | 21 | 2 |
| PN-59/M-82030 | Podkładka okrągła 8,5 Fe/Zn8 | T-45 | 8 | 1 |
| PN-59/M-82030 | Podkładka okrągła 10,5 Fe/Zn8 | T-8 | 16 | 4 |
| PN-59/M-82030 | Podkładka okrągła 10,5 Fe/Zn8 | T-8.1 | 16 | 4 |
| PN-59/M-82030 | Podkładka okrągła 10,5 Fe/Zn8 | T-12 | 4 | 1 |
| PN-59/M-82030 | Podkładka okrągła 10,5 Fe/Zn8 | T-12.1 | 17 | 1 |
| PN-59/M-82030 | Podkładka okrągła 10,5 Fe/Zn8 | T-15 | 21 | 3 |
| PN-59/M-82030 | Podkładka okrągła 10,5 Fe/Zn8 | T-17 | 28 | 4 |
| PN-59/M-82030 | Podkładka okrągła 10,5 Fe/Zn8 | T-18 | 11 | 18 |
| PN-59/M-82030 | Podkładka okrągła 10,5 Fe/Zn8 | T-25 | 3 | 5 |
| PN-59/M-82030 | Podkładka okrągła 10,5 Fe/Zn8 | T-26 | 16 | 7 |
| PN-59/M-82030 | Podkładka okrągła 10,5 Fe/Zn8 | T-31 | 30 | 2 |
| PN-59/M-82030 | Podkładka okrągła 10,5 Fe/Zn8 | T-32 | 16 | 20 |
| PN-59/M-82030 | Podkładka okrągła 10,5 Fe/Zn8 | T-34 | 14 | 2 |
| PN-59/M-82030 | Podkładka okrągła 10,5 Fe/Zn8 | T-36 | 27 | 1 |
| PN-59/M-82030 | Podkładka okrągła 10,5 Fe/Zn8 | T-39 | 26 | 3 |
| PN-59/M-82030 | Podkładka okrągła 10,5 Fe/Zn8 | T-41 | 6 | 1 |
| PN-59/M-82030 | Podkładka okrągła 13 Fe/Zn8 | T-17 | 16 | 1 |
| PN-59/M-82030 | Podkładka okrągła 13 Fe/Zn8 | T-39 | 7 | 4 |
| PN-59/M-82030 | Podkładka okrągła 17 Fe/Zn8 | T-11 | 28 | 1 |
| PN-85/M-82101 | Śruba M8×30-5.8-B Fe/Zn8 | T-10 | 9 | 10 |
| PN-85/M-82101 | Śruba M8×30-5.8-B Fe/Zn8 | T-11 | 8 | 10 |
| PN-85/M-82101 | Śruba M8×50-5.8-B Fe/Zn8 | T-42 | 51 | 2 |
| PN-85/M-82101 | Śruba M8×55-5.8-B Fe/Zn8 | T-42 | 65 | 2 |
| PN-85/M-82101 | Śruba M8×60-5.8-B Fe/Zn8 | T-23 | 5 | 1 |
| PN-85/M-82101 | Śruba M8×60-5.8-B Fe/Zn8 | T-42 | 49 | 1 |
| PN-85/M-82101 | Śruba M8×80-5.8-B Fe/Zn8 | T-23 | 8 | 3 |
| PN-85/M-82101 | Śruba M8×80-5.8-B Fe/Zn8 | T-42 | 58 | 1 |
| PN-85/M-82101 | Śruba M8×85-5.8-B Fe/Zn8 | T-23 | 3 | 1 |
| PN-85/M-82101 | Śruba M8×85-5.8-B Fe/Zn8 | T-41.1 | 7 | 1 |
| PN-85/M-82101 | Śruba M10×35-5.8-B Fe/Zn8 | T-8 | 13 | 10 |
| PN-85/M-82101 | Śruba M10×35-5.8-B Fe/Zn8 | T-8.1 | 13 | 10 |
| PN-85/M-82101 | Śruba M10×35-5.8-B Fe/Zn8 | T-12 | 12 | 2 |
| PN-85/M-82101 | Śruba M10×35-5.8-B Fe/Zn8 | T-12.1 | 14 | 2 |
| PN-85/M-82101 | Śruba M10×35-5.8-B Fe/Zn8 | T-13.1 | 16 | 12 |
| PN-85/M-82101 | Śruba M10×45-5.8-B Fe/Zn8 | T-21 | 17 | 2 |



| 1 | 2 | 3 | 4 | 5 |
|---|---|---|---|---|
| PN-85/M-82101 | Śruba M10×45-5.8-B Fe/Zn8 | T-39 | 17 | 1 |
| PN-85/M-82101 | Śruba M10×50-5.8-B Fe/Zn8 | T-18 | 10 | 18 |
| PN-85/M-82101 | Śruba M10×55-5.8-B Fe/Zn8 | T-27 | 61 | 2 |
| PN-85/M-82101 | Śruba M10×60-5.8-B Fe/Zn8 | T-13 | 8 | 8 |
| PN-85/M-82101 | Śruba M10×60-5.8-B Fe/Zn8 | T-20 | 14 | 4 |
| PN-85/M-82101 | Śruba M10×75-5.8-B Fe/Zn8 | T-32 | 15 | 10 |
| PN-85/M-82101 | Śruba M10×85-5.8-B Fe/Zn8 | T-12 | 8 | 1 |
| PN-85/M-82101 | Śruba M10×85-5.8-B Fe/Zn8 | T-12.1 | 20 | 1 |
| PN-85/M-82101 | Śruba M12×55-5.8-B Fe/Zn8 | T-30 | 7 | 1 |
| PN-85/M-82101 | Śruba M12×55-5.8-B Fe/Zn8 | T-30.1 | 7 | 1 |
| PN-85/M-82101 | Śruba M12×55-5.8-B Fe/Zn8 | T-31 | 32 | 4 |
| PN-85/M-82101 | Śruba M12×90-5.8-B Fe/Zn8 | T-6 | 55 | 2 |
| PN-85/M-82105 | Śruba M5×16-5.8-B Fe/Zn8 | T-3.A | 12 | 4 |
| PN-85/M-82105 | Śruba M5×16-5.8-B Fe/Zn8 | T-44 | 34 | 4 |
| PN-85/M-82105 | Śruba M5×20-5.8-B Fe/Zn8 | T-22.1 | 17 | 2 |
| PN-85/M-82105 | Śruba M6×16-5.8-B Fe/Zn8 | T-3.A | 24 | 6 |
| PN-85/M-82105 | Śruba M6×16-5.8-B Fe/Zn8 | T-34 | 7 | 13 |
| PN-85/M-82105 | Śruba M6×16-5.8-B Fe/Zn8 | T-35 | 15 | 21 |
| PN-85/M-82105 | Śruba M6×16-5.8-B Fe/Zn8 | T-36 | 33 | 4 |
| PN-85/M-82105 | Śruba M6×16-5.8-B Fe/Zn8 | T-37 | 21 | 16 |
| PN-85/M-82105 | Śruba M6×16-5.8-B Fe/Zn8 | T-44 | 24 | 4 |
| PN-85/M-82105 | Śruba M6×25-5.8-B Fe/Zn8 | T-35 | 43 | 1 |
| PN-85/M-82105 | Śruba M8×16-5.8-B Fe/Zn8 | T-4 | 12 | 4 |
| PN-85/M-82105 | Śruba M8×16-5.8-B Fe/Zn8 | T-11 | 1 | 7 |
| PN-85/M-82105 | Śruba M8×16-5.8-B Fe/Zn8 | T-25 | 8 | 1 |
| PN-85/M-82105 | Śruba M8×16-5.8-B Fe/Zn8 | T-26 | 2 | 20 |
| PN-85/M-82105 | Śruba M8×16-5.8-B Fe/Zn8 | T-28 | 15 | 4 |
| PN-85/M-82105 | Śruba M8×16-5.8-B Fe/Zn8 | T-30 | 3 | 6 |
| PN-85/M-82105 | Śruba M8×16-5.8-B Fe/Zn8 | T-30 | 17 | 4 |
| PN-85/M-82105 | Śruba M8×16-5.8-B Fe/Zn8 | T-30.1 | 3 | 6 |
| PN-85/M-82105 | Śruba M8×16-5.8-B Fe/Zn8 | T-30.1 | 17 | 4 |
| PN-85/M-82105 | Śruba M8×16-5.8-B Fe/Zn8 | T-35 | 16 | 4 |
| PN-85/M-82105 | Śruba M8×16-5.8-B Fe/Zn8 | T-36 | 8 | 6 |
| PN-85/M-82105 | Śruba M8×16-5.8-B Fe/Zn8 | T-45 | 17 | 2 |
| PN-85/M-82105 | Śruba M8×20-5.8-B Fe/Zn8 | T-3.B | 17 | 3 |
| PN-85/M-82105 | Śruba M8×20-5.8-B Fe/Zn8 | T-3.B.1 | 17 | 3 |
| PN-85/M-82105 | Śruba M8×20-5.8-B Fe/Zn8 | T-3.C | 2 | 1 |
| PN-85/M-82105 | Śruba M8×20-5.8-B Fe/Zn8 | T-9 | 6 | 4 |
| PN-85/M-82105 | Śruba M8×20-5.8-B Fe/Zn8 | T-11 | 25 | 2 |
| PN-85/M-82105 | Śruba M8×20-5.8-B Fe/Zn8 | T-16 | 40 | 6 |
| PN-85/M-82105 | Śruba M8×20-5.8-B Fe/Zn8 | T-17 | 20 | 1 |
| PN-85/M-82105 | Śruba M8×20-5.8-B Fe/Zn8 | T-21 | 41 | 2 |
| PN-85/M-82105 | Śruba M8×20-5.8-B Fe/Zn8 | T-24 | 20 | 2 |
| PN-85/M-82105 | Śruba M8×20-5.8-B Fe/Zn8 | T-25 | 47 | 1 |
| PN-85/M-82105 | Śruba M8×20-5.8-B Fe/Zn8 | T-26 | 24 | 1 |
| PN-85/M-82105 | Śruba M8×20-5.8-B Fe/Zn8 | T-27 | 53 | 2 |
| PN-85/M-82105 | Śruba M8×20-5.8-B Fe/Zn8 | T-31 | 13 | 3 |
| PN-85/M-82105 | Śruba M8×20-5.8-B Fe/Zn8 | T-35 | 13 | 10 |

| 1 | 2 | 3 | 4 | 5 |
|---|---|---|---|---|
| PN-85/M-82105 | Śruba M8×20-5.8-B Fe/Zn8 | T-37 | 10 | 13 |
| PN-85/M-82105 | Śruba M8×20-5.8-B Fe/Zn8 | T-41 | 1 | 2 |
| PN-85/M-82105 | Śruba M8×20-5.8-B Fe/Zn8 | T-41.1 | 2 | 1 |
| PN-85/M-82105 | Śruba M8×25-5.8-B Fe/Zn8 | T-9 | 41 | 5 |
| PN-85/M-82105 | Śruba M8×25-5.8-B Fe/Zn8 | T-21 | 25 | 3 |
| PN-85/M-82105 | Śruba M8×25-5.8-B Fe/Zn8 | T-35 | 42 | 4 |
| PN-85/M-82105 | Śruba M8×25-5.8-B Fe/Zn8 | T-41.1 | 10 | 2 |
| PN-85/M-82105 | Śruba M8×25-5.8-B Fe/Zn8 | T-42 | 31 | 16 |
| PN-85/M-82105 | Śruba M8×30-5.8-B Fe/Zn8 | T-13.1 | 21 | 2 |
| PN-85/M-82105 | Śruba M8×30-5.8-B Fe/Zn8 | T-24 | 22 | 2 |
| PN-85/M-82105 | Śruba M10×16-5.8-B Fe/Zn8 | T-15 | 6 | 6 |
| PN-85/M-82105 | Śruba M10×16-5.8-B Fe/Zn8 | T-19 | 15 | 6 |
| PN-85/M-82105 | Śruba M10×16-5.8-B Fe/Zn8 | T-27 | 13 | 4 |
| PN-85/M-82105 | Śruba M10×20-5.8-B Fe/Zn8 | T-6 | 23 | 6 |
| PN-85/M-82105 | Śruba M10×20-5.8-B Fe/Zn8 | T-8 | 25 | 4 |
| PN-85/M-82105 | Śruba M10×20-5.8-B Fe/Zn8 | T-8.1 | 25 | 4 |
| PN-85/M-82105 | Śruba M10×20-5.8-B Fe/Zn8 | T-9 | 14 | 4 |
| PN-85/M-82105 | Śruba M10×20-5.8-B Fe/Zn8 | T-10 | 40 | 3 |
| PN-85/M-82105 | Śruba M10×20-5.8-B Fe/Zn8 | T-27 | 65 | 4 |
| PN-85/M-82105 | Śruba M10×25-5.8-B Fe/Zn8 | T-10 | 41 | 3 |
| PN-85/M-82105 | Śruba M10×25-5.8-B Fe/Zn8 | T-12 | 11 | 5 |
| PN-85/M-82105 | Śruba M10×25-5.8-B Fe/Zn8 | T-12.1 | 10 | 5 |
| PN-85/M-82105 | Śruba M10×25-5.8-B Fe/Zn8 | T-20 | 15 | 6 |
| PN-85/M-82105 | Śruba M10×25-5.8-B Fe/Zn8 | T-27 | 55 | 4 |
| PN-85/M-82105 | Śruba M10×25-5.8-B Fe/Zn8 | T-45 | 15 | 2 |
| PN-85/M-82105 | Śruba M10×30-5.8-B Fe/Zn8 | T-4 | 19 | 2 |
| PN-85/M-82105 | Śruba M10×30-5.8-B Fe/Zn8 | T-41 | 5 | 1 |
| PN-85/M-82105 | Śruba M10×35-8.8-B Fe/Zn8 | T-35 | 36 | 1 |
| PN-85/M-82105 | Śruba M10×40-5.8-B Fe/Zn8 | T-42 | 64 | 2 |
| PN-85/M-82105 | Śruba M10×50-5.8-B Fe/Zn8 | T-23 | 4 | 1 |
| PN-85/M-82105 | Śruba M10×60-5.8-B Fe/Zn8 | T-27 | 69* | 11 |
| PN-85/M-82105 | Śruba M10×130-5.8-B Fe/Zn8 | T-27 | 23 | 2 |
| PN-85/M-82105 | Śruba M12×25-5.8-B Fe/Zn8 | T-11 | 24 | 1 |
| PN-85/M-82105 | Śruba M12×25-5.8-B Fe/Zn8 | T-27 | 62 | 2 |
| PN-85/M-82105 | Śruba M12×30-5.8-B Fe/Zn8 | T-4 | 25 | 2 |
| PN-85/M-82105 | Śruba M12×30-5.8-B Fe/Zn8 | T-6 | 61 | 4 |
| PN-85/M-82105 | Śruba M12×30-5.8-B Fe/Zn8 | T-7 | 6 | 2 |
| PN-85/M-82105 | Śruba M12×30-5.8-B Fe/Zn8 | T-39 | 21 | 1 |
| PN-85/M-82105 | Śruba M12×35-5.8-B Fe/Zn8 | T-2 | 33* | 12 |
| PN-85/M-82105 | Śruba M12×35-5.8-B Fe/Zn8 | T-2.1 | 33* | 12 |
| PN-85/M-82105 | Śruba M12×35-5.8-B Fe/Zn8 | T-8 | 29 | 8 |
| PN-85/M-82105 | Śruba M12×35-5.8-B Fe/Zn8 | T-19 | 25 | 2 |
| PN-85/M-82105 | Śruba M12×35-5.8-B Fe/Zn8 | T-39 | 11 | 4 |
| PN-85/M-82105 | Śruba M12×40-8.8-B Fe/Zn8 | T-19 | 26 | 4 |
| PN-85/M-82105 | Śruba M12×40-5.8-B Fe/Zn8 | T-42 | 11 | 3 |
| PN-85/M-82105 | Śruba M12×45-5.8-B Fe/Zn8 | T-8.1 | 29 | 12 |
| PN-85/M-82105 | Śruba M16×30-5.8-B Fe/Zn8 | T-6 | 49 | 12 |
| PN-85/M-82105 | Śruba M16×30-5.8-B Fe/Zn8 | T-7 | 12 | 2 |
| PN-85/M-82105 | Śruba M16×35-5.8-B Fe/Zn8 | T-6 | 50 | 2 |



| 1 | 2 | 3 | 4 | 5 |
|---|---|---|---|---|
| PN-85/M-82105 | Śruba M16×40-5.8-B Fe/Zn8 | T-42 | 9 | 1 |
| PN-85/M-82105 | Śruba M16×60-5.8-B Fe/Zn8 | T-36 | 15 | 2 |
| PN-85/M-82105 | Śruba M16×70-5.8-B Fe/Zn8 | T-2 | 16 | 2 |
| PN-85/M-82105 | Śruba M16×70-5.8-B Fe/Zn8 | T-2.1 | 16 | 2 |
| PN-85/M-82105 | Śruba M20×60-8.8-B Fe/Zn8 | T-2 | 13 | 2 |
| PN-85/M-82105 | Śruba M20×60-8.8-B Fe/Zn8 | T-2.1 | 13 | 2 |
| PN-86/M-82144 | Nakrętka M5-5-B Fe/Zn8 | T-3.A | 6 | 11 |
| PN-86/M-82144 | Nakrętka M5-5-B Fe/Zn8 | T-3.B | 9 | 15 |
| PN-86/M-82144 | Nakrętka M5-5-B Fe/Zn8 | T-3.B.1 | 9 | 13 |
| PN-86/M-82144 | Nakrętka M5-5-B Fe/Zn8 | T-22.1 | 18 | 2 |
| PN-86/M-82144 | Nakrętka M5-5-B Fe/Zn8 | T-44 | 29 | 7 |
| PN-86/M-82144 | Nakrętka M6-5-B Fe/Zn8 | T-3.A | 26 | 6 |
| PN-86/M-82144 | Nakrętka M6-5-B Fe/Zn8 | T-3.B | 32 | 4 |
| PN-86/M-82144 | Nakrętka M6-5-B Fe/Zn8 | T-3.B.1 | 32 | 4 |
| PN-86/M-82144 | Nakrętka M6-5-B Fe/Zn8 | T-23 | 16 | 2 |
| PN-86/M-82144 | Nakrętka M6-5-B Fe/Zn8 | T-34 | 5 | 13 |
| PN-86/M-82144 | Nakrętka M6-5-B Fe/Zn8 | T-35 | 10 | 39 |
| PN-86/M-82144 | Nakrętka M6-5-B Fe/Zn8 | T-36 | 36 | 4 |
| PN-86/M-82144 | Nakrętka M6-5-B Fe/Zn8 | T-37 | 24 | 16 |
| PN-86/M-82144 | Nakrętka M6-5-B Fe/Zn8 | T-38 | 14 | 72 |
| PN-86/M-82144 | Nakrętka M6-5-B Fe/Zn8 | T-44 | 22 | 4 |
| PN-86/M-82144 | Nakrętka M8-5-B Fe/Zn8 | T-1 | 4 | 12 |
| PN-86/M-82144 | Nakrętka M8-5-B Fe/Zn8 | T-3.B | 15 | 3 |
| PN-86/M-82144 | Nakrętka M8-5-B Fe/Zn8 | T-3.B.1 | 15 | 3 |
| PN-86/M-82144 | Nakrętka M8-5-B Fe/Zn8 | T-3.C | 5 | 1 |
| PN-86/M-82144 | Nakrętka M8-5-B Fe/Zn8 | T-4 | 10 | 6 |
| PN-86/M-82144 | Nakrętka M8-5-B Fe/Zn8 | T-6 | 42 | 8 |
| PN-86/M-82144 | Nakrętka M8-5-B Fe/Zn8 | T-8 | 17 | 6 |
| PN-86/M-82144 | Nakrętka M8-5-B Fe/Zn8 | T-8.1 | 17 | 6 |
| PN-86/M-82144 | Nakrętka M8-5-B Fe/Zn8 | T-9 | 11 | 9 |
| PN-86/M-82144 | Nakrętka M8-5-B Fe/Zn8 | T-10 | 11 | 14 |
| PN-86/M-82144 | Nakrętka M8-5-B Fe/Zn8 | T-11 | 17 | 10 |
| PN-86/M-82144 | Nakrętka M8-5-B Fe/Zn8 | T-13.1 | 20 | 2 |
| PN-86/M-82144 | Nakrętka M8-5-B Fe/Zn8 | T-15 | 3 | 8 |
| PN-86/M-82144 | Nakrętka M8-5-B Fe/Zn8 | T-16 | 24 | 36 |
| PN-86/M-82144 | Nakrętka M8-5-B Fe/Zn8 | T-19 | 20 | 8 |
| PN-86/M-82144 | Nakrętka M8-5-B Fe/Zn8 | T-21 | 33 | 4 |
| PN-86/M-82144 | Nakrętka M8-5-B Fe/Zn8 | T-23 | 15 | 6 |
| PN-86/M-82144 | Nakrętka M8-5-B Fe/Zn8 | T-24 | 8 | 6 |
| PN-86/M-82144 | Nakrętka M8-5-B Fe/Zn8 | T-25 | 17 | 2 |
| PN-86/M-82144 | Nakrętka M8-5-B Fe/Zn8 | T-26 | 4 | 37 |
| PN-86/M-82144 | Nakrętka M8-5-B Fe/Zn8 | T-27 | 31 | 23 |
| PN-86/M-82144 | Nakrętka M8-5-B Fe/Zn8 | T-28 | 46 | 2 |
| PN-86/M-82144 | Nakrętka M8-5-B Fe/Zn8 | T-30 | 5 | 4 |
| PN-86/M-82144 | Nakrętka M8-5-B Fe/Zn8 | T-30.1 | 5 | 8 |
| PN-86/M-82144 | Nakrętka M8-5-B Fe/Zn8 | T-31 | 1 | 27 |
| PN-86/M-82144 | Nakrętka M8-5-B Fe/Zn8 | T-32 | 2 | 14 |
| PN-86/M-82144 | Nakrętka M8-5-B Fe/Zn8 | T-34 | 8 | 10 |

| 1 | 2 | 3 | 4 | 5 |
|---|---|---|---|---|
| PN-86/M-82144 | Nakrętka M8-5-B Fe/Zn8 | T-35 | 8 | 18 |
| PN-86/M-82144 | Nakrętka M8-5-B Fe/Zn8 | T-36 | 6 | 6 |
| PN-86/M-82144 | Nakrętka M8-5-B Fe/Zn8 | T-37 | 12 | 19 |
| PN-86/M-82144 | Nakrętka M8-5-B Fe/Zn8 | T-41 | 10 | 9 |
| PN-86/M-82144 | Nakrętka M8-5-B Fe/Zn8 | T-41.1 | 4 | 8 |
| PN-86/M-82144 | Nakrętka M8-5-B Fe/Zn8 | T-42 | 23 | 65 |
| PN-86/M-82144 | Nakrętka M8-5-B Fe/Zn8 | T-44 | 9 | 8 |
| PN-86/M-82144 | Nakrętka M8-5-B Fe/Zn8 | T-45 | 3 | 4 |
| PN-86/M-82144 | Nakrętka M10-5-B Fe/Zn8 | T-4 | 16 | 2 |
| PN-86/M-82144 | Nakrętka M10-5-B Fe/Zn8 | T-6 | 25 | 8 |
| PN-86/M-82144 | Nakrętka M10-5-B Fe/Zn8 | T-7 | 1 | 2 |
| PN-86/M-82144 | Nakrętka M10-5-B Fe/Zn8 | T-8 | 1 | 16 |
| PN-86/M-82144 | Nakrętka M10-5-B Fe/Zn8 | T-8.1 | 1 | 16 |
| PN-86/M-82144 | Nakrętka M10-5-B Fe/Zn8 | T-9 | 1 | 13 |
| PN-86/M-82144 | Nakrętka M10-5-B Fe/Zn8 | T-12 | 14 | 4 |
| PN-86/M-82144 | Nakrętka M10-5-B Fe/Zn8 | T-12.1 | 12 | 4 |
| PN-86/M-82144 | Nakrętka M10-5-B Fe/Zn8 | T-13 | 10 | 8 |
| PN-86/M-82144 | Nakrętka M10-5-B Fe/Zn8 | T-14 | 9 | 4 |
| PN-86/M-82144 | Nakrętka M10-5-B Fe/Zn8 | T-14.1 | 9 | 4 |
| PN-86/M-82144 | Nakrętka M10-5-B Fe/Zn8 | T-15 | 19 | 16 |
| PN-86/M-82144 | Nakrętka M10-5-B Fe/Zn8 | T-16 | 21 | 32 |
| PN-86/M-82144 | Nakrętka M10-5-B Fe/Zn8 | T-17 | 12 | 5 |
| PN-86/M-82144 | Nakrętka M10-5-B Fe/Zn8 | T-18 | 9 | 3 |
| PN-86/M-82144 | Nakrętka M10-5-B Fe/Zn8 | T-20 | 11 | 4 |
| PN-86/M-82144 | Nakrętka M10-5-B Fe/Zn8 | T-21 | 1 | 8 |
| PN-86/M-82144 | Nakrętka M10-5-B Fe/Zn8 | T-23 | 1 | 8 |
| PN-86/M-82144 | Nakrętka M10-5-B Fe/Zn8 | T-23 | 37 | 1 |
| PN-86/M-82144 | Nakrętka M10-5-B Fe/Zn8 | T-25 | 2 | 4 |
| PN-86/M-82144 | Nakrętka M10-5-B Fe/Zn8 | T-26 | 18 | 7 |
| PN-86/M-82144 | Nakrętka M10-5-B Fe/Zn8 | T-27 | 18 | 14 |
| PN-86/M-82144 | Nakrętka M10-5-B Fe/Zn8 | T-27 | 71* | 11 |
| PN-86/M-82144 | Nakrętka M10-5-B Fe/Zn8 | T-30 | 23 | 2 |
| PN-86/M-82144 | Nakrętka M10-5-B Fe/Zn8 | T-30.1 | 23 | 2 |
| PN-86/M-82144 | Nakrętka M10-5-B Fe/Zn8 | T-32 | 20 | 20 |
| PN-86/M-82144 | Nakrętka M10-5-B Fe/Zn8 | T-33 | 4 | 8 |
| PN-86/M-82144 | Nakrętka M10-5-B Fe/Zn8 | T-33.1 | 4 | 8 |
| PN-86/M-82144 | Nakrętka M10-5-B Fe/Zn8 | T-34 | 12 | 2 |
| PN-86/M-82144 | Nakrętka M10-5-B Fe/Zn8 | T-35 | 38 | 1 |
| PN-86/M-82144 | Nakrętka M10-5-B Fe/Zn8 | T-39 | 42 | 7 |
| PN-86/M-82144 | Nakrętka M10-5-B Fe/Zn8 | T-41 | 9 | 1 |
| PN-86/M-82144 | Nakrętka M10-5-B Fe/Zn8 | T-42 | 1 | 4 |
| PN-86/M-82144 | Nakrętka M10-5-B Fe/Zn8 | T-45 | 13 | 2 |
| PN-86/M-82144 | Nakrętka M12-5-B Fe/Zn8 | T-2 | 35* | 12 |
| PN-86/M-82144 | Nakrętka M12-5-B Fe/Zn8 | T-2.1 | 35* | 12 |
| PN-86/M-82144 | Nakrętka M12-5-B Fe/Zn8 | T-4 | 27 | 2 |
| PN-86/M-82144 | Nakrętka M12-5-B Fe/Zn8 | T-6 | 59 | 6 |
| PN-86/M-82144 | Nakrętka M12-5-B Fe/Zn8 | T-8 | 10 | 17 |
| PN-86/M-82144 | Nakrętka M12-5-B Fe/Zn8 | T-8.1 | 10 | 21 |



| 1 | 2 | 3 | 4 | 5 |
|---|---|---|---|---|
| PN-86/M-82144 | Nakrętka M12-5-B Fe/Zn8 | T-16 | 13 | 12 |
| PN-86/M-82144 | Nakrętka M12-5-B Fe/Zn8 | T-17 | 15 | 1 |
| PN-86/M-82144 | Nakrętka M12-5-B Fe/Zn8 | T-19 | 28 | 6 |
| PN-86/M-82144 | Nakrętka M12-5-B Fe/Zn8 | T-20 | 6 | 6 |
| PN-86/M-82144 | Nakrętka M12-5-B Fe/Zn8 | T-24 | 15 | 2 |
| PN-86/M-82144 | Nakrętka M12-5-B Fe/Zn8 | T-25 | 36 | 1 |
| PN-86/M-82144 | Nakrętka M12-5-B Fe/Zn8 | T-27 | 64 | 2 |
| PN-86/M-82144 | Nakrętka M12-5-B Fe/Zn8 | T-28 | 40 | 1 |
| PN-86/M-82144 | Nakrętka M12-5-B Fe/Zn8 | T-39 | 9 | 4 |
| PN-86/M-82144 | Nakrętka M12-5-B Fe/Zn8 | T-42 | 18 | 3 |
| PN-86/M-82144 | Nakrętka M16-5-B Fe/Zn8 | T-6 | 47 | 4 |
| PN-86/M-82144 | Nakrętka M16-5-B Fe/Zn8 | T-21 | 39 | 1 |
| PN-86/M-82144 | Nakrętka M16-5-B Fe/Zn8 | T-28 | 43 | 1 |
| PN-86/M-82144 | Nakrętka M16-5-B Fe/Zn8 | T-36 | 16 | 2 |
| PN-86/M-82144 | Nakrętka M16-5-B Fe/Zn8 | T-37 | 3 | 4 |
| PN-86/M-82144 | Nakrętka M16-5-B Fe/Zn8 | T-42 | 6 | 1 |
| PN-86/M-82144 | Nakrętka M24×2-5-B Fe/Zn8 | T-21 | 30 | 1 |
| PN-86/M-82153 | Nakrętka M10-04-B Fe/Zn8 | T-12 | 3 | 6 |
| PN-86/M-82153 | Nakrętka M10-04-B Fe/Zn8 | T-12.1 | 15 | 6 |
| PN-86/M-82153 | Nakrętka M10-04-B Fe/Zn8 | T-18 | 12 | 36 |
| PN-86/M-82153 | Nakrętka M10-04-B Fe/Zn8 | T-31 | 31 | 4 |
| PN-86/M-82153 | Nakrętka M10-04-B Fe/Zn8 | T-39 | 16 | 2 |
| PN-86/M-82153 | Nakrętka M12-04-B Fe/Zn8 | T-31 | 36 | 4 |
| PN-86/M-82153 | Nakrętka M16-04-B Fe/Zn8 | T-2 | 38 | 2 |
| PN-86/M-82153 | Nakrętka M16-04-B Fe/Zn8 | T-2.1 | 38 | 2 |
| PN-86/M-82153 | Nakrętka M16-04-B Fe/Zn8 | T-7 | 14 | 2 |
| PN-86/M-82153 | Nakrętka M20-04-B Fe/Zn8 | T-2 | 12 | 2 |
| PN-86/M-82153 | Nakrętka M20-04-B Fe/Zn8 | T-2.1 | 12 | 2 |
| PN-86/M-82153 | Nakrętka M20-04-B Fe/Zn8 | T-6 | 19 | 6 |
| PN-86/M-82153 | Nakrętka M20-04-B Fe/Zn8 | T-12 | 16 | 2 |
| PN-86/M-82153 | Nakrętka M20-04-B Fe/Zn8 | T-12.1 | 9 | 2 |
| PN-86/M-82153 | Nakrętka M20-04-B Fe/Zn8 | T-13 | 1 | 2 |
| PN-86/M-82153 | Nakrętka M20-04-B Fe/Zn8 | T-14 | 1 | 4 |
| PN-86/M-82153 | Nakrętka M20-04-B Fe/Zn8 | T-14.1 | 1 | 4 |
| PN-86/M-82153 | Nakrętka M20-04-B Fe/Zn8 | T-16 | 37 | 2 |
| PN-86/M-82153 | Nakrętka M20-04-B Fe/Zn8 | T-27 | 28 | 2 |
| PN-86/M-82153 | Nakrętka M20-04-B Fe/Zn8 | T-33 | 8 | 3 |
| PN-86/M-82153 | Nakrętka M20-04-B Fe/Zn8 | T-33.1 | 8 | 3 |
| PN-86/M-82153 | Nakrętka M20×1,5-04-B Fe/Zn8 | T-13.1 | 15 | 4 |
| PN-86/M-82159 | Nakrętka koronowa AM16-04-B Fe/Zn8 | T-11 | 27 | 1 |
| PN-86/M-82159 | Nakrętka koronowa KM16×1,5-04-B Fe/Zn8 | T-21 | 23 | 1 |
| PN-86/M-82159 | Nakrętka koronowa AM20×1,5-04-B Fe/Zn8 | T-6 | 4 | 2 |
| PN-85/M-82175 | Nakrętka samozabezpieczająca M8-5-B Fe/Zn8 | T-22 | 13 | 30 |

| 1 | 2 | 3 | 4 | 5 |
|---|---|---|---|---|
| PN-85/M-82175 | Nakrętka samozabezpieczająca M8-5-B Fe/Zn8 | T-22.1 | 23 | 30 |
| PN-85/M-82175 | Nakrętka samozabezpieczająca M8-5-B Fe/Zn8 | T-35 | 40 | 4 |
| PN-85/M-82175 | Nakrętka samozabezpieczająca M8-5-B Fe/Zn8 | T-38 | 3 | 176 |
| PN-85/M-82175 | Nakrętka samozabezpieczająca M8-5-B Fe/Zn8 | T-42 | 59 | 2 |
| PN-85/M-82175 | Nakrętka samozabezpieczająca M8-5-B Fe/Zn8 | T-45 | 9 | 1 |
| PN-85/M-82175 | Nakrętka samozabezpieczająca M10-5-B Fe/Zn8 | T-7 | 5 | 6 |
| PN-85/M-82175 | Nakrętka samozabezpieczająca M10-5-B Fe/Zn8 | T-10 | 2 | 3 |
| PN-85/M-82175 | Nakrętka samozabezpieczająca M10-5-B Fe/Zn8 | T-13.1 | 19 | 12 |
| PN-85/M-82175 | Nakrętka samozabezpieczająca M10-5-B Fe/Zn8 | T-15 | 41* | 1 |
| PN-85/M-82175 | Nakrętka samozabezpieczająca M10-5-B Fe/Zn8 | T-25 | 54* | 1 |
| PN-85/M-82175 | Nakrętka samozabezpieczająca M10-5-B Fe/Zn8 | T-36 | 50 | 1 |
| PN-85/M-82175 | Nakrętka samozabezpieczająca M10-5-B Fe/Zn8 | T-42 | 61 | 2 |
| PN-85/M-82175 | Nakrętka samozabezpieczająca M20-5-B Fe/Zn8 | T-21 | 14 | 4 |
| PN-85/M-82207 | Wkręt M5×30-4.8-B Fe/Zn8 | T-3.A | 2 | 3 |
| PN-85/M-82207 | Wkręt M5×35-4.8-B Fe/Zn8 | T-3.A | 7 | 3 |
| PN-85/M-82207 | Wkręt M5×35-4.8-B Fe/Zn8 | T-3.B | 2 | 9 |
| PN-85/M-82207 | Wkręt M5×35-4.8-B Fe/Zn8 | T-3.B.1 | 2 | 9 |
| PN-85/M-82207 | Wkręt M5×35-4.8-B Fe/Zn8 | T-44 | 27 | 3 |
| PN-85/M-82215 | Wkręt M6×12-5.8-B Fe/Zn8 | T-2 | 29 | 8 |
| PN-85/M-82215 | Wkręt M6×12-5.8-B Fe/Zn8 | T-2.1 | 29 | 8 |
| PN-92/M-82272 | Wkręt dociskowy M5×8-22H Fe/Zn8 | T-35 | 20 | 1 |
| PN-87/M-82317 | Wkręt dociskowy M10×16-33H Fe/Zn8 | T-9 | 24 | 1 |
| PN-87/M-82317 | Wkręt dociskowy M10×16-33H Fe/Zn8 | T-10 | 20 | 1 |
| PN-87/M-82317 | Wkręt dociskowy M10×16-33H Fe/Zn8 | T-20 | 3 | 2 |
| PN-87/M-82317 | Wkręt dociskowy M10×16-33H Fe/Zn8 | T-36 | 42 | 2 |
| PN-87/M-82317 | Wkręt dociskowy M10×16-33H Fe/Zn8 | T-37 | 8 | 2 |
| PN-87/M-82402 | Śruba M12×30-4.8 Fe/Zn8 | T-8 | 23 | 9 |
| PN-87/M-82402 | Śruba M12×30-4.8 Fe/Zn8 | T-8.1 | 23 | 9 |



| 1 | 2 | 3 | 4 | 5 |
|---|---|---|---|---|
| PN-87/M-82406 | Śruba M6×25-4.8 Fe/Zn8 | T-35 | 3 | 17 |
| PN-87/M-82406 | Śruba M8×20-4.8 Fe/Zn8 | T-16 | 43 | 2 |
| PN-87/M-82406 | Śruba M8×20-4.8 Fe/Zn8 | T-28 | 44 | 2 |
| PN-87/M-82406 | Śruba M8×20-4.8 Fe/Zn8 | T-34 | 10 | 10 |
| PN-87/M-82406 | Śruba M8×20-4.8 Fe/Zn8 | T-38 | 5 | 176 |
| PN-87/M-82406 | Śruba M8×20-4.8 Fe/Zn8 | T-45 | 1 | 2 |
| PN-87/M-82406 | Śruba M8×25-4.8 Fe/Zn8 | T-1 | 3 | 12 |
| PN-87/M-82406 | Śruba M8×25-4.8 Fe/Zn8 | T-6 | 40 | 4 |
| PN-87/M-82406 | Śruba M8×25-4.8 Fe/Zn8 | T-8 | 15 | 6 |
| PN-87/M-82406 | Śruba M8×25-4.8 Fe/Zn8 | T-8.1 | 15 | 6 |
| PN-87/M-82406 | Śruba M8×25-4.8 Fe/Zn8 | T-9 | 9 | 2 |
| PN-87/M-82406 | Śruba M8×25-4.8 Fe/Zn8 | T-16 | 27 | 24 |
| PN-87/M-82406 | Śruba M8×25-4.8 Fe/Zn8 | T-19 | 7 | 8 |
| PN-87/M-82406 | Śruba M8×25-4.8 Fe/Zn8 | T-25 | 19 | 2 |
| PN-87/M-82406 | Śruba M8×25-4.8 Fe/Zn8 | T-26 | 10 | 17 |
| PN-87/M-82406 | Śruba M8×25-4.8 Fe/Zn8 | T-27 | 35 | 17 |
| PN-87/M-82406 | Śruba M8×25-4.8 Fe/Zn8 | T-30 | 10 | 3 |
| PN-87/M-82406 | Śruba M8×25-4.8 Fe/Zn8 | T-30.1 | 10 | 7 |
| PN-87/M-82406 | Śruba M8×25-4.8 Fe/Zn8 | T-31 | 4 | 24 |
| PN-87/M-82406 | Śruba M8×25-4.8 Fe/Zn8 | T-35 | 7 | 4 |
| PN-87/M-82406 | Śruba M8×25-4.8 Fe/Zn8 | T-37 | 26 | 6 |
| PN-87/M-82406 | Śruba M8×25-4.8 Fe/Zn8 | T-42 | 28 | 14 |
| PN-87/M-82406 | Śruba M8×30-4.8 Fe/Zn8 | T-6 | 45 | 4 |
| PN-87/M-82406 | Śruba M8×30-4.8 Fe/Zn8 | T-16 | 31 | 4 |
| PN-87/M-82406 | Śruba M8×30-4.8 Fe/Zn8 | T-36 | 18 | 4 |
| PN-87/M-82406 | Śruba M8×40-4.8 Fe/Zn8 | T-42 | 44 | 2 |
| PN-87/M-82406 | Śruba M8×40-4.8 Fe/Zn8 | T-45 | 4 | 1 |
| PN-87/M-82406 | Śruba M8×45-4.8 Fe/Zn8 | T-32 | 4 | 13 |
| PN-87/M-82406 | Śruba M8×45-4.8 Fe/Zn8 | T-41 | 15 | 4 |
| PN-87/M-82406 | Śruba M8×45-4.8 Fe/Zn8 | T-41.1 | 14 | 4 |
| PN-87/M-82406 | Śruba M8×45-4.8 Fe/Zn8 | T-42 | 32 | 21 |
| PN-87/M-82406 | Śruba M8×50-4.8 Fe/Zn8 | T-32 | 22 | 1 |
| PN-87/M-82406 | Śruba M8×80-4.8 Fe/Zn8 | T-41 | 11 | 2 |
| PN-87/M-82406 | Śruba M8×80-4.8 Fe/Zn8 | T-41.1 | 16 | 2 |
| PN-87/M-82406 | Śruba M8×80-4.8 Fe/Zn8 | T-42 | 8 | 8 |
| PN-87/M-82406 | Śruba M8×100-4.8 Fe/Zn8 | T-41 | 14 | 2 |
| PN-87/M-82406 | Śruba M8×100-4.8 Fe/Zn8 | T-41.1 | 13 | 2 |
| PN-87/M-82406 | Śruba M10×25-4.8 Fe/Zn8 | T-9 | 5 | 13 |
| PN-87/M-82406 | Śruba M10×25-4.8 Fe/Zn8 | T-16 | 18 | 32 |
| PN-87/M-82406 | Śruba M10×30-4.8 Fe/Zn8 | T-6 | 75 | 2 |
| PN-87/M-82406 | Śruba M10×30-4.8 Fe/Zn8 | T-7 | 4 | 2 |
| PN-87/M-82406 | Śruba M10×30-4.8 Fe/Zn8 | T-8 | 4 | 6 |
| PN-87/M-82406 | Śruba M10×30-4.8 Fe/Zn8 | T-8.1 | 4 | 6 |
| PN-87/M-82406 | Śruba M10×30-4.8 Fe/Zn8 | T-14 | 6 | 4 |
| PN-87/M-82406 | Śruba M10×30-4.8 Fe/Zn8 | T-14.1 | 6 | 4 |
| PN-87/M-82406 | Śruba M10×30-4.8 Fe/Zn8 | T-15 | 18 | 15 |
| PN-87/M-82406 | Śruba M10×30-4.8 Fe/Zn8 | T-17 | 14 | 1 |
| PN-87/M-82406 | Śruba M10×30-4.8 Fe/Zn8 | T-18 | 7 | 3 |

| 1 | 2 | 3 | 4 | 5 |
|---|---|---|---|---|
| PN-87/M-82406 | Śruba M10×30-4.8 Fe/Zn8 | T-21 | 4 | 6 |
| PN-87/M-82406 | Śruba M10×30-4.8 Fe/Zn8 | T-26 | 15 | 6 |
| PN-87/M-82406 | Śruba M10×30-4.8 Fe/Zn8 | T-27 | 52 | 6 |
| PN-87/M-82406 | Śruba M10×30-4.8 Fe/Zn8 | T-33 | 21 | 6 |
| PN-87/M-82406 | Śruba M10×30-4.8 Fe/Zn8 | T-33.1 | 21 | 6 |
| PN-87/M-82406 | Śruba M10×30-4.8 Fe/Zn8 | T-34 | 15 | 2 |
| PN-87/M-82406 | Śruba M10×30-4.8 Fe/Zn8 | T-36 | 5 | 2 |
| PN-87/M-82406 | Śruba M10×30-4.8 Fe/Zn8 | T-39 | 44 | 3 |
| PN-87/M-82406 | Śruba M10×35-4.8 Fe/Zn8 | T-42 | 4 | 2 |
| PN-87/M-82406 | Śruba M10×45-4.8 Fe/Zn8 | T-30 | 24 | 2 |
| PN-87/M-82406 | Śruba M10×45-4.8 Fe/Zn8 | T-30.1 | 24 | 2 |
| PN-87/M-82406 | Śruba M10×50-4.8 Fe/Zn8 | T-25 | 37 | 1 |
| PN-87/M-82406 | Śruba M10×55-4.8 Fe/Zn8 | T-15 | 31 | 1 |
| PN-87/M-82406 | Śruba M10×60-4.8 Fe/Zn8 | T-23 | 34 | 1 |
| PN-87/M-82406 | Śruba M10×70-4.8 Fe/Zn8 | T-15 | 37* | 1 |
| PN-87/M-82406 | Śruba M10×70-4.8 Fe/Zn8 | T-25 | 50* | 1 |
| PN-87/M-82406 | Śruba M10×140-4.8 Fe/Zn8 | T-17 | 18 | 4 |
| PN-87/M-82406 | Śruba M12×45-4.8 Fe/Zn8 | T-24 | 19 | 2 |
| PN-64/M-82439 | Nakrętka skrzydełkowa M10 Fe/Zn8 | T-17 | 29 | 4 |
| PN-64/M-82439 | Nakrętka skrzydełkowa M10 Fe/Zn8 | T-36 | 1 | 1 |
| PN-88/M-82954 | Nit 5×16-B Fe/Zn5 | T-22 | 11 | 160 |
| PN-88/M-82954 | Nit 5×16-B Fe/Zn5 | T-22.1 | 19 | 160 |
| PN-88/M-82954 | Nit 5×16-B Fe/Zn5 | T-29.1 | 7 | 4 |
| PN-88/M-82954 | Nit 5×18-B Fe/Zn5 | T-13 | 5 | 536 |
| PN-88/M-82954 | Nit 5×18-B Fe/Zn5 | T-13.1 | 3 | 480 |
| PN-88/M-82954 | Nit 5×18-B Fe/Zn5 | T-22 | 3 | 320 |
| PN-88/M-82954 | Nit 5×18-B Fe/Zn5 | T-22.1 | 20 | 316 |
| PN-88/M-82954 | Nit 5×20-B Fe/Zn5 | T-13 | 18 | 8 |
| PN-88/M-82954 | Nit 5×20-B Fe/Zn5 | T-13.1 | 11 | 8 |
| PN-88/M-82954 | Nit 5×20-B Fe/Zn5 | T-22.1 | 21 | 8 |
| PN-88/M-82954 | Nit 5×24-B Fe/Zn5 | T-29.1 | 8 | 4 |
| PN-88/M-82954 | Nit 5×26-B Fe/Zn5 | T-13 | 19 | 8 |
| PN-88/M-82954 | Nit 5×26-B Fe/Zn5 | T-29.1 | 9 | 4 |
| PN-80/M-82961 | Nit 5×22-St Fe/Zn5 | T-13.1 | 10 | 8 |
| PN-80/M-82961 | Nit 5×22-St Fe/Zn5 | T-22.1 | 22 | 8 |
| PN-83/M-82971 | Nit P Al/Fe 5×10 | T-35 | 35 | 2 |
| PN-83/M-82971 | Nit P Al/Fe 5×10 | T-37 | 19 | 18 |
| PN-90/M-83001 | Sworzeń B20×150/136 Fe/Zn8cA | T-39 | 24 | 1 |
| PN-90/M-83002 | Sworzeń B14×40/34 Fe/Zn8cA | T-4 | 32 | 1 |
| PN-77/M-84165 | Łańcuch S55X-K1-2-178 | T-38 | 1 | 2 |
| PN-77/M-84168 | Łańcuch 08B-31 WZ PS | T-31 | 25 | 2 |
| PN-77/M-84168 | Łańcuch 08B-38 PS | T-31 | 24 | 1 |
| PN-77/M-84168 | Łańcuch 08B-138 PS | T-31 | 40 | 1 |
| PN-77/M-84168 | Łańcuch 08B-252 PS | T-31 | 15 | 1 |
| PN-77/M-84168 | Łańcuch 10B-116 PS | T-25 | 39 | 1 |



| 1 | 2 | 3 | 4 | 5 |
|---|---|---|---|---|
| PN-77/M-84168 | Łańcuch 12B-36 PZ | T-15 | 29 | 1 |
| PN-77/M-84168 | Łańcuch 12B-42 PS | T-11 | 14 | 1 |
| PN-77/M-84168 | Łańcuch 12B-72 PZ | T-23 | 19 | 1 |
| PN-70/M-85005 | Wpust pryzmatyczny A8×7×20 | T-31 | 17 | 2 |
| PN-70/M-85005 | Wpust pryzmatyczny A8×7×25 | T-15 | 12 | 2 |
| PN-70/M-85005 | Wpust pryzmatyczny A8×7×25 | T-28 | 6 | 2 |
| PN-70/M-85005 | Wpust pryzmatyczny A8×7×28 | T-10 | 3 | 1 |
| PN-70/M-85005 | Wpust pryzmatyczny A8×7×28 | T-17 | 26 | 1 |
| PN-70/M-85005 | Wpust pryzmatyczny A8×7×28 | T-21 | 47 | 1 |
| PN-70/M-85005 | Wpust pryzmatyczny A8×7×28 | T-23 | 11 | 1 |
| PN-70/M-85005 | Wpust pryzmatyczny A8×7×32 | T-9 | 25 | 2 |
| PN-70/M-85005 | Wpust pryzmatyczny A8×7×32 | T-10 | 18 | 1 |
| PN-70/M-85005 | Wpust pryzmatyczny A8×7×32 | T-23 | 31 | 1 |
| PN-70/M-85005 | Wpust pryzmatyczny A8×7×32 | T-25 | 41 | 2 |
| PN-70/M-85005 | Wpust pryzmatyczny A8×7×36 | T-21 | 19 | 1 |
| PN-70/M-85005 | Wpust pryzmatyczny A8×7×40 | T-17 | 5 | 1 |
| PN-70/M-85005 | Wpust pryzmatyczny A8×7×40 | T-19 | 3 | 2 |
| PN-70/M-85005 | Wpust pryzmatyczny A8×7×40 | T-20 | 7 | 2 |
| PN-70/M-85005 | Wpust pryzmatyczny A8×7×40 | T-31 | 23 | 1 |
| PN-70/M-85005 | Wpust pryzmatyczny A8×7×40 | T-36 | 39 | 2 |
| PN-70/M-85005 | Wpust pryzmatyczny A8×7×40 | T-37 | 7 | 2 |
| PN-70/M-85005 | Wpust pryzmatyczny A8×7×40 | T-39 | 2 | 1 |
| PN-70/M-85005 | Wpust pryzmatyczny A8×7×50 | T-28 | 24 | 1 |
| PN-70/M-85005 | Wpust pryzmatyczny A8×7×56 | T-31 | 9 | 1 |
| PN-70/M-85005 | Wpust pryzmatyczny A8×7×70 | T-9 | 40 | 1 |
| PN-70/M-85005 | Wpust pryzmatyczny A8×7×70 | T-39 | 35 | 1 |
| PN-70/M-85005 | Wpust pryzmatyczny A10×8×25 | T-15 | 26 | 1 |
| PN-70/M-85005 | Wpust pryzmatyczny A10×8×32 | T-10 | 28 | 1 |
| PN-70/M-85005 | Wpust pryzmatyczny A10×8×32 | T-13 | 13 | 2 |
| PN-70/M-85005 | Wpust pryzmatyczny A10×8×32 | T-28 | 27 | 1 |
| PN-70/M-85005 | Wpust pryzmatyczny A10×8×32 | T-39 | 6 | 1 |
| PN-70/M-85005 | Wpust pryzmatyczny A10×8×40 | T-13.1 | 22 | 2 |
| PN-70/M-85005 | Wpust pryzmatyczny AB8×7×14 | T-24 | 3 | 1 |
| PN-70/M-85005 | Wpust pryzmatyczny B8×7×28 | T-11 | 16 | 2 |
| PN-70/M-85005 | Wpust pryzmatyczny B10×8×20 | T-9 | 36 | 1 |
| PN-89/M-85023 | Kołek sprężysty 3,5×40 | T-5 | 15 | 1 |
| PN-89/M-85023 | Kołek sprężysty 5×32 | T-7 | 9 | 1 |
| PN-89/M-85023 | Kołek sprężysty 5×32 | T-35 | 19 | 1 |
| PN-89/M-85023 | Kołek sprężysty 5×40 | T-6 | 64 | 1 |
| PN-89/M-85023 | Kołek sprężysty 5×40 | T-31 | 19 | 4 |
| PN-89/M-85023 | Kołek sprężysty 6×24 | T-5 | 16 | 2 |
| PN-89/M-85023 | Kołek sprężysty 6×24 | T-6 | 54 | 1 |
| PN-89/M-85023 | Kołek sprężysty 6×24 | T-24 | 26 | 1 |
| PN-89/M-85023 | Kołek sprężysty 6×32 | T-5 | 23 | 1 |
| PN-89/M-85023 | Kołek sprężysty 6×36 | T-24 | 32 | 1 |
| PN-89/M-85023 | Kołek sprężysty 6×40 | T-3.A | 8 | 4 |
| PN-89/M-85023 | Kołek sprężysty 6×40 | T-5 | 14 | 1 |

| 1 | 2 | 3 | 4 | 5 |
|---|---|---|---|---|
| PN-89/M-85023 | Kołek sprężysty 6×40 | T-33 | 13 | 3 |
| PN-89/M-85023 | Kołek sprężysty 6×40 | T-33.1 | 13 | 3 |
| PN-89/M-85023 | Kołek sprężysty 6×50 | T-35 | 29 | 1 |
| PN-89/M-85023 | Kołek sprężysty 8×40 | T-31 | 6 | 8 |
| PN-89/M-85023 | Kołek sprężysty 8×40 | T-39 | 13 | 1 |
| PN-91/M-85024 | Kołek z karbami 5×20 | T-24 | 14 | 1 |
| PN-81/M-85111 | Pierścień osadczy sprężyn. W35 | T-6 | 11 | 8 |
| PN-81/M-85111 | Pierścień osadczy sprężyn. W35 | T-14 | 14 | 8 |
| PN-81/M-85111 | Pierścień osadczy sprężyn. W35 | T-14.1 | 17 | 4 |
| PN-81/M-85111 | Pierścień osadczy sprężyn. W35 | T-16 | 2 | 4 |
| PN-81/M-85111 | Pierścień osadczy sprężyn. W35 | T-27 | 2 | 4 |
| PN-81/M-85111 | Pierścień osadczy sprężyn. W40 | T-17 | 11 | 1 |
| PN-81/M-85111 | Pierścień osadczy sprężyn. W40 | T-23 | 21 | 1 |
| PN-81/M-85111 | Pierścień osadczy sprężyn. W40 | T-25 | 34 | 1 |
| PN-81/M-85111 | Pierścień osadczy sprężyn. W40 | T-28 | 49 | 1 |
| PN-81/M-85111 | Pierścień osadczy sprężyn. W47 | T-12 | 20 | 1 |
| PN-81/M-85111 | Pierścień osadczy sprężyn. W47 | T-21 | 9 | 4 |
| PN-81/M-85111 | Pierścień osadczy sprężyn. W52 | T-13 | 15 | 4 |
| PN-81/M-85111 | Pierścień osadczy sprężyn. W52 | T-13.1 | 23 | 4 |
| PN-81/M-85111 | Pierścień osadczy sprężyn. W52 | T-28 | 3 | 2 |
| PN-81/M-85111 | Pierścień osadczy sprężyn. W55 | T-6 | 32 | 4 |
| PN-81/M-85111 | Pierścień osadczy sprężyn. W55 | T-25 | 14 | 3 |
| PN-81/M-85111 | Pierścień osadczy sprężyn. W55 | T-33 | 16 | 6 |
| PN-81/M-85111 | Pierścień osadczy sprężyn. W55 | T-33.1 | 16 | 6 |
| PN-81/M-85111 | Pierścień osadczy sprężyn. W62 | T-10 | 6 | 3 |
| PN-81/M-85111 | Pierścień osadczy sprężyn. W62 | T-11 | 19 | 2 |
| PN-81/M-85111 | Pierścień osadczy sprężyn. W72 | T-8 | 30 | 4 |
| PN-81/M-85111 | Pierścień osadczy sprężyn. W72 | T-8.1 | 30 | 4 |
| PN-81/M-85111 | Pierścień osadczy sprężyn. W72 | T-10 | 32 | 3 |
| PN-81/M-85111 | Pierścień osadczy sprężyn. W72 | T-19 | 10 | 2 |
| PN-81/M-85111 | Pierścień osadczy sprężyn. W80 | T-11 | 6 | 2 |
| PN-81/M-85111 | Pierścień osadczy sprężyn. W80 | T-39 | 29 | 1 |
| PN-81/M-85111 | Pierścień osadczy sprężyn. Z15 | T-31 | 37 | 2 |
| PN-81/M-85111 | Pierścień osadczy sprężyn. Z16 | T-39 | 15 | 1 |
| PN-81/M-85111 | Pierścień osadczy sprężyn. Z17 | T-6 | 16 | 4 |
| PN-81/M-85111 | Pierścień osadczy sprężyn. Z17 | T-14 | 15 | 4 |
| PN-81/M-85111 | Pierścień osadczy sprężyn. Z17 | T-14.1 | 22 | 2 |
| PN-81/M-85111 | Pierścień osadczy sprężyn. Z17 | T-16 | 7 | 2 |
| PN-81/M-85111 | Pierścień osadczy sprężyn. Z17 | T-17 | 8 | 1 |
| PN-81/M-85111 | Pierścień osadczy sprężyn. Z17 | T-23 | 24 | 1 |
| PN-81/M-85111 | Pierścień osadczy sprężyn. Z17 | T-25 | 31 | 1 |
| PN-81/M-85111 | Pierścień osadczy sprężyn. Z17 | T-27 | 3 | 2 |
| PN-81/M-85111 | Pierścień osadczy sprężyn. Z17 | T-28 | 30 | 1 |
| PN-81/M-85111 | Pierścień osadczy sprężyn. Z20 | T-12 | 23 | 2 |
| PN-81/M-85111 | Pierścień osadczy sprężyn. Z20 | T-12.1 | 4 | 2 |
| PN-81/M-85111 | Pierścień osadczy sprężyn. Z20 | T-14.1 | 28 | 2 |
| PN-81/M-85111 | Pierścień osadczy sprężyn. Z20 | T-21 | 12 | 4 |
| PN-81/M-85111 | Pierścień osadczy sprężyn. Z25 | T-21 | 26 | 1 |



| 1 | 2 | 3 | 4 | 5 |
|---|---|---|---|---|
| PN-81/M-85111 | Pierścień osadczy sprężyn. Z25 | T-28 | 1 | 2 |
| PN-81/M-85111 | Pierścień osadczy sprężyn. Z25 | T-31 | 12 | 4 |
| PN-81/M-85111 | Pierścień osadczy sprężyn. Z28 | T-21 | 18 | 1 |
| PN-81/M-85111 | Pierścień osadczy sprężyn. Z28×2 | T-10 | 23 | 1 |
| PN-81/M-85111 | Pierścień osadczy sprężyn. Z30 | T-6 | 33 | 4 |
| PN-81/M-85111 | Pierścień osadczy sprężyn. Z30 | T-8 | 32 | 2 |
| PN-81/M-85111 | Pierścień osadczy sprężyn. Z30 | T-8.1 | 32 | 2 |
| PN-81/M-85111 | Pierścień osadczy sprężyn. Z30 | T-9 | 19 | 8 |
| PN-81/M-85111 | Pierścień osadczy sprężyn. Z30 | T-13 | 21 | 4 |
| PN-81/M-85111 | Pierścień osadczy sprężyn. Z30 | T-15 | 22 | 1 |
| PN-81/M-85111 | Pierścień osadczy sprężyn. Z30 | T-17 | 3 | 1 |
| PN-81/M-85111 | Pierścień osadczy sprężyn. Z30 | T-20 | 5 | 1 |
| PN-81/M-85111 | Pierścień osadczy sprężyn. Z30 | T-33 | 15 | 3 |
| PN-81/M-85111 | Pierścień osadczy sprężyn. Z30 | T-33.1 | 15 | 3 |
| PN-81/M-85111 | Pierścień osadczy sprężyn. Z30×2 | T-10 | 1 | 2 |
| PN-81/M-85111 | Pierścień osadczy sprężyn. Z30×2 | T-11 | 20 | 1 |
| PN-81/M-85111 | Pierścień osadczy sprężyn. Z30×2 | T-23 | 12 | 1 |
| PN-81/M-85111 | Pierścień osadczy sprężyn. Z30×2 | T-25 | 15 | 5 |
| PN-81/M-85111 | Pierścień osadczy sprężyn. Z30×2 | T-36 | 45 | 1 |
| PN-81/M-85111 | Pierścień osadczy sprężyn. Z30×2 | T-39 | 5 | 3 |
| PN-81/M-85111 | Pierścień osadczy sprężyn. Z35 | T-28 | 25 | 1 |
| PN-81/M-85111 | Pierścień osadczy sprężyn. Z45 | T-9 | 26 | 1 |
| PN-81/M-85111 | Pierścień osadczy sprężyn. Z50 | T-11 | 5 | 2 |
| PN-81/M-85111 | Pierścień osadczy sprężyn. Z50 | T-39 | 28 | 1 |
| PN-81/M-85111 | Pierścień osadczy sprężyn. Z58 | T-39 | 38 | 1 |
| PN-81/M-85111 | Pierścień osadczy sprężyn. Z60 | T-27 | 66 | 1 |
| PN-81/M-85111 | Pierścień osadczy sprężyn. Z90 | T-19 | 8 | 2 |
| PN-86/M-85200/06 | Pas klinowy C2000 | T-28 | 19 | 1 |
| PN-86/M-85200/06 | Pas klinowy H20×7140 | T-25 | 11 | 1 |
| PN-86/M-85200/06 | Pas klinowy H25×4300 | T-17 | 2 | 1 |
| PN-81/M-86003 | Smarowniczka St B 1/8"/45° | T-6 | 63 | 2 |
| PN-81/M-86003 | Smarowniczka St B 1/8"/45° | T-9 | 21 | 2 |
| PN-76/M-86007 | Smarowniczka M6×1 | T-24 | 24 | 1 |
| PN-76/M-86007 | Smarowniczka M6×1 | T-39 | 40 | 1 |
| PN-85/M-86100 | Łożysko kulkowe 6003 | T-6 | 15 | 4 |
| PN-85/M-86100 | Łożysko kulkowe 6003 | T-14 | 16 | 4 |
| PN-85/M-86100 | Łożysko kulkowe 6003 | T-14.1 | 21 | 2 |
| PN-85/M-86100 | Łożysko kulkowe 6003 | T-16 | 6 | 2 |
| PN-85/M-86100 | Łożysko kulkowe 6003 | T-27 | 4 | 4 |
| PN-85/M-86100 | Łożysko kulkowe 6003 Z | T-6 | 13 | 4 |
| PN-85/M-86100 | Łożysko kulkowe 6003 Z | T-14 | 18 | 4 |
| PN-85/M-86100 | Łożysko kulkowe 6003 Z | T-14.1 | 19 | 2 |
| PN-85/M-86100 | Łożysko kulkowe 6003 Z | T-16 | 4 | 2 |
| PN-85/M-86100 | Łożysko kulkowe 6006 | T-6 | 35 | 2 |
| PN-85/M-86100 | Łożysko kulkowe 6006 | T-13 | 20 | 2 |
| PN-85/M-86100 | Łożysko kulkowe 6006 | T-25 | 49 | 3 |
| PN-85/M-86100 | Łożysko kulkowe 6006 RS | T-6 | 72 | 2 |

| 1 | 2 | 3 | 4 | 5 |
|---|---|---|---|---|
| PN-85/M-86100 | Łożysko kulkowe 6006 RS | T-13 | 26 | 2 |
| PN-85/M-86100 | Łożysko kulkowe 6006 RS | T-25 | 12 | 3 |
| PN-85/M-86100 | Łożysko kulkowe 6006 RS | T-33 | 17 | 6 |
| PN-85/M-86100 | Łożysko kulkowe 6006 RS | T-33.1 | 17 | 6 |
| PN-85/M-86100 | Łożysko kulkowe 6010 | T-11 | 7 | 2 |
| PN-85/M-86100 | Łożysko kulkowe 6010-2RS | T-39 | 30 | 1 |
| PN-85/M-86100 | Łożysko kulkowe 6203 RS | T-17 | 9 | 1 |
| PN-85/M-86100 | Łożysko kulkowe 6203 RS | T-23 | 22 | 1 |
| PN-85/M-86100 | Łożysko kulkowe 6203 RS | T-25 | 32 | 1 |
| PN-85/M-86100 | Łożysko kulkowe 6203 RS | T-28 | 50 | 1 |
| PN-85/M-86100 | Łożysko kulkowe 6204 RS | T-14.1 | 27 | 2 |
| PN-85/M-86100 | Łożysko kulkowe 6204 Z | T-12 | 22 | 2 |
| PN-85/M-86100 | Łożysko kulkowe 6204 Z | T-12.1 | 5 | 2 |
| PN-85/M-86100 | Łożysko kulkowe 6204 Z | T-21 | 11 | 4 |
| PN-85/M-86100 | Łożysko kulkowe 6205-2RS | T-28 | 4 | 2 |
| PN-85/M-86100 | Łożysko kulkowe 6205 RS | T-13.1 | 26 | 4 |
| PN-85/M-86100 | Łożysko kulkowe 6206 | T-10 | 7 | 3 |
| PN-85/M-86100 | Łożysko kulkowe 6206 | T-11 | 18 | 2 |
| PN-85/M-86100 | Łożysko kulkowe 6206 RS | T-25 | 42 | 2 |
| PN-85/M-86100 | Łożysko kulkowe 6206-2RS | T-36 | 37 | 2 |
| PN-85/M-86100 | Łożysko kulkowe 6207 | T-10 | 31 | 1 |
| PN-85/M-86100 | Łożysko kulkowe 6207-2RS | T-19 | 11 | 2 |
| PN-85/M-86100 | Łożysko kulkowe 6210 | T-2 | 6 | 2 |
| PN-85/M-86100 | Łożysko kulkowe 6210 | T-2.1 | 6 | 2 |
| PN-85/M-86100 | Łożysko kulkowe 6211 RS | T-2 | 17 | 2 |
| PN-85/M-86100 | Łożysko kulkowe 6211 RS | T-2.1 | 17 | 2 |
| PN-85/M-86100 | Łożysko kulkowe 6306 | T-8 | 34 | 2 |
| PN-85/M-86100 | Łożysko kulkowe 6306 | T-8.1 | 34 | 2 |
| PN-85/M-86100 | Łożysko kulkowe 6306 RS | T-8 | 28 | 2 |
| PN-85/M-86100 | Łożysko kulkowe 6306 RS | T-8.1 | 28 | 2 |
| PN-73/M-86120 | Łożysko kulkowe zwykłe D205 | T-31 | 44 | 8 |
| PN-73/M-86120 | Łożysko kulkowe zwykłe D206 | T-7 | 18 | 1 |
| PN-73/M-86120 | Łożysko kulkowe zwykłe D206 | T-9 | 42 | 3 |
| PN-73/M-86120 | Łożysko kulkowe zwykłe D206 | T-15 | 33 | 2 |
| PN-73/M-86120 | Łożysko kulkowe zwykłe D206 | T-20 | 18 | 2 |
| PN-73/M-86120 | Łożysko kulkowe zwykłe D206 | T-21 | 46 | 2 |
| PN-73/M-86120 | Łożysko kulkowe zwykłe D206 | T-39 | 50 | 1 |
| PN-73/M-86120 | Łożysko kulkowe zwykłe D207 | T-10 | 44 | 1 |
| PN-86/M-86260 | Łożysko kulkowe wzdłużne jednokierunkowe 51106 | T-39 | 46 | 1 |
| PN-86/M-86260 | Łożysko kulkowe wzdłużne jednokierunkowe 51204 | T-5 | 20 | 1 |
| | Łożysko K6205-2RS | T-21 | 44 | 1 |
| | Łożysko K6205-2RS | T-37 | 28 | 2 |
| | Łożysko K6206-2RS | T-7 | 24 | 1 |
| PN-83/M-86452 | Kulka 7,144-100 | T-9 | 27 | 25 |
| PN-83/M-86452 | Kulka 12,700-100 | T-9 | 30 | 8 |



| 1 | 2 | 3 | 4 | 5 |
|---|---|---|---|---|
| PN-78/M-86468 | Oprawa P205 | T-21 | 43 | 1 |
| PN-78/M-86468 | Oprawa P205 | T-31 | 46 | 6 |
| PN-78/M-86468 | Oprawa P206 | T-7 | 17 | 2 |
| PN-78/M-86468 | Oprawa P206 | T-9 | 43 | 3 |
| PN-78/M-86468 | Oprawa P206 | T-15 | 32 | 2 |
| PN-78/M-86468 | Oprawa P206 | T-21 | 45 | 2 |
| PN-78/M-86468 | Oprawa P206 | T-39 | 49 | 1 |
| PN-78/M-86468 | Oprawa P207 | T-10 | 43 | 1 |
| PN-78/M-86468 | Oprawa R205 | T-31 | 43 | 2 |
| PN-78/M-86468 | Oprawa R205 | T-37 | 27 | 2 |
| PN-78/M-86468 | Oprawa R206 | T-20 | 17 | 2 |
| PN-81/M-86960 | Pierścień uszczelniający A30×47×7 | T-39 | 36 | 1 |
| PN-81/M-86960 | Pierścień uszczelniający A30×62×10 | T-10 | 24 | 1 |
| PN-81/M-86960 | Pierścień uszczelniający A30×62×10 | T-11 | 21 | 1 |
| PN-81/M-86960 | Pierścień uszczelniający A35×62×10 | T-10 | 5 | 1 |
| PN-81/M-86960 | Pierścień uszczelniający A35×62×10 | T-11 | 31 | 1 |
| PN-81/M-86960 | Pierścień uszczelniający A35×72×10 | T-10 | 33 | 1 |
| PN-81/M-86960 | Pierścień uszczelniający A50×80×10 | T-11 | 4 | 2 |
| PN-60/M-86961 | Pierścień uszczelniający 13,3×2,4 | T-40 | 7 | 1 |
| PN-69/M-86970 | Uszczelka fibrowa 16×22×2 | T-10 | 13 | 3 |
| PN-69/M-86970 | Uszczelka fibrowa 16×22×2 | T-11 | 12 | 2 |
| PN-69/M-86970 | Uszczelka fibrowa 22×27×1,5 | T-4 | 4 | 7 |
| PN-92/M-87201 | Tuleja samosmarująca A30F9/40r7×20 | T-39 | 47 | 2 |
| PN-74/S-36055 | Korek M22×1,5 Fe/Zn8 | T-4 | 20 | 2 |
| PN-71/S-47032 | Złącze B1 | T-4 | 5 | 1 |
| PN-83/S-76055 | Gniazdo złącza wtyczkowego 12N | T-3.A | 3 | 2 |
| PN-83/S-76055 | Gniazdo złącza wtyczkowego 12N | T-3.B | 3 | 3 |
| PN-83/S-76055 | Gniazdo złącza wtyczkowego 12N | T-3.B.1 | 3 | 3 |
| PN-83/S-76055 | Gniazdo złącza wtyczkowego 12N | T-44 | 26 | 1 |
| PN-88/S-91240/62 | Nakrętka D M18×1,5-8 Fe/Zn8 | T-2 | 10 | 12 |
| PN-88/S-91240/62 | Nakrętka D M18×1,5-8 Fe/Zn8 | T-2.1 | 10 | 12 |
| ZN-81/A2-02-31 | Przycisk P-4015 | T-3.C | 21 | 2 |